令和 8 年度　工事番号　第 869-1 号

八戸野辺地線外道路附属物補修（道路情報板）工事

参　考　資　料

上北郡おいらせ町上久保外　地内

注）工事価格の円滑な見積もりに資する資料であり、工事請負契約を拘束するものではない。

積算参考資料（間接費補正一覧）

単価使用年月	2026年5月		
歩掛適用年月	2026年5月	係数ランク	1
基準適用年月	2026年5月		
単価地区	おいらせ町(旧下田町)		
豪雪割増	Ｂ地区		
労務単価割増率	0%		
共通仮設費（率計上）			
主たる工種	13:道路維持工事		
施工地域等補正	一般交通影響有り（２）－１		1.4
除雪工事補正	未使用		1.00
ＩＣＴ施工補正	補正なし		1.0
週休２日補正	週休２日(月単位)		1.01

積算参考資料（間接費補正一覧）

現場管理費		
施工地域等補正	一般交通影響有り（２）－１	1.2
工期日数	0日間	
冬期日数	0日間	
積雪寒冷地区分	４級地	1.20%
施工時期補正	任意設定	0.48%
緊急工事補正	補正なし	0.00%
砂防・地滑り補正	補正なし	0.00%
ＩＣＴ施工補正	補正なし	1.0
週休２日補正	週休２日(月単位)	1.02
工期延長日数	0日間	
技術者間接費		
主たる設備分類区分	:設備分類区分なし	
機器管理費		
機器管理費率補正係数		1.00

設計内訳書（本01）

工事名	八戸野辺地線外道路附属物補修（道路情報板）工事	事業区分 工事区分	電気通信設備 電子応用設備(機器単体)

工事区分・工種・種別・細別	規格	単位	数量	単価	金額	数量・金額増減	摘要
電子応用設備(機器単体)		式	1				
CCTV設備		式	1				
CCTV装置		式	1				
CCTVカメラ装置		台	1				内　1号
機器単体費計（工場製作原価）		式	1				
電子応用設備		式	1				
CCTV設備工		式	1				
CCTV装置設置工		式	1				
CCTVカメラ装置設置		台	1				内　2号
配管・配線撤去工		式	1				
配線撤去		m	6,360				内　3号
通信設備		式	1				
道路情報表示設備工		式	1				

設計内訳書（本01）

工事名	八戸野辺地線外道路附属物補修（道路情報板）工事	事業区分 工事区分	電気通信設備 通信設備

工事区分・工種・種別・細別	規格	単位	数量	単価	金額	数量・金額増減	摘要
道路情報表示装置撤去工		式	1				
道路情報表示装置撤去		面	5				内　4号
支柱撤去工		式	1				
支柱撤去		基	5				内　5号
支柱基礎撤去工		式	1				
支柱基礎撤去		箇所	5				内　6号
殻運搬	鉄筋Co殻	m3	16				内　7号
殻処分	鉄筋Co殻	m3	16				内　8号
道路土工		式	1				
法面工		式	1				
法面整形（盛土部）		m2	34				内　9号
法面工		式	1				
植生工		式	1				

設計内訳書（本01）

工事名	八戸野辺地線外道路附属物補修（道路情報板）工事	事業区分 工事区分	電気通信設備 通信設備

工事区分・工種・種別・細別	規格	単位	数量	単価	金額	数量・金額増減	摘要
人工張芝		m2	34				内　10号
排水構造物工		式	1				
排水工		式	1				
U型側溝	落蓋側溝360型　撤去・再設置	m	6				内　11号
蓋版	落蓋側溝360型用蓋	枚	12				内　12号
構造物撤去工		式	1				
構造物取壊し工		式	1				
コンクリート構造物取壊し	無筋構造物	m3	1				内　13号
舗装版切断	As舗装版　t=3～10cm	m	32				内　14号
舗装版破砕	As舗装版　t=3～10cm	m2	29				内　15号
防護柵撤去		式	1				
防護柵撤去（ガードレール）	Gr-C-4E(再利用)	m	4				内　16号
運搬処理工		式	1				

設計内訳書（本01）

工事名	八戸野辺地線外道路附属物補修（道路情報板）工事	事業区分 工事区分	電気通信設備 通信設備

工事区分・工種・種別・細別	規格	単位	数量	単価	金額	数量・金額増減	摘要
殻運搬	無筋Co殻、As殻	m3	3				内　17号
殻処分	無筋Co殻、As殻	m3	3				内　18号
舗装工		式	1				
アスファルト舗装工	車道部	式	1				
下層路盤（車道・路肩部）	再生砕石RC-40 t=50cm	m2	24				内　19号
上層路盤（車道・路肩部）	粒度調整砕石M-25 t=10cm	m2	24				内　20号
基層（車道・路肩部）	(1)再生粗粒度As(20) t=5cm	m2	24				内　21号
表層（車道・路肩部）	(5)密粒度As(20F)改質Ⅱ型 t=5cm	m2	24				内　22号
アスファルト舗装工	歩道部	式	1				
凍上抑制層(歩道部)	路盤用砂 t=15cm	m2	5				内　23号
路盤工(歩道部)	再生砕石RC-40 t=10cm	m2	5				内　24号
表層(歩道部)	(7)再生粗粒度As(13F) t=3cm	m2	5				内　25号
縁石工		式	1				

設計内訳書（本01）

工事名	八戸野辺地線外道路附属物補修（道路情報板）工事	事業区分 工事区分	電気通信設備 通信設備

工事区分・工種・種別・細別	規格	単位	数量	単価	金額	数量・金額増減	摘要
縁石工		式	1				
歩車道境界ブロック		m	6				内　26号
防護柵工		式	1				
防護柵		式	1				
防護柵設置(ガードレール)	Gr-C-4E(再利用)	m	4				内　27号
立入防止柵撤去・再設置		m	10				内　28号
区画線工		式	1				
区画線工		式	1				
ペイント式区画線		m	22				内　29号
仮設工		式	1				
施工ヤード整備		式	1				
敷鉄板設置・撤去		m2	316				内　30号
交通管理工		式	1				

設計内訳書（本01）

工事名	八戸野辺地線外道路附属物補修（道路情報板）工事	事業区分 工事区分	電気通信設備 通信設備

工事区分・工種・種別・細別	規格	単位	数量	単価	金額	数量・金額増減	摘要
交通誘導警備員		人/日	98				内　31号
直接工事費		式	1				
共通仮設		式	1				
共通仮設費		式	1				
運搬費		式	1				
仮設材運搬費		t	54.5				内　32号
共通仮設費（率計上）		式	1				
純工事費		式	1				
現場管理費		式	1				
機器間接費		式	1				
機器管理費		式	1				
工事原価		式	1				
一般管理費等		式	1				

設計内訳書（本01）

工事名	八戸野辺地線外道路附属物補修（道路情報板）工事	事業区分 工事区分	電気通信設備 通信設備

工事区分・工種・種別・細別	規格	単位	数量	単価	金額	数量・金額増減	摘要
工事価格		式	1				
消費税額及び地方消費税額		式	1				
工事費計		式	1				

一式当り内訳書

単価使用年月	2026.05
歩掛適用年月	2026.05
労務調整係数	1.000-00000　0.0　0

内　1号	CCTVカメラ装置

名称・規格	条件	単位	数量	単価	金額	数量・金額増減	摘要
IPカメラ（旋回式） ZZ99*01*01005		台	1				管理費区分：0
合計							

一式当り内訳書

単価使用年月	2026.05
歩掛適用年月	2026.05
労務調整係数	1.000-00000　0.0　0

内　2号	CCTVカメラ装置設置

名称・規格	条件	単位	数量	単価	金額	数量・金額増減	摘要
CCTV装置据付 WE430100	ｶﾒﾗ装置 IP,新設,補正なし	台	1				単　1号 80-05-06 管理費区分：0
CCTV装置調整 WE430200	ｶﾒﾗ装置 IP,補正なし	台	2				単　2号 80-05-06 管理費区分：0
合計							

一式当り内訳書

単価使用年月	2026.05
歩掛適用年月	2026.05
労務調整係数	1.000-00000　0.0　0

内　3号	配線撤去

名称・規格	条件	単位	数量	単価	金額	数量・金額増減	摘要
ｹｰﾌﾞﾙ及び電線配線 WE114000	管内配線,20mm以下,撤去(不使用)	m	85				単　3号 80-02-01 管理費区分：0
ｹｰﾌﾞﾙ及び電線配線 WE114000	管内配線,40mm以下,撤去(不使用)	m	241				単　4号 80-02-01 管理費区分：0
ｹｰﾌﾞﾙ及び電線配線 WE114000	管内配線,20mm以下,撤去(不使用)	m	5,277				単　3号 80-02-01 管理費区分：0
通信･制御ｹｰﾌﾞﾙ配線 WE119400	20mm以下,撤去(不使用),補正無し	径間	20				単　5号 80-02-01 管理費区分：0
ｹｰﾌﾞﾙ及び電線配線 WE114000	ﾄﾗﾌ･ころがし配線,40mm以下,撤去(不使用)	m	7				単　6号 80-02-01 管理費区分：0
ｹｰﾌﾞﾙ及び電線配線 WE114000	ﾄﾗﾌ･ころがし配線,20mm以下,撤去(不使用)	m	15				単　7号 80-02-01 管理費区分：0
ｹｰﾌﾞﾙ及び電線配線 WE114000	ﾄﾗﾌ･ころがし配線,20mm以下,撤去(不使用)	m	11				単　7号 80-02-01 管理費区分：0
ｹｰﾌﾞﾙ及び電線配線 WE114000	管内配線,20mm以下,撤去(不使用)	m	1				単　3号 80-02-01 管理費区分：0
ｹｰﾌﾞﾙ及び電線配線 WE114000	ﾄﾗﾌ･ころがし配線,5mm以下,撤去(不使用)	m	1				単　8号 80-02-01 管理費区分：0
ｹｰﾌﾞﾙ及び電線配線 WE114000	管内配線,5mm以下,撤去(不使用)	m	1				単　9号 80-02-01 管理費区分：0
現場発生品及び支給品運搬 CB010410	ｸﾚｰﾝ装置付2t積､吊能力2.9t,無し,8.5km以下	t	1.41				01-02-02 管理費区分：0
現場発生品及び支給品積込･荷卸 CB010420	ｸﾚｰﾝ装置付2t積､吊能力2.9t	t	1.41				01-02-03 管理費区分：0

一式当り内訳書

単価使用年月	2026.05
歩掛適用年月	2026.05
労務調整係数	1.000-00000　0.0　0

内　3号	配線撤去							
名称・規格		条件	単位	数量	単価	金額	数量・金額増減	摘要
スクラップ　通信ケーブル	ZZ99*01*10005		kg	1,406.2				管理費区分：9
スクラップ　電力ケーブル	ZZ99*01*10006		kg	1.6				管理費区分：9
合計								

一式当り内訳書

単価使用年月	2026.05
歩掛適用年月	2026.05
労務調整係数	1.000-00000　0.0　0

内　4号	道路情報表示装置撤去

名称・規格	条件	単位	数量	単価	金額	数量・金額増減	摘要
道路情報表示装置据付(表示機) WE221301	表示機 A形,撤去(不使用),補正なし,割増なし	面	1				単　10号 80-04-09 管理費区分：0
道路情報表示装置据付(表示機) WE221301	表示機 B形,撤去(不使用),補正なし,割増なし	面	4				単　11号 80-04-09 管理費区分：0
現場発生品及び支給品運搬 CB010410	ｸﾚｰﾝ装置付4～4.5t積、吊能力2.9t,無し,17.0km以下	t	2.76				01-02-02 管理費区分：0
現場発生品及び支給品積込･荷卸 CB010420	ｸﾚｰﾝ装置付4～4.5t積、吊能力2.9t	t	2.76				01-02-03 管理費区分：0
スクラップ　ヘビーH3 ZZ99*01*10001		t	2.76				管理費区分：9
合計							

一式当り内訳書

単価使用年月	2026.05
歩掛適用年月	2026.05
労務調整係数	1.000-00000　0.0　0

内　5号	支柱撤去

名称・規格	条件	単位	数量	単価	金額	数量・金額増減	摘要
標識柱撤去(片持式･門型式) WB812200	片持式 400kg以上/基,3基以上,無,無	基	5				単　12号 06-02-08 管理費区分：0
現場発生品及び支給品運搬 CB010410	ｸﾚｰﾝ装置付4～4.5t積､吊能力2.9t,無し,17.0km以下	t	8.15				01-02-02 管理費区分：0
現場発生品及び支給品積込･荷卸 CB010420	ｸﾚｰﾝ装置付4～4.5t積､吊能力2.9t	t	8.15				01-02-03 管理費区分：0
スクラップ　ヘビーH3 ZZ99*01*10001		t	8.15				管理費区分：9
合計							

一式当り内訳書

単価使用年月	2026.05
歩掛適用年月	2026.05
労務調整係数	1.000-00000　0.0　0

内　6号	支柱基礎撤去						
名称・規格	条件	単位	数量	単価	金額	数量・金額増減	摘要
標識基礎撤去(片持式･門型式) WB812240	無,無	m3	15.5				単　13号 06-02-08 管理費区分：0
山土 ﾙｰｽﾞ　現着(10,000m3未満に適用) Z231365005		m3	39				管理費区分：0
合計							

一式当り内訳書

単価使用年月	2026.05
歩掛適用年月	2026.05
労務調整係数	1.000-00000　0.0　0

内　7号	殻運搬	鉄筋Co殻					
名称・規格	条件	単位	数量	単価	金額	数量・金額増減	摘要
殻運搬 CB227010	ｺﾝｸﾘｰﾄ(鉄筋)構造物とりこわし,機械積込,無し,8.0km以下,全ての費用	m3	15.5				02-02-07 管理費区分：0
合計							

一式当り内訳書

単価使用年月	2026.05
歩掛適用年月	2026.05
労務調整係数	1.000-00000　0.0　0

内　8号	殻処分	鉄筋Co殻	

名称・規格	条件	単位	数量	単価	金額	数量・金額増減	摘要
処分費　鉄筋Co殻 ZZ99*01*10002		t	38.9				管理費区分：T
合計							

一式当り内訳書

単価使用年月	2026.05
歩掛適用年月	2026.05
労務調整係数	1.000-00000　0.0　0

内　9号	法面整形（盛土部）		

名称・規格	条件	単位	数量	単価	金額	数量・金額増減	摘要
法面整形 CB220010	盛土部,無し,無し,ﾚｷ質土、砂及び砂質土、粘性土,全ての費用	m2	33.6				02-02-01 管理費区分：0
合計							

一式当り内訳書

単価使用年月	2026.05
歩掛適用年月	2026.05
労務調整係数	1.000-00000　0.0　0

内　10号	人工張芝						
名称・規格	条件	単位	数量	単価	金額	数量・金額増減	摘要
人工張芝 CB220910		m2	33.6				02-02-01 管理費区分：0
合計							

一式当り内訳書

単価使用年月	2026.05
歩掛適用年月	2026.05
労務調整係数	1.000-00000　0.0　0

内　11号	U型側溝	落蓋側溝360型　撤去・再設置					
名称・規格	条件	単位	数量	単価	金額	数量・金額増減	摘要
U型側溝 WB821410	再利用撤去･据付け,無し,無し,側溝(各種),L=2000mm,1000kg/個以下,無し,無し,有り,再生ｸﾗｯｼｬﾗﾝ 40～0,0	m	5.8				単　14号 01-10-01 管理費区分：0
合計							

一式当り内訳書

単価使用年月	2026.05
歩掛適用年月	2026.05
労務調整係数	1.000-00000　0.0　0

内　12号	蓋版	落蓋側溝360型用蓋

名称・規格	条件	単位	数量	単価	金額	数量・金額増減	摘要
蓋版 WB821430	再利用撤去･据付け,無し,蓋版(各種),40を超え170kg/枚以下,無し,無し	枚	12				単　15号 01-10-01 管理費区分：0
合計							

一式当り内訳書

単価使用年月	2026.05
歩掛適用年月	2026.05
労務調整係数	1.000-00000　0.0　0

内　13号	コンクリート構造物取壊し	無筋構造物

名称・規格	条件	単位	数量	単価	金額	数量・金額増減	摘要
構造物とりこわし WB824010	無筋構造物,機械施工,無し,無し,不要	m3	0.8				単　16号 06-01-04 管理費区分：0
合計							

一式当り内訳書

単価使用年月	2026.05
歩掛適用年月	2026.05
労務調整係数	1.000-00000　0.0　0

内　14号	舗装版切断	As舗装版　t=3～10cm

名称・規格	条件	単位	数量	単価	金額	数量・金額増減	摘要
舗装版切断 CB430510	ｱｽﾌｧﾙﾄ舗装版,15cm以下,全ての費用	m	32.4				03-01-05 管理費区分：0
合計							

一式当り内訳書

単価使用年月	2026.05
歩掛適用年月	2026.05
労務調整係数	1.000-00000　0.0　0

内　15号	舗装版破砕	As舗装版　t=3～10cm

名称・規格	条件	単位	数量	単価	金額	数量・金額増減	摘要
舗装版破砕 CB430310	ｱｽﾌｧﾙﾄ舗装版,無し,不要,15cm以下,有り,全ての費用	m2	28.9				03-01-05 管理費区分：0
合計							

一式当り内訳書

単価使用年月	2026.05
歩掛適用年月	2026.05
労務調整係数	1.000-00000　0.0　0

内　16号	防護柵撤去（ガードレール）	Gr-C-4E(再利用)	

名称・規格	条件	単位	数量	単価	金額	数量・金額増減	摘要
防護柵撤去工(ｶﾞｰﾄﾞﾚｰﾙ撤去工) WB810530	土中建込･標準型,Gr-C-4E,無,無	m	4				単　17号 06-02-03 管理費区分：0
合計							

一式当り内訳書

単価使用年月	2026.05
歩掛適用年月	2026.05
労務調整係数	1.000-00000　0.0　0

内　17号	殻運搬	無筋Co殻、As殻	

名称・規格	条件	単位	数量	単価	金額	数量・金額増減	摘要
殻運搬 CB227010	ｺﾝｸﾘｰﾄ(無筋)構造物とりこわし,機械積込,無し,5.7km以下,全ての費用	m3	0.8				02-02-07 管理費区分：0
殻運搬 CB227010	舗装版破砕,機械(騒音対策不要､厚15cm以下),無し,6.5km以下,全ての費用	m3	2.5				02-02-07 管理費区分：0
合計							

一式当り内訳書

単価使用年月	2026.05
歩掛適用年月	2026.05
労務調整係数	1.000-00000　0.0　0

内　18号	殻処分	無筋Co殻、As殻					
名称・規格	条件	単位	数量	単価	金額	数量・金額増減	摘要
処分費　無筋Co殻 ZZ99*01*10003		t	1.8				管理費区分：T
処分費　Ａｓ殻 ZZ99*01*10004		t	6				管理費区分：T
合計							

一式当り内訳書

単価使用年月	2026.05
歩掛適用年月	2026.05
労務調整係数	1.000-00000　0.0　0

内　19号	下層路盤（車道・路肩部）	再生砕石RC-40 t=50cm					
名称・規格	条件	単位	数量	単価	金額	数量・金額増減	摘要
下層路盤(歩道部) CB410031	500mm,3層施工,再生ｸﾗｯｼｬﾗﾝ RC-40,全ての費用	m2	23.5				03-03-02 管理費区分：0
合計							

一式当り内訳書

単価使用年月	2026.05
歩掛適用年月	2026.05
労務調整係数	1.000-00000　0.0　0

内　20号	上層路盤（車道・路肩部）	粒度調整砕石M-25 t=10cm

名称・規格	条件	単位	数量	単価	金額	数量・金額増減	摘要
上層路盤(歩道部) CB410041	100mm,1層施工,粒度調整砕石 M-25,全ての費用	m2	23.6				03-03-02 管理費区分：0
合計							

一式当り内訳書

単価使用年月	2026.05
歩掛適用年月	2026.05
労務調整係数	1.000-00000　0.0　0

内　21号	基層（車道・路肩部）	(1)再生粗粒度As(20) t=5cm

名称・規格	条件	単位	数量	単価	金額	数量・金額増減	摘要
基層(車道･路肩部) CB410240	1.4m未満(仕上厚50mm以下),50mm,各種(2.30以上2.40t/m3未満),ﾌﾟﾗｲﾑｺｰﾄ PK-3,全ての費用	m2	23.6				03-03-03 管理費区分：0
合計							

一式当り内訳書

単価使用年月	2026.05
歩掛適用年月	2026.05
労務調整係数	1.000-00000　0.0　0

内　22号	表層（車道・路肩部）	(5)密粒度As(20F)改質Ⅱ型 t=5cm

名称・規格	条件	単位	数量	単価	金額	数量・金額増減	摘要
表層(車道･路肩部) CB410260	1.4m未満(仕上厚50mm以下),50mm,各種(2.30以上2.40t/m3未満),ﾀｯｸｺｰﾄ PK-4,全ての費用	m2	23.6				03-03-03 管理費区分：0
合計							

一式当り内訳書

単価使用年月	2026.05
歩掛適用年月	2026.05
労務調整係数	1.000-00000　0.0　0

内　23号	凍上抑制層(歩道部)	路盤用砂 t=15cm

名称・規格	条件	単位	数量	単価	金額	数量・金額増減	摘要
凍上抑制層　路盤用砂t=15cm		m2	5				単　18号 管理費区分：0
合計							

一式当り内訳書

単価使用年月	2026.05
歩掛適用年月	2026.05
労務調整係数	1.000-00000　0.0　0

内　24号	路盤工(歩道部)	再生砕石RC-40 t=10cm

名称・規格	条件	単位	数量	単価	金額	数量・金額増減	摘要
下層路盤(歩道部) CB410031	100mm,1層施工,再生ｸﾗｯｼｬﾗﾝ RC-40,全ての費用	m2	5				03-03-02 管理費区分：0
合計							

一式当り内訳書

単価使用年月	2026.05
歩掛適用年月	2026.05
労務調整係数	1.000-00000　0.0　0

内　25号	表層(歩道部)	(7)再生粗粒度As(13F) t=3cm

名称・規格	条件	単位	数量	単価	金額	数量・金額増減	摘要
表層(歩道部) CB410261	1.4m未満(仕上厚50mm以下),30mm,各種(2.10以上2.20t/m3未満),ﾌﾟﾗｲﾑｺｰﾄ PK-3,全ての費用	m2	5				03-03-03 管理費区分：0
合計							

一式当り内訳書

単価使用年月	2026.05
歩掛適用年月	2026.05
労務調整係数	1.000-00000　0.0　0

内　26号	歩車道境界ブロック

名称・規格	条件	単位	数量	単価	金額	数量・金額増減	摘要
歩車道境界ﾌﾞﾛｯｸ CB422510	設置,各種1000-2000mm、150-550kg未満,0.5個/m,無し,無し	m	5.5				03-03-07 管理費区分：0
ｺﾝｸﾘｰﾄ CB240010	小型構造物,人力打設,土木(2)・港湾(5) 高炉 18-8-40,一般養生,無し,全ての費用	m3	0.3				02-03-01 管理費区分：0
型枠 CB240210	一般型枠,均しｺﾝｸﾘｰﾄ	m2	2.2				02-02-06 管理費区分：0
合計							

一式当り内訳書

単価使用年月	2026.05
歩掛適用年月	2026.05
労務調整係数	1.000-00000　0.0　0

内　27号	防護柵設置(ガードレール)	Gr-C-4E(再利用)

名称・規格	条件	単位	数量	単価	金額	数量・金額増減	摘要
防護柵設置工 (材料費を除く手間のみ) WB810540	土中建込,Gr-C-4E 塗装品,21m未満,無,無,無	m	4				単　19号 06-02-03 管理費区分：0
合計							

一式当り内訳書

単価使用年月	2026.05
歩掛適用年月	2026.05
労務調整係数	1.000-00000　0.0　0

内　28号	立入防止柵撤去・再設置

名称・規格	条件	単位	数量	単価	金額	数量・金額増減	摘要
立入防止柵撤去・再設置		m	10				単　20号 管理費区分：0
合計							

一式当り内訳書

単価使用年月	2026.05
歩掛適用年月	2026.05
労務調整係数	1.000-00000　0.0　0

内　29号	ペイント式区画線

名称・規格	条件	単位	数量	単価	金額	数量・金額増減	摘要
区画線設置 WB821210	無し,ﾍﾟｲﾝﾄ式溶剤型,有り,実線 15cm,無し,無し,常温,白,全ての費用	m	22				単　21号 03-03-06 管理費区分：0
合計							

一式当り内訳書

単価使用年月	2026.05
歩掛適用年月	2026.05
労務調整係数	1.000-00000　0.0　0

内　30号	敷鉄板設置・撤去

名称・規格	条件	単位	数量	単価	金額	数量・金額増減	摘要
敷鉄板設置･撤去 WB253610	設置･撤去	m2	315.9				単　22号 02-05-16 管理費区分：0
敷鉄板賃料 WB253630	25×1,524×6,096(mm),無,13日,無,有	枚	34				単　23号 02-05-16 管理費区分：0
合計							

一式当り内訳書

単価使用年月	2026.05
歩掛適用年月	2026.05
労務調整係数	1.000-00000　0.0　0

内　31号	交通誘導警備員

名称・規格	条件	単位	数量	単価	金額	数量・金額増減	摘要
交通誘導警備員A R0803		人	49				管理費区分：0
交通誘導警備員B R0804		人	49				管理費区分：0
合計							

一式当り内訳書

単価使用年月	2026.05
歩掛適用年月	2026.05
労務調整係数	1.000-00000　0.0　0

内　32号	仮設材運搬費						
名称・規格	条件	単位	数量	単価	金額	数量・金額増減	摘要
仮設材等の運搬 (鋼矢板、H形鋼、覆工板、敷鉄板等) WB010020	北海道・東北・北陸・中・四国・九州,16km,12m以内,各種(実数入力),0,無	t	54.54				単　24号 01-02-02 管理費区分：0
仮設材等の運搬 (鋼矢板、H形鋼、覆工板、敷鉄板等) WB010020	北海道・東北・北陸・中・四国・九州,16km,12m以内,各種(実数入力),0,無	t	54.54				単　24号 01-02-02 管理費区分：0
仮設材等の積込み取卸し費 WB010030	積込み、取卸し(往復分)	t	54.54				単　25号 01-02-02 管理費区分：0
合計							

２次単価表

単価使用年月	2026.05
歩掛適用年月	2026.05
労務調整係数	1.000-00000　0.0　0

単　1号 WE430100	CCTV装置据付	ｶﾒﾗ装置 IP,新設,補正なし	単位	台	単位数量	1	単価	

名称・規格	条件	単位	数量	単価	金額	摘要
電気通信技術員 R0203		人	1.5			管理費区分：0
合計						
単価						円／台

２次単価表

単価使用年月	2026.05
歩掛適用年月	2026.05
労務調整係数	1.000-00000　0.0　0

単　2号 WE430200	CCTV装置調整	ｶﾒﾗ装置 IP,補正なし	単位	台	単位数量	1	単価	

名称・規格	条件	単位	数量	単価	金額	摘要
電気通信技術者 R0202		人	1			管理費区分：8
合計						
単価						円／台

２次単価表

単価使用年月	2026.05
歩掛適用年月	2026.05
労務調整係数	1.000-00000　0.0　0

単　3号 WE114000	ｹｰﾌﾞﾙ及び電線配線	管内配線,20mm以下,撤去(不使用)	単位	m	単位数量	100	単価	

名称・規格	条件	単位	数量	単価	金額	摘要
電工 R0201		人	2.75			管理費区分：0
諸雑費(まるめ) ZS3000004		式	1			管理費区分：0
合計						
単価						円／m

２次単価表

単価使用年月	2026.05
歩掛適用年月	2026.05
労務調整係数	1.000-00000　0.0　0

単　4号 WE114000	ｹｰﾌﾞﾙ及び電線配線	管内配線,40mm以下,撤去(不使用)	単位	m	単位数量	100	単価	

名称・規格	条件	単位	数量	単価	金額	摘要
電工 R0201		人	5			管理費区分：0
諸雑費(まるめ) ZS3000004		式	1			管理費区分：0
合計						
単価						円／m

２次単価表

単価使用年月	2026.05
歩掛適用年月	2026.05
労務調整係数	1.000-00000　0.0　0

単　5号 WE119400	通信･制御ｹｰﾌﾞﾙ配線	20mm以下,撤去(不使用),補正無し	単位	径間	単位数量	1	単価	

名称・規格	条件	単位	数量	単価	金額	摘要
電工 R0201		人	1.275			管理費区分：0
諸雑費(まるめ) ZS3000004		式	1			管理費区分：0
合計						
単価						円／径間

２次単価表

単価使用年月	2026.05
歩掛適用年月	2026.05
労務調整係数	1.000-00000　0.0　0

単　6号 WE114000	ｹｰﾌﾞﾙ及び電線配線	ﾄﾗﾌ･ころがし配線,40mm以下,撤去(不使用)	単位	m	単位数量	100	単価	

名称・規格	条件	単位	数量	単価	金額	摘要
電工 R0201		人	3.1			管理費区分：0
諸雑費(まるめ) ZS3000004		式	1			管理費区分：0
合計						
単価						円／m

２次単価表

単価使用年月	2026.05
歩掛適用年月	2026.05
労務調整係数	1.000-00000　0.0　0

単　7号 WE114000	ｹｰﾌﾞﾙ及び電線配線	ﾄﾗﾌ･ころがし配線,20mm以下,撤去(不使用)	単位	m	単位数量	100	単価	

名称・規格	条件	単位	数量	単価	金額	摘要
電工 R0201		人	1.65			管理費区分：0
諸雑費(まるめ) ZS3000004		式	1			管理費区分：0
合計						
単価						円／m

２次単価表

単価使用年月	2026.05
歩掛適用年月	2026.05
労務調整係数	1.000-00000　0.0　0

単　8号 WE114000	ｹｰﾌﾞﾙ及び電線配線	ﾄﾗﾌ･ころがし配線,5mm以下,撤去(不使用)	単位	m	単位数量	100	単価	

名称・規格	条件	単位	数量	単価	金額	摘要
電工 R0201		人	0.36			管理費区分：0
合計						
単価						円／m

２次単価表

単価使用年月	2026.05
歩掛適用年月	2026.05
労務調整係数	1.000-00000　0.0　0

単　9号 WE114000	ｹｰﾌﾞﾙ及び電線配線	管内配線,5mm以下,撤去(不使用)	単位	m	単位数量	100	単価	

名称・規格	条件	単位	数量	単価	金額	摘要
電工 R0201		人	0.6			管理費区分：0
諸雑費(まるめ) ZS3000004		式	1			管理費区分：0
合計						
単価						円／m

２次単価表

単価使用年月	2026.05
歩掛適用年月	2026.05
労務調整係数	1.000-00000　0.0　0

単　10号 WE221301	道路情報表示装置据付(表示機)	表示機 A形,撤去(不使用),補正なし ,割増なし	単位	面	単位数量	1	単価	

名称・規格	条件	単位	数量	単価	金額	摘要
電気通信技術者 R0202		人	0.25			管理費区分：0
電工 R0201		人	1.5			管理費区分：0
普通作業員 R0102		人	1			管理費区分：0
ﾄﾗｯｸｸﾚｰﾝ[油圧伸縮ｼﾞﾌﾞ型] 4.9t吊 L001120001		日	0.075			管理費区分：0
諸雑費(まるめ) ZS3000004		式	1			管理費区分：0
合計						
単価						円／面

２次単価表

単価使用年月	2026.05
歩掛適用年月	2026.05
労務調整係数	1.000-00000　0.0　0

単　11号 WE221301	道路情報表示装置据付(表示機)	表示機 B形,撤去(不使用),補正なし,割増なし	単位	面	単位数量	1	単価	

名称・規格	条件	単位	数量	単価	金額	摘要
電気通信技術者 R0202		人	0.25			管理費区分：0
電工 R0201		人	1.5			管理費区分：0
普通作業員 R0102		人	1			管理費区分：0
ﾄﾗｯｸｸﾚｰﾝ[油圧伸縮ｼﾞﾌﾞ型] 4.9t吊 L001120001		日	0.075			管理費区分：0
諸雑費(まるめ) ZS3000004		式	1			管理費区分：0
合計						
単価						円／面

２次単価表

単価使用年月	2026.05
歩掛適用年月	2026.05
労務調整係数	1.000-00000　0.0　0

単　12号 WB812200	標識柱撤去(片持式･門型式)	片持式 400kg以上/基,3基以上,無, 無	単位	基	単位数量	1	単価	

名称・規格	条件	単位	数量	単価	金額	摘要
標識柱撤去(片持式) 400kg以上 Q001222004		基	1			管理費区分：0
諸雑費(まるめ) ZS3000004		式	1			管理費区分：0
合計						
単価						円／基

２次単価表

単価使用年月	2026.05
歩掛適用年月	2026.05
労務調整係数	1.000-00000　0.0　0

単　13号 WB812240	標識基礎撤去(片持式･門型式)	無,無	単位	m3	単位数量	1	単価	

名称・規格	条件	単位	数量	単価	金額	摘要
標識基礎撤去 ｺﾝｸﾘｰﾄ基礎 Q001232018		m3	1			管理費区分：0
諸雑費(まるめ) ZS3000004		式	1			管理費区分：0
合計						
単価						円／m3

２次単価表

単価使用年月	2026.05
歩掛適用年月	2026.05
労務調整係数	1.000-00000　0.0　0

単　14号 WB821410	U型側溝	再利用撤去･据付け,無し,無し,側溝(各種),L=2000mm,1000kg/個以下,無し,無し,有り,再生ｸﾗｯｼｬﾗﾝ 40～0,0	単位	m	単位数量	10	単価	

名称・規格	条件	単位	数量	単価	金額	摘要
U型側溝 昼間 L2000 1000kg以下 制約無 Q001365003		m	10			管理費区分：0
U型側溝 昼間 L2000 1000kg以下 制約無 Q001365003		m	10			管理費区分：0
再生ｸﾗｯｼｬｰﾗﾝ RC-40 Z002122003		m3	0.78			管理費区分：0
諸雑費(まるめ) ZS3000004		式	1			管理費区分：0
合計						
単価						円／m

２次単価表

単価使用年月	2026.05
歩掛適用年月	2026.05
労務調整係数	1.000-00000　0.0　0

単　15号 WB821430	蓋版	再利用撤去･据付け,無し,蓋版(各種),40を超え170kg/枚以下,無し,無し	単位	枚	単位数量	100	単価	

名称・規格	条件	単位	数量	単価	金額	摘要
蓋版ｺﾝｸﾘｰﾄ･鋼製 昼間 170kg以下 制約無 Q001367002		枚	100			管理費区分：0
蓋版ｺﾝｸﾘｰﾄ･鋼製 昼間 170kg以下 制約無 Q001367002		枚	100			管理費区分：0
諸雑費(まるめ) ZS3000004		式	1			管理費区分：0
合計						
単価						円／枚

２次単価表

単価使用年月	2026.05
歩掛適用年月	2026.05
労務調整係数	1.000-00000　0.0　0

単　16号 WB824010	構造物とりこわし	無筋構造物,機械施工,無し,無し,不要	単位	m3	単位数量	1	単価	

名称・規格	条件	単位	数量	単価	金額	摘要
無筋構造物 昼間 機械施工 制約無 Q001611001		m3	1			管理費区分：0
合計						
単価						円／m3

２次単価表

単価使用年月	2026.05
歩掛適用年月	2026.05
労務調整係数	1.000-00000　0.0　0

単　17号 WB810530	防護柵撤去工(ｶﾞｰﾄﾞﾚｰﾙ撤去工)	土中建込･標準型,Gr-C-4E,無,無	単位	m	単位数量	1	単価	

名称・規格	条件	単位	数量	単価	金額	摘要
ｶﾞｰﾄﾞﾚｰﾙ撤去工 土中建込用 Gr-A､B､C-4E Q001114002		m	1			管理費区分：0
合計						
単価						円／m

２次単価表

単価使用年月	2026.05
歩掛適用年月	2026.05
労務調整係数	1.000-00000　0.0　0

単　18号	凍上抑制層　路盤用砂t=15cm		単位	m2	単位数量	100	単価	

名称・規格	条件	単位	数量	単価	金額	摘要
路体(築堤)盛土 CB210510	2.5m未満	m3	15			02-01-02 管理費区分：0
砂 路盤用 Z230300005		m3	18.9			管理費区分：0
合計						
単価						円／m2

２次単価表

単価使用年月	2026.05
歩掛適用年月	2026.05
労務調整係数	1.000-00000　0.0　0

単　19号 WB810540	防護柵設置工 (材料費を除く手間のみ)	土中建込,Gr-C-4E 塗装品,21m未満, 無,無,無	単位	m	単位数量	1	単価	

名称・規格	条件	単位	数量	単価	金額	摘要
ｶﾞｰﾄﾞﾚｰﾙ設置工 土中建込用 Gr-C-4E 塗装 Q001101003		m	1			管理費区分：0
ｶﾞｰﾄﾞﾚｰﾙ 路側用(土中用) Gr-C-4E　塗装 Z004220005		m	1			管理費区分：0
合計						
単価						円／m

２次単価表

単価使用年月	2026.05
歩掛適用年月	2026.05
労務調整係数	1.000-00000　0.0　0

単　20号	立入防止柵撤去・再設置		単位	m	単位数量	1	単価	

名称・規格	条件	単位	数量	単価	金額	摘要
土木一般世話役 R0125		人	0.1			管理費区分：0
普通作業員 R0102		人	0.1			管理費区分：0
運転手(特殊) R0114		人	0.1			管理費区分：0
ﾄﾗｯｸ[ｸﾚｰﾝ装置付] ﾍﾞｰｽﾄﾗｯｸ4t級 吊能力2.9t L001150001		日	0.1			管理費区分：0
合計						
単価						円／m

２次単価表

単価使用年月	2026.05
歩掛適用年月	2026.05
労務調整係数	1.000-00000　0.0　0

単　21号 WB821210	区画線設置	無し,ﾍﾟｲﾝﾄ式溶剤型,有り,実線 15cm,無し,無し,常温,白,全ての費用	単位	m	単位数量	1,000	単価	

名称・規格	条件	単位	数量	単価	金額	摘要
区画線設置(ﾍﾟｲﾝﾄ式) 昼間 豪雪有 実線15cm 制約無 Q001037010		m	1,000			管理費区分：0
ﾄﾗﾌｨｯｸﾍﾟｲﾝﾄ 常温型 溶剤型 1種B 白 Z004350007		L	50			管理費区分：0
ｶﾞﾗｽﾋﾞｰｽﾞ 0.106～0.850mm Z004352001		kg	39			管理費区分：0
軽油 Z006702002		L	33			管理費区分：0
諸雑費(率+まるめ) ZS8000004		式	1			管理費区分：0
合計						
単価						円／m

２次単価表

単価使用年月	2026.05
歩掛適用年月	2026.05
労務調整係数	1.000-00000　0.0　0

単　22号 WB253610	敷鉄板設置･撤去	設置･撤去	単位	m2	単位数量	100	単価	

名称・規格	条件	単位	数量	単価	金額	摘要
土木一般世話役 R0125		人	0.295			管理費区分：0
とび工 R0106		人	0.295			管理費区分：0
普通作業員 R0102		人	0.295			管理費区分：0
ﾊﾞｯｸﾎｳ(ｸﾛｰﾗ型)運転 WK250590		日	0.295			単　26号 02-05-16 管理費区分：0
諸雑費(率+まるめ) ZS8000004		式	1			管理費区分：0
合計						
単価						円／m2

２次単価表

単価使用年月	2026.05
歩掛適用年月	2026.05
労務調整係数	1.000-00000　0.0　0

単　23号 WB253630	敷鉄板賃料	25×1,524×6,096(mm),無,13日,無,有	単位	枚	単位数量	1	単価	

名称・規格	条件	単位	数量	単価	金額	摘要
敷き鉄板賃料 25×1524×6096mm L002414001	供用日数:13日	枚	1			管理費区分：0
整備費(敷鉄板) 25×1524×6096mm Z006754003		枚	1			管理費区分：0
合計						
単価						円／枚

２次単価表

単価使用年月	2026.05
歩掛適用年月	2026.05
労務調整係数	1.000-00000　0.0　0

単　24号 WB010020	仮設材等の運搬 (鋼矢板、H形鋼、覆工板、敷鉄板等)	北海道・東北・北陸・中・四国・九州,16km,12m以内,各種(実数入力),0,無	単位	t	単位数量	1	単価	

名称・規格	条件	単位	数量	単価	金額	摘要
基本運賃区分B 製品長12m以内 20kmまで Z006810102		t	1			管理費区分：0
合計						
単価						円／t

２次単価表

単価使用年月	2026.05
歩掛適用年月	2026.05
労務調整係数	1.000-00000　0.0　0

単　25号 WB010030	仮設材等の積込み取卸し費	積込み、取卸し(往復分)	単位	t	単位数量	1	単価	

名称・規格	条件	単位	数量	単価	金額	摘要
積込み.取卸し費(仮設材等) Z006800001		t	2			管理費区分：0
合計						
単価						円／t

3次単価表

単価使用年月	2026.05
歩掛適用年月	2026.05
労務調整係数	1.000-00000　0.0　0

単　26号 WK250590	ﾊﾞｯｸﾎｳ(ｸﾛｰﾗ型)運転		単位	日	単位数量	1	単価	

名称・規格	条件	単位	数量	単価	金額	摘要
運転手(特殊) R0114		人	1			管理費区分：0
軽油 Z006702002		L	119			管理費区分：0
ﾊﾞｯｸﾎｳ(ｸﾛｰﾗ)[標準･ｸﾚｰﾝ機能付き] 山積0.8m3(平積0.6m3)2.9t吊 L001010004		日	1.06			管理費区分：0
諸雑費(まるめ) ZS3000004		式	1			管理費区分：0
合計						
単価						円／日

【参考資料】積算入力データリスト（本01）

工事名	八戸野辺地線外道路附属物補修（道路情報板）工事	事業区分	電気通信設備

工事区分・工種・種別・細別・施工歩掛・規格	単位	数量・構成比 前回／今回 入力条件	単価 前回／今回	金額 前回／今回	摘要
電子応用設備(機器単体) (0001)	式	1			
CCTV設備 (0002)	式	1			
CCTV装置 (0003)	式	1			
CCTVカメラ装置 (0004)	台	1			オプション入力 第0001号内訳書 単位数量　1　台 管理費区分　0 歩　2026.05　単　2026.05 単価地区　おいらせ町(旧下田町) 労調係数　1.000　00-00 0 豪雪割増 週休２日補正　週休２日(月単位)
IPカメラ（旋回式）	台	1			ZZ99*01*01005 管理費区分　0 歩　2026.05　単　2026.05 単価地区　おいらせ町(旧下田町) 労調係数　1.000　00-00 0 豪雪割増 単価補正
機器単体費計（工場製作原価） (0005)	式	1			
電子応用設備 (0006)	式	1			

※入力条件は、積算の考え方を示したものであり、指定事項ではありません。

【参考資料】積算入力データリスト（本01）

工事名	八戸野辺地線外道路附属物補修（道路情報板）工事	事業区分	電気通信設備

工事区分・工種・種別・細別・施工歩掛・規格	単位	数量・構成比 前回／今回 入力条件	単価 前回／今回	金額 前回／今回	摘要
CCTV設備工 (0007)	式	1			
CCTV装置設置工 (0008)	式	1			
CCTVカメラ装置設置 (0009)	台	1			オプション入力 第0002号内訳書 単位数量　1　台 管理費区分　0 歩　2026.05　単　2026.05 単価地区　おいらせ町(旧下田町) 労調係数　1.000　00-00 0 豪雪割増 週休２日補正　週休２日(月単位)
CCTV装置据付	台	1			WE430100 管理費区分　0 歩　2026.05　単　2026.05 単価地区　おいらせ町(旧下田町) 労調係数　1.000　00-00 0 豪雪割増 単価補正
J01　作業種別		ｶﾒﾗ装置 IP			
J02　作業内容による補正		新設			
J03　2台目以降による補正		補正なし			
CCTV装置調整	台	2			WE430200 管理費区分　0 歩　2026.05　単　2026.05 単価地区　おいらせ町(旧下田町) 労調係数　1.000　00-00 0 豪雪割増 単価補正
J01　作業種別		ｶﾒﾗ装置 IP			
J02　2台目以降による補正		補正なし			
配管・配線撤去工					オプション入力

※入力条件は、積算の考え方を示したものであり、指定事項ではありません。

【参考資料】積算入力データリスト（本01）

工事名	八戸野辺地線外道路附属物補修（道路情報板）工事	事業区分	電気通信設備

工事区分・工種・種別・細別・施工歩掛・規格	単位	数量・構成比 前回／今回 入力条件	単価 前回／今回	金額 前回／今回	摘要
(0010)	式	1			
配線撤去 (0011)	m	6,360			オプション入力 第0003号内訳書 単位数量 1 m 管理費区分 0 歩 2026.05 単 2026.05 単価地区 おいらせ町(旧下田町) 労調係数 1.000 00-00 0 豪雪割増 週休２日補正 週休２日(月単位)
ｹｰﾌﾞﾙ及び電線配線	m	85			WE114000 管理費区分 0 歩 2026.05 単 2026.05 単価地区 おいらせ町(旧下田町) 労調係数 1.000 00-00 0 豪雪割増 単価補正
J01 作業種別		管内配線			
J02 規格		20mm以下			
J04 作業内容による補正		撤去(不使用)			
ｹｰﾌﾞﾙ及び電線配線	m	241			WE114000 管理費区分 0 歩 2026.05 単 2026.05 単価地区 おいらせ町(旧下田町) 労調係数 1.000 00-00 0 豪雪割増 単価補正
J01 作業種別		管内配線			
J02 規格		40mm以下			
J04 作業内容による補正		撤去(不使用)			
ｹｰﾌﾞﾙ及び電線配線	m	5,277			WE114000 管理費区分 0 歩 2026.05 単 2026.05 単価地区 おいらせ町(旧下田町) 労調係数 1.000 00-00 0
J01 作業種別		管内配線			
J02 規格		20mm以下			
J04 作業内容による補正		撤去(不使用)			

※入力条件は、積算の考え方を示したものであり、指定事項ではありません。

【参考資料】積算入力データリスト（本01）

工事名	八戸野辺地線外道路附属物補修（道路情報板）工事	事業区分	電気通信設備

工事区分・工種・種別・細別・施工歩掛・規格	単位	数量・構成比 前回／今回 入力条件	単価 前回／今回	金額 前回／今回	摘要
					豪雪割増 単価補正
通信･制御ｹｰﾌﾞﾙ配線	径間	20			WE119400 管理費区分　0
J01　作業種別		20mm以下			歩　2026.05　単　2026.05
J02　作業内容による補正		撤去(不使用)			単価地区　おいらせ町(旧下田町)
J03　設置方法による補正		補正無し			労調係数　1.000　00-00 0 豪雪割増 単価補正
ｹｰﾌﾞﾙ及び電線配線	m	7			WE114000 管理費区分　0
J01　作業種別		ﾄﾗﾌ･ころがし配線			歩　2026.05　単　2026.05
J02　規格		40mm以下			単価地区　おいらせ町(旧下田町)
J04　作業内容による補正		撤去(不使用)			労調係数　1.000　00-00 0 豪雪割増 単価補正
ｹｰﾌﾞﾙ及び電線配線	m	15			WE114000 管理費区分　0
J01　作業種別		ﾄﾗﾌ･ころがし配線			歩　2026.05　単　2026.05
J02　規格		20mm以下			単価地区　おいらせ町(旧下田町)
J04　作業内容による補正		撤去(不使用)			労調係数　1.000　00-00 0 豪雪割増 単価補正
ｹｰﾌﾞﾙ及び電線配線	m	11			WE114000 管理費区分　0
J01　作業種別		ﾄﾗﾌ･ころがし配線			歩　2026.05　単　2026.05
J02　規格		20mm以下			単価地区　おいらせ町(旧下田町)
J04　作業内容による補正		撤去(不使用)			労調係数　1.000　00-00 0 豪雪割増

※入力条件は、積算の考え方を示したものであり、指定事項ではありません。

【参考資料】積算入力データリスト（本01）

工事名	八戸野辺地線外道路附属物補修（道路情報板）工事	事業区分	電気通信設備

工事区分・工種・種別・細別・施工歩掛・規格	単位	数量・構成比 前回／今回 入力条件	単価 前回／今回	金額 前回／今回	摘要
					単価補正
ｹｰﾌﾞﾙ及び電線配線	m	1			WE114000 管理費区分　0
J01　作業種別		管内配線			歩　2026.05　単　2026.05
J02　規格		20mm以下			単価地区　おいらせ町(旧下田町)
J04　作業内容による補正		撤去(不使用)			労調係数　1.000　00-00 0 豪雪割増
					単価補正
ｹｰﾌﾞﾙ及び電線配線	m	1			WE114000 管理費区分　0
J01　作業種別		ﾄﾗﾌ･ころがし配線			歩　2026.05　単　2026.05
J02　規格		5mm以下			単価地区　おいらせ町(旧下田町)
J04　作業内容による補正		撤去(不使用)			労調係数　1.000　00-00 0 豪雪割増
					単価補正
ｹｰﾌﾞﾙ及び電線配線	m	1			WE114000 管理費区分　0
J01　作業種別		管内配線			歩　2026.05　単　2026.05
J02　規格		5mm以下			単価地区　おいらせ町(旧下田町)
J04　作業内容による補正		撤去(不使用)			労調係数　1.000　00-00 0 豪雪割増
					単価補正
現場発生品及び支給品運搬	t	1.41			CB010410 管理費区分　0
J01　ﾄﾗｯｸ機種		ｸﾚｰﾝ装置付2t積、吊能力2.9t			歩　2026.05　単　2026.05
J02　DID区間の有無		無し			単価地区　おいらせ町(旧下田町)
J03　片道運搬距離(km)DID無		8.5km以下			労調係数　1.000　00-00 0 豪雪割増

※入力条件は、積算の考え方を示したものであり、指定事項ではありません。

【参考資料】積算入力データリスト（本01）

工事名	八戸野辺地線外道路附属物補修（道路情報板）工事	事業区分	電気通信設備

工事区分・工種・種別・細別・施工歩掛・規格	単位	数量・構成比 前回／今回 入力条件	単価 前回／今回	金額 前回／今回	摘要
					単価補正
現場発生品及び支給品積込･荷卸 J01　ﾄﾗｯｸ機種	t	1.41 ｸﾚｰﾝ装置付2t積､吊能力2.9t			CB010420 管理費区分　0 歩　2026.05　単　2026.05 単価地区　　おいらせ町(旧下田町) 労調係数　　1.000　00-00 0 豪雪割増 単価補正
スクラップ　通信ケーブル	kg	1,406.2			ZZ99*01*10005 管理費区分　9 歩　2026.05　単　2026.05 単価地区　　おいらせ町(旧下田町) 労調係数　　1.000　00-00 0 豪雪割増 単価補正
スクラップ　電力ケーブル	kg	1.6			ZZ99*01*10006 管理費区分　9 歩　2026.05　単　2026.05 単価地区　　おいらせ町(旧下田町) 労調係数　　1.000　00-00 0 豪雪割増 単価補正
通信設備 (0012)	式	1			
道路情報表示設備工 (0013)	式	1			
道路情報表示装置撤去工 (0014)	式	1			

※入力条件は、積算の考え方を示したものであり、指定事項ではありません。

【参考資料】積算入力データリスト（本01）

工事名	八戸野辺地線外道路附属物補修（道路情報板）工事	事業区分	電気通信設備

工事区分・工種・種別・細別・施工歩掛・規格	単位	数量・構成比 前回／今回 入力条件	単価 前回／今回	金額 前回／今回	摘要
道路情報表示装置撤去 (0015)	面	5			オプション入力 第0004号内訳書 単位数量　1　面 管理費区分　0 歩　2026.05　単　2026.05 単価地区　おいらせ町(旧下田町) 労調係数　1.000　00-00 0 豪雪割増 週休２日補正　週休２日(月単位)
道路情報表示装置据付(表示機)	面	1			WE221301 管理費区分　0 歩　2026.05　単　2026.05 単価地区　おいらせ町(旧下田町) 労調係数　1.000　00-00 0 豪雪割増 単価補正
J01　作業種別		表示機 A形			
J02　作業内容による補正		撤去(不使用)			
J03　2面目以降による補正		補正なし			
J04　ﾄﾗｯｸｸﾚｰﾝ及びRTCの深夜割増区分		割増なし			
道路情報表示装置据付(表示機)	面	4			WE221301 管理費区分　0 歩　2026.05　単　2026.05 単価地区　おいらせ町(旧下田町) 労調係数　1.000　00-00 0 豪雪割増 単価補正
J01　作業種別		表示機 B形			
J02　作業内容による補正		撤去(不使用)			
J03　2面目以降による補正		補正なし			
J04　ﾄﾗｯｸｸﾚｰﾝ及びRTCの深夜割増区分		割増なし			
現場発生品及び支給品運搬	t	2.76			CB010410 管理費区分　0 歩　2026.05　単　2026.05 単価地区　おいらせ町(旧下田町) 労調係数　1.000　00-00 0 豪雪割増
J01　ﾄﾗｯｸ機種		ｸﾚｰﾝ装置付4～4.5t積、吊能力2.9t			
J02　DID区間の有無		無し			
J03　片道運搬距離(km)DID無		17.0km以下			

※入力条件は、積算の考え方を示したものであり、指定事項ではありません。

【参考資料】積算入力データリスト（本01）

工事名	八戸野辺地線外道路附属物補修（道路情報板）工事	事業区分	電気通信設備

工事区分・工種・種別・細別・施工歩掛・規格	単位	数量・構成比 前回／今回 入力条件	単価 前回／今回	金額 前回／今回	摘要
					単価補正
現場発生品及び支給品積込･荷卸	t	2.76			CB010420 管理費区分　0 歩　2026.05　単　2026.05 単価地区　　おいらせ町(旧下田町) 労調係数　　1.000　00-00 0 豪雪割増 単価補正
J01　ﾄﾗｯｸ機種		ｸﾚｰﾝ装置付4～4.5t積､吊能力2.9t			
スクラップ　ヘビーH3	t	2.76			ZZ99*01*10001 管理費区分　9 歩　2026.05　単　2026.05 単価地区　　おいらせ町(旧下田町) 労調係数　　1.000　00-00 0 豪雪割増 単価補正
支柱撤去工 (0016)	式	1			
支柱撤去 (0017)	基	5			オプション入力 第0005号内訳書 単位数量　　1　　基 管理費区分　0 歩　2026.05　単　2026.05 単価地区　　おいらせ町(旧下田町) 労調係数　　1.000　00-00 0 豪雪割増 週休２日補正　　週休２日(月単位)
標識柱撤去(片持式･門型式)	基	5			WB812200 管理費区分　0

※入力条件は、積算の考え方を示したものであり、指定事項ではありません。

【参考資料】積算入力データリスト（本01）

工事名	八戸野辺地線外道路附属物補修（道路情報板）工事	事業区分	電気通信設備

工事区分・工種・種別・細別・施工歩掛・規格	単位	数量・構成比 前回／今回 入力条件	単価 前回／今回	金額 前回／今回	摘要
J01　柱の種類･規格 J02　施工規模加算 J03　時間的制約を受ける場合の補正 J04　夜間作業の補正		片持式 400kg以上/基 3基以上 無 無			歩　2026.05　単　2026.05 単価地区　おいらせ町(旧下田町) 労調係数　1.000　00-00 0 豪雪割増 単価補正
現場発生品及び支給品運搬	t	8.15			CB010410 管理費区分　0
J01　ﾄﾗｯｸ機種 J02　DID区間の有無 J03　片道運搬距離(km)DID無		ｸﾚｰﾝ装置付4～4.5t積､吊能力2.9t 無し 17.0km以下			歩　2026.05　単　2026.05 単価地区　おいらせ町(旧下田町) 労調係数　1.000　00-00 0 豪雪割増 単価補正
現場発生品及び支給品積込･荷卸	t	8.15			CB010420 管理費区分　0
J01　ﾄﾗｯｸ機種		ｸﾚｰﾝ装置付4～4.5t積､吊能力2.9t			歩　2026.05　単　2026.05 単価地区　おいらせ町(旧下田町) 労調係数　1.000　00-00 0 豪雪割増 単価補正
スクラップ　ヘビーH3	t	8.15			ZZ99*01*10001 管理費区分　9 歩　2026.05　単　2026.05 単価地区　おいらせ町(旧下田町) 労調係数　1.000　00-00 0 豪雪割増 単価補正
支柱基礎撤去工 (0018)	式	1			

【参考資料】積算入力データリスト（本01）

工事名	八戸野辺地線外道路附属物補修（道路情報板）工事	事業区分	電気通信設備

工事区分・工種・種別・細別・施工歩掛・規格	単位	数量・構成比 前回／今回 入力条件	単価 前回／今回	金額 前回／今回	摘要
支柱基礎撤去 (0019)	箇所	5			オプション入力 第0006号内訳書 単位数量　1　箇所 管理費区分　0 歩　2026.05　単　2026.05 単価地区　おいらせ町(旧下田町) 労調係数　1.000　00-00 0 豪雪割増 週休２日補正　週休２日(月単位)
標識基礎撤去(片持式･門型式)	m3	15.5			WB812240 管理費区分　0 歩　2026.05　単　2026.05 単価地区　おいらせ町(旧下田町) 労調係数　1.000　00-00 0 豪雪割増 単価補正
J01　時間的制約を受ける場合の補正		無			
J02　夜間作業の補正		無			
山土 ﾙｰｽﾞ　現着(10,000m3未満に適用)	m3	39			Z231365005 管理費区分　0 歩　2026.05　単　2026.05 単価地区　おいらせ町(旧下田町) 労調係数　1.000　00-00 0 豪雪割増 単価補正
殻運搬 (0020)	m3	16			オプション入力 第0007号内訳書 単位数量　1　m3 管理費区分　0 歩　2026.05　単　2026.05 単価地区　おいらせ町(旧下田町) 労調係数　1.000　00-00 0

※入力条件は、積算の考え方を示したものであり、指定事項ではありません。

【参考資料】積算入力データリスト（本01）

工事名	八戸野辺地線外道路附属物補修（道路情報板）工事	事業区分	電気通信設備

工事区分・工種・種別・細別・施工歩掛・規格	単位	数量・構成比 前回／今回 入力条件	単価 前回／今回	金額 前回／今回	摘要
					豪雪割増 週休２日補正　　週休２日(月単位)
殻運搬	m3	15.5			CB227010 管理費区分　0 歩　2026.05　単　2026.05 単価地区　　おいらせ町(旧下田町) 労調係数　　1.000　00-00 0 豪雪割増 単価補正
J01　殻発生作業		ｺﾝｸﾘｰﾄ(鉄筋)構造物とりこわし			
J02　積込工法区分		機械積込			
J03　DID区間の有無		無し			
J04　運搬距離(km)(DID区間有無)		8.0km以下			
J13　費用の内訳		全ての費用			
殻処分 (0021)	m3	16			オプション入力 第0008号内訳書 単位数量　　1　　m3 管理費区分　0 歩　2026.05　単　2026.05 単価地区　　おいらせ町(旧下田町) 労調係数　　1.000　00-00 0 豪雪割増 週休２日補正　　週休２日(月単位)
処分費　鉄筋Co殻	t	38.9			ZZ99*01*10002 管理費区分　T 歩　2026.05　単　2026.05 単価地区　　おいらせ町(旧下田町) 労調係数　　1.000　00-00 0 豪雪割増 単価補正
道路土工 (0022)	式	1			オプション入力
法面工					オプション入力

※入力条件は、積算の考え方を示したものであり、指定事項ではありません。

【参考資料】積算入力データリスト（本01）

工事名	八戸野辺地線外道路附属物補修（道路情報板）工事	事業区分	電気通信設備

工事区分・工種・種別・細別・施工歩掛・規格	単位	数量・構成比 前回／今回 入力条件	単価 前回／今回	金額 前回／今回	摘要
(0023)	式	1			
法面整形（盛土部） (0024)	m2	34			オプション入力 第0009号内訳書 単位数量　1　m2 管理費区分　0 歩　2026.05　単　2026.05 単価地区　おいらせ町(旧下田町) 労調係数　1.000　00-00 0 豪雪割増 週休２日補正　週休２日(月単位)
法面整形	m2	33.6			CB220010 管理費区分　0 歩　2026.05　単　2026.05 単価地区　おいらせ町(旧下田町) 労調係数　1.000　00-00 0 豪雪割増 単価補正
J01　整形箇所		盛土部			
J02　法面締固めの有無		無し			
J03　現場制約の有無		無し			
J04　土質		ﾚｷ質土､砂及び砂質土､粘性土			
J05　費用の内訳		全ての費用			
法面工 (0025)	式	1			オプション入力
植生工 (0026)	式	1			オプション入力
人工張芝 (0027)	m2	34			オプション入力 第0010号内訳書 単位数量　1　m2 管理費区分　0 歩　2026.05　単　2026.05 単価地区　おいらせ町(旧下田町) 労調係数　1.000　00-00 0

※入力条件は、積算の考え方を示したものであり、指定事項ではありません。

【参考資料】積算入力データリスト（本01）

工事名	八戸野辺地線外道路附属物補修（道路情報板）工事	事業区分	電気通信設備

工事区分・工種・種別・細別・施工歩掛・規格	単位	数量・構成比 前回／今回 入力条件	単価 前回／今回	金額 前回／今回	摘要
					豪雪割増 週休２日補正　　週休２日(月単位)
人工張芝	m2	33.6			CB220910 管理費区分　0 歩　2026.05　単　2026.05 単価地区　　おいらせ町(旧下田町) 労調係数　　1.000　00-00 0 豪雪割増 単価補正
排水構造物工 (0028)	式	1			オプション入力
排水工 (0029)	式	1			オプション入力
U型側溝 (0030)	m	6			オプション入力 第0011号内訳書 単位数量　　1　　m 管理費区分　0 歩　2026.05　単　2026.05 単価地区　　おいらせ町(旧下田町) 労調係数　　1.000　00-00 0 豪雪割増 週休２日補正　　週休２日(月単位)
U型側溝	m	5.8			WB821410 管理費区分　0 歩　2026.05　単　2026.05 単価地区　　おいらせ町(旧下田町) 労調係数　　1.000　00-00 0 豪雪割増
J01　作業区分		再利用撤去･据付け			
J02　L=1000･L=4000の使用の有無		無し			
J03　夜間作業の有無		無し			
J04　U型側溝の種類		側溝(各種)			

※入力条件は、積算の考え方を示したものであり、指定事項ではありません。

【参考資料】積算入力データリスト（本01）

工事名	八戸野辺地線外道路附属物補修（道路情報板）工事	事業区分	電気通信設備

工事区分・工種・種別・細別・施工歩掛・規格	単位	数量・構成比 前回／今回 入力条件	単価 前回／今回	金額 前回／今回	摘要
J06 U型側溝の規格･仕様		L=2000mm			
J07 U型側溝の質量		1000kg/個以下			単価補正
J08 時間的制約の有無		無し			
J09 施工箇所における補正		無し			
J10 基礎砕石施工の有無		有り			
J11 基礎砕石の種類		再生ｸﾗｯｼｬﾗﾝ 40～0			
J12 基礎砕石設計数量(実数入力)		0.65m3/10m			
蓋版 (0031)	枚	12			オプション入力 第0012号内訳書 単位数量 1 枚 管理費区分 0 歩 2026.05 単 2026.05 単価地区 おいらせ町(旧下田町) 労調係数 1.000 00-00 0 豪雪割増 週休２日補正 週休２日(月単位)
蓋版	枚	12			WB821430 管理費区分 0 歩 2026.05 単 2026.05 単価地区 おいらせ町(旧下田町) 労調係数 1.000 00-00 0 豪雪割増
J01 作業区分		再利用撤去･据付け			
J02 夜間作業の有無		無し			
J03 蓋版の種類		蓋版(各種)			
J05 規格･仕様区分		40を超え170kg/枚以下			
J06 時間的制約の有無		無し			
J07 施工箇所における補正		無し			単価補正
構造物撤去工 (0032)	式	1			オプション入力
構造物取壊し工 (0033)	式	1			オプション入力
コンクリート構造物取壊し (0034)	m3	1			オプション入力 第0013号内訳書

※入力条件は、積算の考え方を示したものであり、指定事項ではありません。

【参考資料】積算入力データリスト（本01）

工事名	八戸野辺地線外道路附属物補修（道路情報板）工事	事業区分	電気通信設備

工事区分・工種・種別・細別・施工歩掛・規格	単位	数量・構成比 前回／今回 入力条件	単価 前回／今回	金額 前回／今回	摘要
					単位数量　1　m3 管理費区分　0 歩　2026.05　単　2026.05 単価地区　おいらせ町(旧下田町) 労調係数　1.000　00-00 0 豪雪割増 週休２日補正　週休２日(月単位)
構造物とりこわし	m3	0.8			WB824010 管理費区分　0 歩　2026.05　単　2026.05 単価地区　おいらせ町(旧下田町) 労調係数　1.000　00-00 0 豪雪割増 単価補正
J01　構造物区分		無筋構造物			
J02　工法区分		機械施工			
J03　時間的制約の有無		無し			
J04　夜間作業の有無		無し			
J05　低騒音･低振動対策		不要			
舗装版切断 (0035)	m	32			オプション入力 第0014号内訳書 単位数量　1　m 管理費区分　0 歩　2026.05　単　2026.05 単価地区　おいらせ町(旧下田町) 労調係数　1.000　00-00 0 豪雪割増 週休２日補正　週休２日(月単位)
舗装版切断	m	32.4			CB430510 管理費区分　0 歩　2026.05　単　2026.05 単価地区　おいらせ町(旧下田町) 労調係数　1.000　00-00 0 豪雪割増
J01　舗装版種別		ｱｽﾌｧﾙﾄ舗装版			
J02　ｱｽﾌｧﾙﾄ舗装版厚		15cm以下			
J05　費用の内訳		全ての費用			

※入力条件は、積算の考え方を示したものであり、指定事項ではありません。

【参考資料】積算入力データリスト（本01）

工事名	八戸野辺地線外道路附属物補修（道路情報板）工事	事業区分	電気通信設備

工事区分・工種・種別・細別・施工歩掛・規格	単位	数量・構成比 前回／今回 入力条件	単価 前回／今回	金額 前回／今回	摘要
					単価補正
舗装版破砕 (0036)	m2	29			オプション入力 第0015号内訳書 単位数量　1　m2 管理費区分　0 歩　2026.05　単　2026.05 単価地区　おいらせ町(旧下田町) 労調係数　1.000　00-00 0 豪雪割増 週休２日補正　週休２日(月単位)
舗装版破砕	m2	28.9			CB430310 管理費区分　0 歩　2026.05　単　2026.05 単価地区　おいらせ町(旧下田町) 労調係数　1.000　00-00 0 豪雪割増 単価補正
J01　舗装版種別		ｱｽﾌｧﾙﾄ舗装版			
J02　障害等の有無		無し			
J03　騒音振動対策		不要			
J04　舗装版厚		15cm以下			
J06　積込作業の有無		有り			
J07　費用の内訳		全ての費用			
防護柵撤去 (0037)	式	1			オプション入力
防護柵撤去（ガードレール） (0038)	m	4			オプション入力 第0016号内訳書 単位数量　1　m 管理費区分　0 歩　2026.05　単　2026.05 単価地区　おいらせ町(旧下田町) 労調係数　1.000　00-00 0 豪雪割増 週休２日補正　週休２日(月単位)
防護柵撤去工(ｶﾞｰﾄﾞﾚｰﾙ撤去工)					WB810530

※入力条件は、積算の考え方を示したものであり、指定事項ではありません。

【参考資料】積算入力データリスト（本01）

工事名	八戸野辺地線外道路附属物補修（道路情報板）工事	事業区分	電気通信設備

工事区分・工種・種別・細別・施工歩掛・規格	単位	数量・構成比 前回／今回 入力条件	単価 前回／今回	金額 前回／今回	摘要
	m	4			管理費区分　0
J01　施工区分		土中建込･標準型			歩　2026.05　単　2026.05
J02　規格･仕様		Gr-C-4E			単価地区　　おいらせ町(旧下田町)
J03　夜間作業の補正		無			労調係数　　1.000　00-00 0
J04　時間的制約を受ける場合の補正		無			豪雪割増
					単価補正
運搬処理工 (0039)	式	1			オプション入力
殻運搬 (0040)	m3	3			オプション入力 第0017号内訳書 単位数量　　1　　m3 管理費区分　0 歩　2026.05　単　2026.05 単価地区　　おいらせ町(旧下田町) 労調係数　　1.000　00-00 0 豪雪割増 週休２日補正　　週休２日(月単位)
殻運搬	m3	0.8			CB227010 管理費区分　0
J01　殻発生作業		ｺﾝｸﾘｰﾄ(無筋)構造物とりこわし			歩　2026.05　単　2026.05
J02　積込工法区分		機械積込			単価地区　　おいらせ町(旧下田町)
J03　DID区間の有無		無し			労調係数　　1.000　00-00 0
J04　運搬距離(km)(DID区間有無)		5.7km以下			豪雪割増
J13　費用の内訳		全ての費用			単価補正
殻運搬	m3	2.5			CB227010 管理費区分　0
J01　殻発生作業		舗装版破砕			歩　2026.05　単　2026.05
J02　積込工法区分		機械(騒音対策不要､厚15cm以下)			単価地区　　おいらせ町(旧下田町)
J03　DID区間の有無		無し			労調係数　　1.000　00-00 0

※入力条件は、積算の考え方を示したものであり、指定事項ではありません。

【参考資料】積算入力データリスト（本01）

工事名	八戸野辺地線外道路附属物補修（道路情報板）工事	事業区分	電気通信設備

工事区分・工種・種別・細別・施工歩掛・規格	単位	数量・構成比 前回／今回 入力条件	単価 前回／今回	金額 前回／今回	摘要
J07　運搬距離(km)(DID区間無) J13　費用の内訳		6.5km以下 全ての費用			豪雪割増 単価補正
殻処分 (0041)	m3	3			オプション入力 第0018号内訳書 単位数量　1　m3 管理費区分　T 歩　2026.05　単　2026.05 単価地区　おいらせ町(旧下田町) 労調係数　1.000　00-00 0 豪雪割増 週休２日補正　週休２日(月単位)
処分費　無筋Co殻	t	1.8			ZZ99*01*10003 管理費区分　T 歩　2026.05　単　2026.05 単価地区　おいらせ町(旧下田町) 労調係数　1.000　00-00 0 豪雪割増 単価補正
処分費　Ａｓ殻	t	6			ZZ99*01*10004 管理費区分　T 歩　2026.05　単　2026.05 単価地区　おいらせ町(旧下田町) 労調係数　1.000　00-00 0 豪雪割増 単価補正
舗装工 (0042)	式	1			オプション入力
アスファルト舗装工					オプション入力

※入力条件は、積算の考え方を示したものであり、指定事項ではありません。

【参考資料】積算入力データリスト（本01）

工事名	八戸野辺地線外道路附属物補修（道路情報板）工事	事業区分	電気通信設備

工事区分・工種・種別・細別・施工歩掛・規格	単位	数量・構成比 前回／今回 入力条件	単価 前回／今回	金額 前回／今回	摘要
(0043)	式	1			
下層路盤（車道・路肩部） (0044)	m2	24			オプション入力 第0019号内訳書 単位数量 1 m2 管理費区分 0 歩 2026.05 単 2026.05 単価地区 おいらせ町(旧下田町) 労調係数 1.000 00-00 0 豪雪割増 週休２日補正 週休２日(月単位)
下層路盤(歩道部)	m2	23.5			CB410031 管理費区分 0 歩 2026.05 単 2026.05 単価地区 おいらせ町(旧下田町) 労調係数 1.000 00-00 0 豪雪割増 単価補正
J01 全仕上り厚(実数入力)		500mm			
J02 施工区分		3層施工			
J03 材料		再生ｸﾗｯｼｬﾗﾝ RC-40			
J04 費用の内訳		全ての費用			
上層路盤（車道・路肩部） (0045)	m2	24			オプション入力 第0020号内訳書 単位数量 1 m2 管理費区分 0 歩 2026.05 単 2026.05 単価地区 おいらせ町(旧下田町) 労調係数 1.000 00-00 0 豪雪割増 週休２日補正 週休２日(月単位)
上層路盤(歩道部)	m2	23.6			CB410041 管理費区分 0 歩 2026.05 単 2026.05
J01 全仕上り厚(実数入力)		100mm			

※入力条件は、積算の考え方を示したものであり、指定事項ではありません。

【参考資料】積算入力データリスト（本01）

工事名	八戸野辺地線外道路附属物補修（道路情報板）工事	事業区分	電気通信設備

工事区分・工種・種別・細別・施工歩掛・規格	単位	数量・構成比 前回／今回 入力条件	単価 前回／今回	金額 前回／今回	摘要
J02　施工区分 J03　材料 J04　費用の内訳		1層施工 粒度調整砕石 M-25 全ての費用			単価地区　おいらせ町(旧下田町) 労調係数　1.000　00-00 0 豪雪割増 単価補正
基層（車道・路肩部） (0046)	m2	24			オプション入力 第0021号内訳書 単位数量　1　m2 管理費区分　0 歩　2026.05　単　2026.05 単価地区　おいらせ町(旧下田町) 労調係数　1.000　00-00 0 豪雪割増 週休２日補正　週休２日(月単位)
基層(車道･路肩部)	m2	23.6			CB410240 管理費区分　0 歩　2026.05　単　2026.05 単価地区　おいらせ町(旧下田町) 労調係数　1.000　00-00 0 豪雪割増 単価補正
J01　平均幅員 J02　1層当平均仕上厚 50mm以下 J05　材料 J06　瀝青材料種類 J07　費用の内訳		1.4m未満(仕上厚50mm以下) 50mm 各種(2.30以上2.40t/m3未満) ﾌﾟﾗｲﾑｺｰﾄ PK-3 全ての費用			
表層（車道・路肩部） (0047)	m2	24			オプション入力 第0022号内訳書 単位数量　1　m2 管理費区分　0 歩　2026.05　単　2026.05 単価地区　おいらせ町(旧下田町) 労調係数　1.000　00-00 0 豪雪割増 週休２日補正　週休２日(月単位)

※入力条件は、積算の考え方を示したものであり、指定事項ではありません。

【参考資料】積算入力データリスト（本01）

工事名	八戸野辺地線外道路附属物補修（道路情報板）工事	事業区分	電気通信設備

工事区分・工種・種別・細別・施工歩掛・規格	単位	数量・構成比 前回／今回 入力条件	単価 前回／今回	金額 前回／今回	摘要
表層(車道･路肩部)	m2	23.6			CB410260 管理費区分　0
J01　平均幅員		1.4m未満(仕上厚50mm以下)			歩　2026.05　単　2026.05
J02　1層当平均仕上厚 50mm以下		50mm			単価地区　おいらせ町(旧下田町)
J05　材料		各種(2.30以上2.40t/m3未満)			労調係数　1.000　00-00 0
J06　瀝青材料種類		ﾀｯｸｺｰﾄ PK-4			豪雪割増
J07　費用の内訳		全ての費用			単価補正
アスファルト舗装工 (0048)	式	1			オプション入力
凍上抑制層(歩道部) (0049)	m2	5			オプション入力 第0023号内訳書 単位数量　1　m2 管理費区分　0 歩　2026.05　単　2026.05 単価地区　おいらせ町(旧下田町) 労調係数　1.000　00-00 0 豪雪割増 週休２日補正　週休２日(月単位)
凍上抑制層　路盤用砂t=15cm	m2	5			オプション入力 単位数量　100　m2 管理費区分　0 歩　2026.05　単　2026.05 単価地区　おいらせ町(旧下田町) 労調係数　1.000　00-00 0 豪雪割増 単価補正
路体(築堤)盛土	m3	15			CB210510 管理費区分　0
J01　施工幅員		2.5m未満			歩　2026.05　単　2026.05

※入力条件は、積算の考え方を示したものであり、指定事項ではありません。

【参考資料】積算入力データリスト（本01）

工事名	八戸野辺地線外道路附属物補修（道路情報板）工事	事業区分	電気通信設備

工事区分・工種・種別・細別・施工歩掛・規格	単位	数量・構成比 前回／今回 入力条件	単価 前回／今回	金額 前回／今回	摘要
					単価地区　おいらせ町(旧下田町) 労調係数　1.000　00-00 0 豪雪割増 単価補正
砂 路盤用	m3	18.9			Z230300005 管理費区分　0 歩　2026.05　単　2026.05 単価地区　おいらせ町(旧下田町) 労調係数　1.000　00-00 0 豪雪割増 単価補正
路盤工(歩道部) (0050)	m2	5			オプション入力 第0024号内訳書 単位数量　1　m2 管理費区分　0 歩　2026.05　単　2026.05 単価地区　おいらせ町(旧下田町) 労調係数　1.000　00-00 0 豪雪割増 週休２日補正　週休２日(月単位)
下層路盤(歩道部)	m2	5			CB410031 管理費区分　0 歩　2026.05　単　2026.05 単価地区　おいらせ町(旧下田町) 労調係数　1.000　00-00 0 豪雪割増 単価補正
J01　全仕上り厚(実数入力)		100mm			
J02　施工区分		1層施工			
J03　材料		再生ｸﾗｯｼｬﾗﾝ RC-40			
J04　費用の内訳		全ての費用			
表層(歩道部) (0051)	m2	5			オプション入力 第0025号内訳書

※入力条件は、積算の考え方を示したものであり、指定事項ではありません。

【参考資料】積算入力データリスト（本01）

工事名	八戸野辺地線外道路附属物補修（道路情報板）工事	事業区分	電気通信設備

工事区分・工種・種別・細別・施工歩掛・規格	単位	数量・構成比 前回／今回 入力条件	単価 前回／今回	金額 前回／今回	摘要
					単位数量　1　m2 管理費区分　0 歩　2026.05　単　2026.05 単価地区　おいらせ町(旧下田町) 労調係数　1.000　00-00 0 豪雪割増 週休２日補正　週休２日(月単位)
表層(歩道部)	m2	5			CB410261 管理費区分　0 歩　2026.05　単　2026.05 単価地区　おいらせ町(旧下田町) 労調係数　1.000　00-00 0 豪雪割増 単価補正
J01　平均幅員		1.4m未満(仕上厚50mm以下)			
J02　1層当平均仕上厚 50mm以下		30mm			
J05　材料		各種(2.10以上2.20t/m3未満)			
J06　瀝青材料種類		ﾌﾟﾗｲﾑｺｰﾄ PK-3			
J07　費用の内訳		全ての費用			
縁石工 (0052)	式	1			オプション入力
縁石工 (0053)	式	1			オプション入力
歩車道境界ブロック (0054)	m	6			オプション入力 第0026号内訳書 単位数量　1　m 管理費区分　0 歩　2026.05　単　2026.05 単価地区　おいらせ町(旧下田町) 労調係数　1.000　00-00 0 豪雪割増 週休２日補正　週休２日(月単位)
歩車道境界ﾌﾞﾛｯｸ					CB422510

※入力条件は、積算の考え方を示したものであり、指定事項ではありません。

【参考資料】積算入力データリスト（本01）

工事名	八戸野辺地線外道路附属物補修（道路情報板）工事	事業区分	電気通信設備

工事区分・工種・種別・細別・施工歩掛・規格	単位	数量・構成比 前回／今回 入力条件	単価 前回／今回	金額 前回／今回	摘要
	m	5.5			管理費区分　0
J01　作業区分		設置			歩　2026.05　単　2026.05
J02　ﾌﾞﾛｯｸ規格		各種1000-2000mm、150-550kg未満			単価地区　おいらせ町(旧下田町)
J03　m当り歩車道境界ﾌﾞﾛｯｸ使用量		0.5個/m			労調係数　1.000　00-00 0
J04　基礎砕石規格		無し			豪雪割増
J05　均し基礎ｺﾝｸﾘｰﾄ規格		無し			単価補正
ｺﾝｸﾘｰﾄ					CB240010
	m3	0.3			管理費区分　0
J01　構造物種別		小型構造物			歩　2026.05　単　2026.05
J02　打設工法		人力打設			単価地区　おいらせ町(旧下田町)
J03　ｺﾝｸﾘｰﾄ規格		土木(2)･港湾(5)　高炉　18-8-40			労調係数　1.000　00-00 0
J05　養生工の種類		一般養生			豪雪割増
J07　現場内小運搬の有無		無し			
J13　費用の内訳		全ての費用			単価補正
型枠					CB240210
	m2	2.2			管理費区分　0
J01　型枠の種類		一般型枠			歩　2026.05　単　2026.05
J02　構造物の種類		均しｺﾝｸﾘｰﾄ			単価地区　おいらせ町(旧下田町)
					労調係数　1.000　00-00 0
					豪雪割増
					単価補正
防護柵工 (0055)	式	1			オプション入力
防護柵 (0056)	式	1			オプション入力
防護柵設置(ガードレール) (0057)	m	4			オプション入力 第0027号内訳書 単位数量　1　m 管理費区分　0

※入力条件は、積算の考え方を示したものであり、指定事項ではありません。

【参考資料】積算入力データリスト（本01）

工事名	八戸野辺地線外道路附属物補修（道路情報板）工事	事業区分	電気通信設備

工事区分・工種・種別・細別・施工歩掛・規格	単位	数量・構成比 前回／今回 入力条件	単価 前回／今回	金額 前回／今回	摘要
					歩　2026.05　単　2026.05 単価地区　　おいらせ町(旧下田町) 労調係数　　1.000　00-00 0 豪雪割増 週休２日補正　　週休２日(月単位)
防護柵設置工 (材料費を除く手間のみ)	m	4			WB810540 管理費区分　0
J01　施工区分		土中建込			歩　2026.05　単　2026.05 単価地区　　おいらせ町(旧下田町) 労調係数　　1.000　00-00 0 豪雪割増 単価補正
J02　規格･仕様		Gr-C-4E 塗装品			
J03　施工規模による加算		21m未満			
J04　夜間作業の補正		無			
J05　時間的制約を受ける場合の補正		無			
J06　曲線部補正		無			
立入防止柵撤去・再設置 (0058)	m	10			オプション入力 第0028号内訳書 単位数量　　1　m 管理費区分　0 歩　2026.05　単　2026.05 単価地区　　おいらせ町(旧下田町) 労調係数　　1.000　00-00 0 豪雪割増 週休２日補正　　週休２日(月単位)
立入防止柵撤去・再設置	m	10			オプション入力 単位数量　　1　m 管理費区分　0 歩　2026.05　単　2026.05 単価地区　　おいらせ町(旧下田町) 労調係数　　1.000　00-00 0 豪雪割増 単価補正

※入力条件は、積算の考え方を示したものであり、指定事項ではありません。

【参考資料】積算入力データリスト（本01）

工事名	八戸野辺地線外道路附属物補修（道路情報板）工事	事業区分	電気通信設備

工事区分・工種・種別・細別・施工歩掛・規格	単位	数量・構成比 前回／今回 入力条件	単価 前回／今回	金額 前回／今回	摘要
土木一般世話役	人	0.1			R0125 管理費区分　0 歩　2026.05　単　2026.05 単価地区　　おいらせ町(旧下田町) 労調係数　　1.000　00-00 0 豪雪割増 単価補正
普通作業員	人	0.1			R0102 管理費区分　0 歩　2026.05　単　2026.05 単価地区　　おいらせ町(旧下田町) 労調係数　　1.000　00-00 0 豪雪割増 単価補正
運転手(特殊)	人	0.1			R0114 管理費区分　0 歩　2026.05　単　2026.05 単価地区　　おいらせ町(旧下田町) 労調係数　　1.000　00-00 0 豪雪割増 単価補正
ﾄﾗｯｸ[ｸﾚｰﾝ装置付] ﾍﾞｰｽﾄﾗｯｸ4t級 吊能力2.9t	日	0.1			L001150001 管理費区分　0 歩　2026.05　単　2026.05 単価地区　　おいらせ町(旧下田町) 労調係数　　1.000　00-00 0 豪雪割増 単価補正
K01　長期割引の有無		有り			
K03　夜間割増		補正しない			
区画線工					オプション入力

※入力条件は、積算の考え方を示したものであり、指定事項ではありません。

【参考資料】積算入力データリスト（本01）

工事名	八戸野辺地線外道路附属物補修（道路情報板）工事	事業区分	電気通信設備

工事区分・工種・種別・細別・施工歩掛・規格	単位	数量・構成比 前回／今回 入力条件	単価 前回／今回	金額 前回／今回	摘要
(0059)	式	1			
区画線工 (0060)	式	1			オプション入力
ペイント式区画線 (0061)	m	22			オプション入力 第0029号内訳書 単位数量　1　m 管理費区分　0 歩　2026.05　単　2026.05 単価地区　おいらせ町(旧下田町) 労調係数　1.000　00-00 0 豪雪割増 週休２日補正　週休２日(月単位)
区画線設置	m	22			WB821210 管理費区分　0 歩　2026.05　単　2026.05 単価地区　おいらせ町(旧下田町) 労調係数　1.000　00-00 0 豪雪割増 単価補正
J01　夜間作業の有無		無し			
J02　施工方法区分		ﾍﾟｲﾝﾄ式溶剤型			
J03　豪雪補正の有無		有り			
J04　規格･仕様区分		実線 15cm			
J05　時間的制約の有無		無し			
J08　未供用区間の場合の補正		無し			
J10　ﾍﾟｲﾝﾄ式塗料規格		常温			
J11　塗料区分		白			
J13　費用の内訳		全ての費用			
仮設工 (0062)	式	1			オプション入力
施工ヤード整備 (0063)	式	1			オプション入力
敷鉄板設置・撤去					オプション入力

※入力条件は、積算の考え方を示したものであり、指定事項ではありません。

【参考資料】積算入力データリスト（本01）

工事名	八戸野辺地線外道路附属物補修（道路情報板）工事	事業区分	電気通信設備

工事区分・工種・種別・細別・施工歩掛・規格	単位	数量・構成比 前回／今回 入力条件	単価 前回／今回	金額 前回／今回	摘要
(0064)	m2	316			第0030号内訳書 単位数量 1 m2 管理費区分 0 歩 2026.05 単 2026.05 単価地区 おいらせ町(旧下田町) 労調係数 1.000 00-00 0 豪雪割増 週休２日補正 週休２日(月単位)
敷鉄板設置･撤去	m2	315.9			WB253610 管理費区分 0 歩 2026.05 単 2026.05 単価地区 おいらせ町(旧下田町) 労調係数 1.000 00-00 0 豪雪割増 単価補正
J01 作業区分		設置･撤去			
敷鉄板賃料	枚	34			WB253630 管理費区分 0 歩 2026.05 単 2026.05 単価地区 おいらせ町(旧下田町) 労調係数 1.000 00-00 0 豪雪割増 単価補正
J01 敷鉄板の種類		25×1,524×6,096(mm)			
J02 不足分弁償金の有無		無			
J04 供用日数(日)(実数入力)		13日			
J05 継続工事の有無		無			
J07 整備費の有無		有			
交通管理工 (0065)	式	1			オプション入力
交通誘導警備員 (0066)	人/日	98			オプション入力 第0031号内訳書 単位数量 1 人/日 管理費区分 0 歩 2026.05 単 2026.05

※入力条件は、積算の考え方を示したものであり、指定事項ではありません。

【参考資料】積算入力データリスト（本01）

工事名	八戸野辺地線外道路附属物補修（道路情報板）工事	事業区分	電気通信設備

工事区分・工種・種別・細別・施工歩掛・規格	単位	数量・構成比 前回／今回 入力条件	単価 前回／今回	金額 前回／今回	摘要
					単価地区　おいらせ町(旧下田町) 労調係数　1.000　00-00 0 豪雪割増 週休２日補正　週休２日(月単位)
交通誘導警備員A	人	49			R0803 管理費区分　0 歩　2026.05　単　2026.05 単価地区　おいらせ町(旧下田町) 労調係数　1.000　00-00 0 豪雪割増 単価補正
交通誘導警備員B	人	49			R0804 管理費区分　0 歩　2026.05　単　2026.05 単価地区　おいらせ町(旧下田町) 労調係数　1.000　00-00 0 豪雪割増 単価補正
直接工事費 (0067)	式	1			
共通仮設 (0068)	式	1			
共通仮設費 (0069)	式	1			
運搬費 (0070)	式	1			

※入力条件は、積算の考え方を示したものであり、指定事項ではありません。

【参考資料】積算入力データリスト（本01）

工事名	八戸野辺地線外道路附属物補修（道路情報板）工事	事業区分	電気通信設備

工事区分・工種・種別・細別・施工歩掛・規格	単位	数量・構成比 前回／今回 入力条件	単価 前回／今回	金額 前回／今回	摘要
仮設材運搬費 (0071)	t	54.5			オプション入力 第0032号内訳書 単位数量 1 t 管理費区分 0 歩 2026.05 単 2026.05 単価地区 おいらせ町(旧下田町) 労調係数 1.000 00-00 0 豪雪割増 週休２日補正 週休２日(月単位)
仮設材等の運搬 (鋼矢板､H形鋼､覆工板､敷鉄板等)	t	54.54			WB010020 管理費区分 0 歩 2026.05 単 2026.05 単価地区 おいらせ町(旧下田町) 労調係数 1.000 00-00 0 豪雪割増 単価補正
J01 発注機関区分		北海道･東北･北陸･中･四国･九州			
J02 片道運搬距離(実数入力)		16km			
J04 製品長区分		12m以内			
J05 運搬割増率		各種(実数入力)			
J06 運搬割増率(実数入力)		0			
J07 その他の諸料金の有無		無			
仮設材等の運搬 (鋼矢板､H形鋼､覆工板､敷鉄板等)	t	54.54			WB010020 管理費区分 0 歩 2026.05 単 2026.05 単価地区 おいらせ町(旧下田町) 労調係数 1.000 00-00 0 豪雪割増 単価補正
J01 発注機関区分		北海道･東北･北陸･中･四国･九州			
J02 片道運搬距離(実数入力)		16km			
J04 製品長区分		12m以内			
J05 運搬割増率		各種(実数入力)			
J06 運搬割増率(実数入力)		0			
J07 その他の諸料金の有無		無			
仮設材等の積込み取卸し費	t	54.54			WB010030 管理費区分 0 歩 2026.05 単 2026.05 単価地区 おいらせ町(旧下田町) 労調係数 1.000 00-00 0 豪雪割増
J01 作業区分		積込み､取卸し(往復分)			

※入力条件は、積算の考え方を示したものであり、指定事項ではありません。

【参考資料】積算入力データリスト（本01）

工事名	八戸野辺地線外道路附属物補修（道路情報板）工事	事業区分	電気通信設備

工事区分・工種・種別・細別・施工歩掛・規格	単位	数量・構成比 前回／今回 入力条件	単価 前回／今回	金額 前回／今回	摘要
					単価補正
共通仮設費（率計上） (0072)	式	1			
主たる工種	13:道路維持工事				
施工地域等補正	一般交通影響有り（２）－１		1.4		
除雪工事補正	未使用		1.00		
ICT施工補正	補正なし		1.0		
週休２日補正	週休２日(月単位)		1.01		
純工事費 (0073)	式	1			
現場管理費 (0074)	式	1			
施工地域等補正	一般交通影響有り（２）－１		1.2		
工期日数	0日間				
冬期日数	0日間				
積雪寒冷地区分	４級地		1.20%		
施工時期補正	任意設定		0.48%		
緊急工事補正	補正なし		0.00%		
砂防・地滑り補正	補正なし		0.00%		
ICT施工補正	補正なし		1.0		
週休２日補正	週休２日(月単位)		1.02		
機器間接費 (0075)	式	1			
機器管理費 (0076)	式	1			
機器管理費率補正係数			1.00		
工事原価 (0077)	式	1			
一般管理費等 (0078)	式	1			

※入力条件は、積算の考え方を示したものであり、指定事項ではありません。

【参考資料】積算入力データリスト（本01）

工事名	八戸野辺地線外道路附属物補修（道路情報板）工事	事業区分	電気通信設備

工事区分・工種・種別・細別・施工歩掛・規格	単位	数量・構成比 前回／今回 入力条件	単価 前回／今回	金額 前回／今回	摘要
前払金支出割合による補正	補正を行わない		1.00		
財団法人等による補正	補正を行わない		1.00		
契約保証に係る補正率	金銭的保証		0.04%		
工事価格 (0079)	式	1			
消費税額及び地方消費税額 (0080)	式	1			
工事費計 (0081)	式	1			

※入力条件は、積算の考え方を示したものであり、指定事項ではありません。

第 869 号（黒塗り）

登 録 単 価 決 定 根 拠

異常値 取消線　最頻度 太字　縦覧用

コード	名称・規格	質量 kg	単位	各種単価表等	物価資料 2026／4月号 建設物価	積算資料	平均価格	見積価格 A	B	C	D	E	許容範囲	採用価格	各種計算	丸め前 単 価	決定価格	備考
ZZ99*01*01005	IPｶﾒﾗ 旋回式		台													1,730,000	1,730,000	
ZZ99*01*10001	ｽｸﾗｯﾌﾟ ﾍﾋﾞｰH3		t		p.795										× −1 =			
ZZ99*01*10002	処分費 鉄筋Co殻		t	県廃棄物受入料金p.6（非公表）														
ZZ99*01*10003	処分費 無筋Co殻		t	県廃棄物受入料金p.6（特調） 1,500												1,500	1,500	
ZZ99*01*10004	処分費 As殻		t	県廃棄物受入料金p.6（特調） 500												500	500	
ZZ99*01*10005	スクラップ 通信ｹｰﾌﾞﾙ		kg												＝−18	−18	−18	
ZZ99*01*10006	スクラップ 電力ｹｰﾌﾞﾙ		kg												＝−96	−96	−96	

レベル1 工事区分	レベル2 工種	レベル3 種別	レベル4 細別	レベル5 規格	レベル6 積算要素	単位	当初数量		変更数量		摘要
							計算数量	計上数量	計算数量	計上数量	
電子応用設備(機器単体)						式		1			
	CCTV設備					式		1			
		CCTV装置				式		1			
			CCTVｶﾒﾗ装置			台	1	1			
					IPｶﾒﾗ	台	1	1			旋回式
電子応用設備						式		1			
	CCTV設備工					式		1			
		CCTV装置設置工				式		1			
			CCTVｶﾒﾗ装置設置			台	1	1			
					CCTV装置据付	台	1	1			ｶﾒﾗ装置 IP,新設
					CCTV装置調整	台	2	2			ｶﾒﾗ装置 IP
		配管･配線撤去工				式		1			
			配線撤去			m	6,357.8	6,360			
					ｹｰﾌﾞﾙ及び電線配線	m	85.0	85			管内配線,20mm以下,撤去(不使用) CCP･AP0.65-10P
					ｹｰﾌﾞﾙ及び電線配線	m	241.2	241			管内配線,40mm以下,撤去(不使用) CCP･AP0.9-50P
					ｹｰﾌﾞﾙ及び電線配線	m	5,277.4	5,277			管内配線,20mm以下,撤去(不使用) CCP･AP0.9-10P
					通信･制御ｹｰﾌﾞﾙ配線	径間	20	20			20mm以下,撤去(不使用) CCP･AP0.9-10P
					ｹｰﾌﾞﾙ及び電線配線	m	7.4	7			ﾄﾗﾌ･ころがし配線,40mm以下,撤去(不使用) CCP･AP0.9-50P
					ｹｰﾌﾞﾙ及び電線配線	m	14.8	15			ﾄﾗﾌ･ころがし配線,20mm以下,撤去(不使用) CCP･AP0.9-10P
					ｹｰﾌﾞﾙ及び電線配線	m	10.7	11			ﾄﾗﾌ･ころがし配線,20mm以下,撤去(不使用) VVR2sq-2C
					ｹｰﾌﾞﾙ及び電線配線	m	1.2	1			管内配線,20mm以下,撤去(不使用) VVR2sq-2C
					ｹｰﾌﾞﾙ及び電線配線	m	1.0	1			ﾄﾗﾌ･ころがし配線,5mm以下,撤去(不使用) IV5.5sq
					ｹｰﾌﾞﾙ及び電線配線	m	0.6	1			管内配線,5mm以下,撤去(不使用) IV5.5sq
				CB010410	現場発生品及び支給品運搬	t	1.408	1.41			ｸﾚｰﾝ装置付4～4.5t積、吊能力2.9t,28.0km以下
				CB010420	現場発生品及び支給品積込･荷卸	t	1.408	1.41			ｸﾚｰﾝ装置付4～4.5t積、吊能力2.9t
					処分費(スクラップ材)	kg	1,406.2	1,406.2			通信ｹｰﾌﾞﾙ
					処分費(スクラップ材)	kg	1.6	1.6			電力ｹｰﾌﾞﾙ
通信設備						式		1			
	道路情報表示設備工					式		1			
		道路情報表示装置撤去工				式		1			
			道路情報表示板撤去			面	5	5			
					道路情報表示装置据付(表示機)	面	1	1			表示機 A形,撤去(不使用)
					道路情報表示装置据付(表示機)	面	4	4			表示機 B形,撤去(不使用)
				CB010410	現場発生品及び支給品運搬	t	2.760	2.76			ｸﾚｰﾝ装置付4～4.5t積、吊能力2.9t,17.0km以下
				CB010420	現場発生品及び支給品積込･荷卸	t	2.760	2.76			ｸﾚｰﾝ装置付4～4.5t積、吊能力2.9t
					ｽｸﾗｯﾌﾟ	t	2.760	2.76			ﾍﾋﾞｰH3
		支柱撤去工				式		1			
			支柱撤去			基	5	5			
					標識柱撤去(片持式･門型式)	基	5	5			片持式 400kg以上/基,3基以上
				CB010410	現場発生品及び支給品運搬	t	8.154	8.15			ｸﾚｰﾝ装置付4～4.5t積、吊能力2.9t,17.0km以下
				CB010420	現場発生品及び支給品積込･荷卸	t	8.154	8.15			ｸﾚｰﾝ装置付4～4.5t積、吊能力2.9t
					ｽｸﾗｯﾌﾟ	t	8.154	8.15			ﾍﾋﾞｰH3

レベル1 工事区分	レベル2 工種	レベル3 種別	レベル4 細別	レベル5 規格	レベル6 積算要素	単位	当初数量		変更数量		摘要
							計算数量	計上数量	計算数量	計上数量	
		支柱基礎撤去工				式		1			
			支柱基礎撤去			個所	5	5			
					標識基礎撤去(片持式･門型式)	m3	15.5	15.5			
					山土	m3	38.6	39			
			殻運搬	鉄筋Co殻		m3	15.5	16			
				CB227010	殻運搬	m3	15.5	15.5			ｺﾝｸﾘｰﾄ(鉄筋)構造物とりこわし,機械積込,8.0km以下
			殻処分	鉄筋Co殻		m3	15.5	16			
					処分費	t	38.9	38.9			鉄筋Co殻
	道路土工					式		1			
		法面工				式		1			
			法面整形(盛土部)			m2	33.6	34			
				CB220010	法面整形	m2	33.6	33.6			盛土部
	法面工					式		1			
		植生工				式		1			
			人工張芝			m2	33.6	34			
				CB220910	人工張芝	m2	33.6	33.6			
	排水構造物工					式		1			
		排水工				式		1			
			U型側溝	落蓋側溝360型 撤去再設置		m	5.8	6			
					U型側溝	m	5.8	5.8			再利用撤去･据付け
			蓋版	落蓋側溝360型用蓋 撤去再設置		枚	12	12			
					蓋版	枚	12	12			再利用撤去･据付け
	構造物撤去工					式		1			
		構造物取壊し工				式		1			
			ｺﾝｸﾘｰﾄ構造物取壊し	無筋構造物		m3	0.8	1			
					構造物とりこわし	m3	0.8	0.8			無筋構造物,機械施工
			舗装版切断	As舗装版 t=3～10cm		m	32.4	32			
				CB430510	舗装版切断	m	32.4	32.4			ｱｽﾌｧﾙﾄ舗装版,15cm以下
			舗装版破砕	As舗装版 t=3～10cm		m2	28.9	29			
				CB430310	舗装版破砕	m2	28.9	28.9			ｱｽﾌｧﾙﾄ舗装版,15cm以下
		防護柵撤去				式		1			
			防護柵撤去(ｶﾞｰﾄﾞﾚｰﾙ)	Gr-C-4E(再利用)		m	4.0	4			
					防護柵撤去工(ｶﾞｰﾄﾞﾚｰﾙ撤去工)	m	4.0	4.0			土中建込･標準型,Gr-C-4E
		運搬処理工				式		1			
			殻運搬	無筋Co殻、As殻		m3	3.3	3			
				CB227010	殻運搬	m3	0.8	0.8			ｺﾝｸﾘｰﾄ(無筋)構造物とりこわし,機械積込,5.7km以下
				CB227010	殻運搬	m3	2.5	2.5			舗装版破砕,機械(騒音対策不要、厚15cm以下),6.5km以下
			殻処分	無筋Co殻、As殻		m3	3.3	3			
					処分費	t	1.8	1.8			無筋Co殻
					処分費	t	6.0	6.0			As殻

レベル1 工事区分	レベル2 工種	レベル3 種別	レベル4 細別	レベル5 規格	レベル6 積算要素	単位	当初数量		変更数量		摘要
							計算数量	計上数量	計算数量	計上数量	
	舗装工					式		1			
		ｱｽﾌｧﾙﾄ舗装工(車道部)				式		1			
			下層路盤(車道･路肩部)	再生砕石RC-40 t=50cm		m2	23.5	24			
				CB410031	下層路盤(歩道部)	m2	23.5	23.5			500mm,3層施工,再生ｸﾗｯｼｬﾗﾝ RC-40
			上層路盤(車道･路肩部)	粒度調整砕石M-25 t=10cm		m2	23.6	24			
				CB410041	上層路盤(歩道部)	m2	23.6	23.6			100mm,1層施工,粒度調整砕石 M-25
			基層(車道･路肩部)	①再生粗粒度As(20) t=5cm		m2	23.6	24			
				CB410240	基層(車道･路肩部)	m2	23.6	23.6			1.4m未満(仕上厚50mm以下),50mm,各種(2.30以上2.40t/m3未満),ﾌﾟﾗｲﾑｺｰﾄ PK-3
			表層(車道･路肩部)	⑤密粒度As(20F)改質Ⅱ型 t=5cm		m2	23.6	24			
				CB410260	表層(車道･路肩部)	m2	23.6	23.6			1.4m未満(仕上厚50mm以下),50mm,各種(2.30以上2.40t/m3未満),ﾀｯｸｺｰﾄ PK-4
		ｱｽﾌｧﾙﾄ舗装工(歩道部)				式		1			
			凍上抑制層(歩道部)	路盤用砂 t=15cm		m2	5.0	5			
					凍上抑制層	m2	5.0	5.0			路盤用砂 t=15cm
			路盤工(歩道部)	再生砕石RC-40 t=10cm		m2	5.0	5			
				CB410031	下層路盤(歩道部)	m2	5.0	5.0			100mm,1層施工,再生ｸﾗｯｼｬﾗﾝ RC-40
			表層(歩道部)	⑦再生細粒度As(13F) t=3cm		m2	5.0	5			
				CB410261	表層(歩道部)	m2	5.0	5.0			1.4m未満(仕上厚50mm以下),30mm,各種(2.10以上2.20t/m3未満),ﾌﾟﾗｲﾑｺｰﾄ PK-3
	縁石工					式		1			
		縁石工				式		1			
			歩車道境界ﾌﾞﾛｯｸ			m	5.5	6			
				CB422510	歩車道境界ﾌﾞﾛｯｸ	m	5.5	5.5			設置,各種1000-2000mm、150-550kg未満,0.5個/m
				CB240010	ｺﾝｸﾘｰﾄ	m3	0.3	0.3			小型構造物,人力打設,土木(2)･港湾(5) 高炉 18-8-40,一般養生
				CB240210	型枠	m2	2.2	2.2			一般型枠,均しｺﾝｸﾘｰﾄ
	防護柵工					式		1			
		防護柵				式		1			
			防護柵設置(ｶﾞｰﾄﾞﾚｰﾙ)	Gr-C-4E(再利用)		m	4.0	4			
					防護柵設置工(材料費を除く手間のみ)	m	4.0	4.0			土中建込,Gr-C-4E
			立入防止柵撤去再設置			m	10.0	10			
					立入防止柵撤去･再設置	m	10.0	10.0			
	区画線工					式		1			
		区画線工				式		1			
			ﾍﾟｲﾝﾄ式区画線			m	22.0	22			
					区画線設置	m	22.0	22.0			ﾍﾟｲﾝﾄ式溶剤型,有り,実線 15cm,常温,白
	仮設工					式		1			
		施工ﾔｰﾄﾞ整備				式		1			
			敷鉄板設置･撤去			m2	315.9	316			設置･撤去
					敷鉄板設置･撤去	m2	315.9	315.9			
					敷鉄板賃料	枚	34	34			22×1,524×6,096(mm),13日
		交通管理工				式		1			
			交通誘導警備員			人日	98	98			
					交通誘導警備員A	人	49	49			
					交通誘導警備員B	人	49	49			

レベル1 工事区分	レベル2 工種	レベル3 種別	レベル4 細別	レベル5 規格	レベル6 積算要素	単位	当初数量		変更数量		摘要
							計算数量	計上数量	計算数量	計上数量	
共通仮設						式		1			
	共通仮設費					式		1			
		運搬費				式		1			
			仮設材運搬費	敷鉄板		t	54.536	54.5			
					仮設材等の運(鋼矢板、H形鋼、覆工板、敷鉄板等)	t	54.536	54.54			北海道・東北・北陸・中・四国・九州,16km,12m以内 往路
					仮設材等の運(鋼矢板、H形鋼、覆工板、敷鉄板等)	t	54.536	54.54			北海道・東北・北陸・中・四国・九州,16km,12m以内 復路
					仮設材等の積込み取卸し費	t	54.536	54.54			積込み、取卸し(往復分)

機器製作工･設置工

【機　器　製　作　工】　　数　量　表

設　備　名	場　　所	項　　目	名　　称	規　　格	内　　訳	数量	単位	備　　考
道路情報板設備	集計							
			外部接続端末	鍵付きノートPC		1	台	

【機　器　製　作　工】　　数　量　表

設　備　名	場　　所	項　　目	名　　称	規　　格	内　　訳	数量	単位	備　　考
道路情報板設備								
	三沢1							
			IPカメラ(旋回式)			1	台	

【設　備　設　置　工】　　数　量　表

設　備　名	場　　所	施　　工	項　　目	名　　称	規　　格	数量	単位	備　　考
道路情報板設備	集計							
				IPカメラ(旋回式)		1	台	三沢1

【設　備　設　置　工】　　数　量　表

設　備　名	場　　所	施　　工	項　　目	名　　称	規　　格	数量	単位	備　　考
道路情報板設備								
	三沢1	設置						
				IPカメラ(旋回式)		1	台	

数　量　拾　い　出　し　表

配線工(撤去)

【数量総括表】

工　種	設　備　名	施工場所	作 業	施工方法	種　別	名　称	規　格	数　量	単位	備　考
配線工	道路情報板設備	【集計】	撤去	管内配線	通信ケーブル	通信ケーブル	CCP･AP0.65-10P	85.0	m	
				管内配線	通信ケーブル	通信ケーブル	CCP･AP0.9-50P	241.2	m	
				管内配線	通信ケーブル	通信ケーブル	CCP･AP0.9-10P	5277.4	m	
				架空配線	通信ケーブル	通信ケーブル	CCP･AP0.9-10P	718.5	m	20径間
				ころがし配線	通信ケーブル	通信ケーブル	CCP･AP0.9-50P	7.4	m	
				ころがし配線	通信ケーブル	通信ケーブル	CCP･AP0.9-10P	14.8	m	
				ころがし配線	電力ケーブル	電力ケーブル	VVR2sq-2C	10.7	m	
				管内配線	電力ケーブル	電力ケーブル	VVR2sq-2C	1.2	m	
				ころがし配線	電力ケーブル	電力ケーブル	IV5.5sq	1.0	m	
				管内配線	電力ケーブル	電力ケーブル	IV5.5sq	0.6	m	
			処分費							
						電力ケーブル	VVR2sq-2C	1.5	kg	0.125kg/m
						通信ケーブル	CCP･AP0.65-10P	10.2	kg	0.120kg/m
						通信ケーブル	CCP･AP0.9-10P	1202.1	kg	0.200kg/m
						通信ケーブル	CCP･AP0.9-50P	193.9	kg	0.780kg/m
						電力ケーブル	IV5.5sq	0.1	kg	0.070kg/m
						電力ケーブル計		1.6	kg	
						通信ケーブル計		1406.2	kg	
						総計		1407.8	kg	

【数量拾い出し表】

工種： 配線工　　設備名： 道路情報板設備　　施工場所： 八戸野辺地線　　作業： 撤去

アイソメNO	ケーブルNO	配線区間 自	配線区間 至	施工方法	種別	名称	規格	単位	合計	条数	内訳
		【集計】									
				管内配線	通信ケーブル	通信ケーブル	CCP･AP0.65-10P	m	85.0		
				管内配線	通信ケーブル	通信ケーブル	CCP･AP0.9-50P	m	241.2		
				管内配線	通信ケーブル	通信ケーブル	CCP･AP0.9-10P	m	5277.4		
				架空配線	通信ケーブル	通信ケーブル	CCP･AP0.9-10P	m	718.5		
				ころがし配線	通信ケーブル	通信ケーブル	CCP･AP0.9-50P	m	7.4		
				ころがし配線	通信ケーブル	通信ケーブル	CCP･AP0.9-10P	m	14.8		
				ころがし配線	電力ケーブル	電力ケーブル	VVR2sq-2C	m	10.7		
				管内配線	電力ケーブル	電力ケーブル	VVR2sq-2C	m	1.2		
				ころがし配線	電力ケーブル	電力ケーブル	IV5.5sq	m	1.0		
				管内配線	電力ケーブル	電力ケーブル	IV5.5sq	m	0.6		

【数量拾い出し表】

工種： 配線工　　設備名： 道路情報板設備　　施工場所： 八戸野辺地線　　作業： 撤去

アイソメNO	ケーブルNO	配線区間 自	配線区間 至	施工方法	種別	名称	規格	単位	合計	条数	内訳																					
		【下田2】																														
1	1	NTT柱	B形道路情報表示板	管内配線	通信ケーブル	通信ケーブル	CCP･AP0.65-10P	m	85.0	1	2.0	8.0	75.0																			

【数量拾い出し表】

工種： 配線工　　設備名： 道路情報板設備　　施工場所： 八戸野辺地線　　作業： 撤去

アイソメNO	ケーブルNO	配線区間 自	配線区間 至	施工方法	種別	名称	規格	単位	合計	条数	内訳
		【本線：A形】									
2	1	管理事務所 MDF	接続箱	管内配線	通信ケーブル	通信ケーブル	CCP･AP0.9-50P	m	240.0	1	240.0
2	2	接続箱	A形道路情報表示板	管内配線	通信ケーブル	通信ケーブル	CCP･AP0.9-10P	m	536.0	1	536.0

【数量拾い出し表】

工種： 配線工　　設備名： 道路情報板設備　　施工場所： 八戸野辺地線　　作業： 撤去

アイソメNO	ケーブルNO	配線区間 自	配線区間 至	施工方法	種別	名称	規格	単位	合計	条数	内訳																			
		【三沢1】																												
2	1	管理事務所 MDF	接続箱	管内配線	通信ケーブル	通信ケーブル	CCP･AP0.9-10P	m	180.0	1	180.0																			
2	2	接続箱	B形道路情報表示板	管内配線	通信ケーブル	通信ケーブル	CCP･AP0.9-10P	m	15.0	1	15.0																			
2	2		4径間	架空配線	通信ケーブル	通信ケーブル	CCP･AP0.9-10P	m	168.5	1		150.5	18.0																	

【数量拾い出し表】

工種： 配線工　　設備名： 道路情報板設備　　施工場所： 八戸野辺地線　　作業： 撤去

アイソメNO	ケーブルNO	配線区間 自	配線区間 至	施工方法	種別	名称	規格	単位	合計	条数	内訳																			
		【三沢2】																												
2	1	接続箱	B形道路情報表示板	管内配線	通信ケーブル	通信ケーブル	CCP･AP0.9-10P	m	35.0	1	35.0																			
2	1		4径間	架空配線	通信ケーブル	通信ケーブル	CCP･AP0.9-10P	m	135.0	1		135.0																		

【数量拾い出し表】

工種： 配線工　　設備名： 道路情報板設備　　施工場所： 八戸野辺地線　　作業： 撤去

アイソメNO	ケーブルNO	配線区間 自	配線区間 至	施工方法	種別	名称	規格	単位	合計	条数	内訳																				
		【終点1】																													
2	1	管理事務所 MDF	接続箱	管内配線	通信ケーブル	通信ケーブル	CCP･AP0.9-10P	m	4509.0	1	240.0	4269.0																			
2	2		1径間	架空配線	通信ケーブル	通信ケーブル	CCP･AP0.9-10P	m	40.0	1			40.0																		
2	2	接続箱	B形道路情報表示板	架空配線	通信ケーブル	通信ケーブル	CCP･AP0.9-10P	m	150.0	1	150.0																				
			4径間																												

【数量拾い出し表】

工種： 配線工　　設備名： 道路情報板設備　　施工場所： 八戸野辺地線　　作業： 撤去

アイソメNO	ケーブルNO	配線区間 自	配線区間 至	施工方法	種別	名称	規格	単位	合計	条数	内訳
		【終点2】									
2	1	接続箱	B形道路情報表示板	架空配線	通信ケーブル	通信ケーブル	CCP･AP0.9-10P	m	225.0	1	225.0
			7径間								

【数量拾い出し表】

工種： 配線工　　設備名： 道路情報板設備　　施工場所： 八戸野辺地線　　作業： 撤去

アイソメNO	ケーブルNO	配線区間 自	配線区間 至	施工方法	種別	名称	規格	単位	合計	条数	内訳																			
		【第二みちのく有料道路管理事務所】																												
3	1	監視制御盤	MDF	ころがし配線	通信ケーブル	通信ケーブル	CCP･AP0.9-50P	m	7.4	1	0.7		0.7	1.3	3.7		1.0													
3	1			管内配線	通信ケーブル	通信ケーブル	CCP･AP0.9-50P	m	1.2	1		0.6				0.6														
3	2	監視制御盤	MDF	ころがし配線	通信ケーブル	通信ケーブル	CCP･AP0.9-10P	m	14.8	2	0.7		0.7	1.3	3.7		1.0													
3	2			管内配線	通信ケーブル	通信ケーブル	CCP･AP0.9-10P	m	2.4	2		0.6				0.6														
3	3	分電盤	監視制御盤	ころがし配線	電力ケーブル	電力ケーブル	VVR2sq-2C	m	10.7	1	0.9		3.8	1.3	3.7		1.0													
3	3			管内配線	電力ケーブル	電力ケーブル	VVR2sq-2C	m	1.2	1		0.6				0.6														
3	4	監視制御盤	既設接地母線	ころがし配線	電力ケーブル	電力ケーブル	IV5.5sq	m	1.0	1	1.0																			
3	4			管内配線	電力ケーブル	電力ケーブル	IV5.5sq	m	0.6	1		0.6																		

【 ア イ ソ メ 図 】

工種：配線工・配管工　　設備名：道路情報板設備　　施工場所： 八戸野辺地線　　アイソメ番号： 1

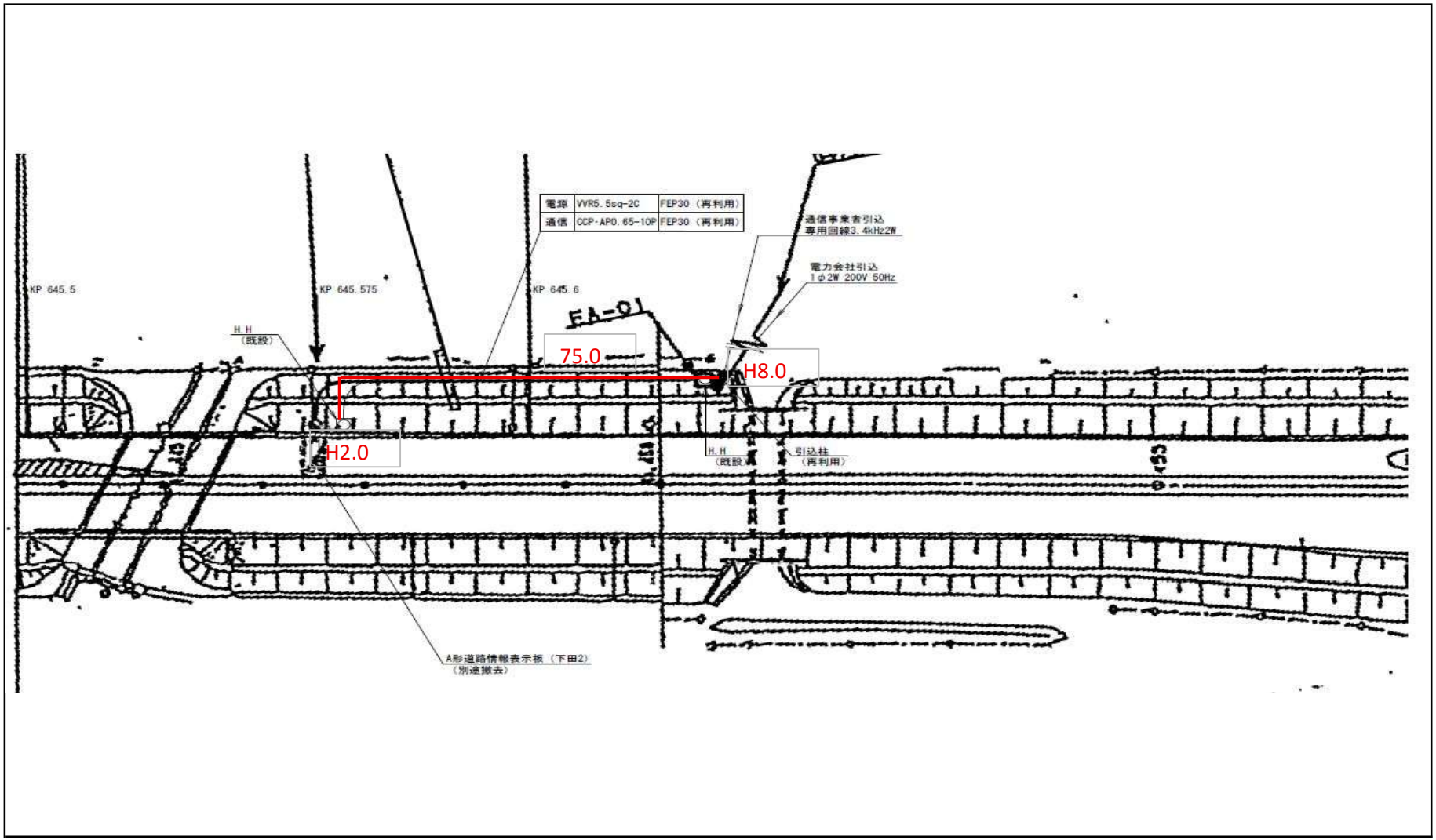

【 ア イ ソ メ 図 】

工種：配線工・配管工　　設備名：道路情報板設備　　施工場所： 八戸野辺地線　　アイソメ番号： 2

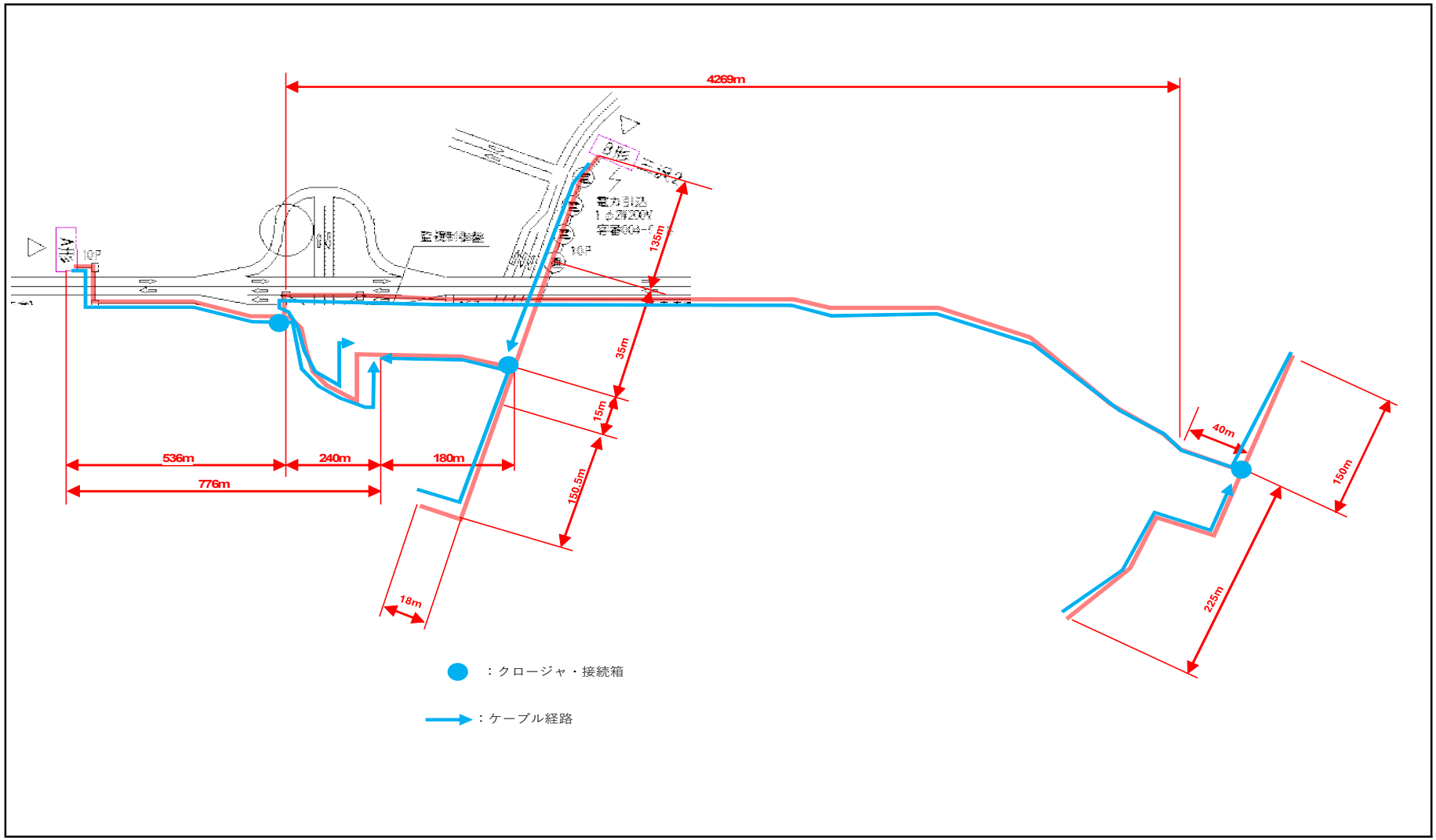

【 ア イ ソ メ 図 】

工種：配線工・配管工　　設備名：道路情報板設備　　施工場所： 八戸野辺地線　　アイソメ番号： 3

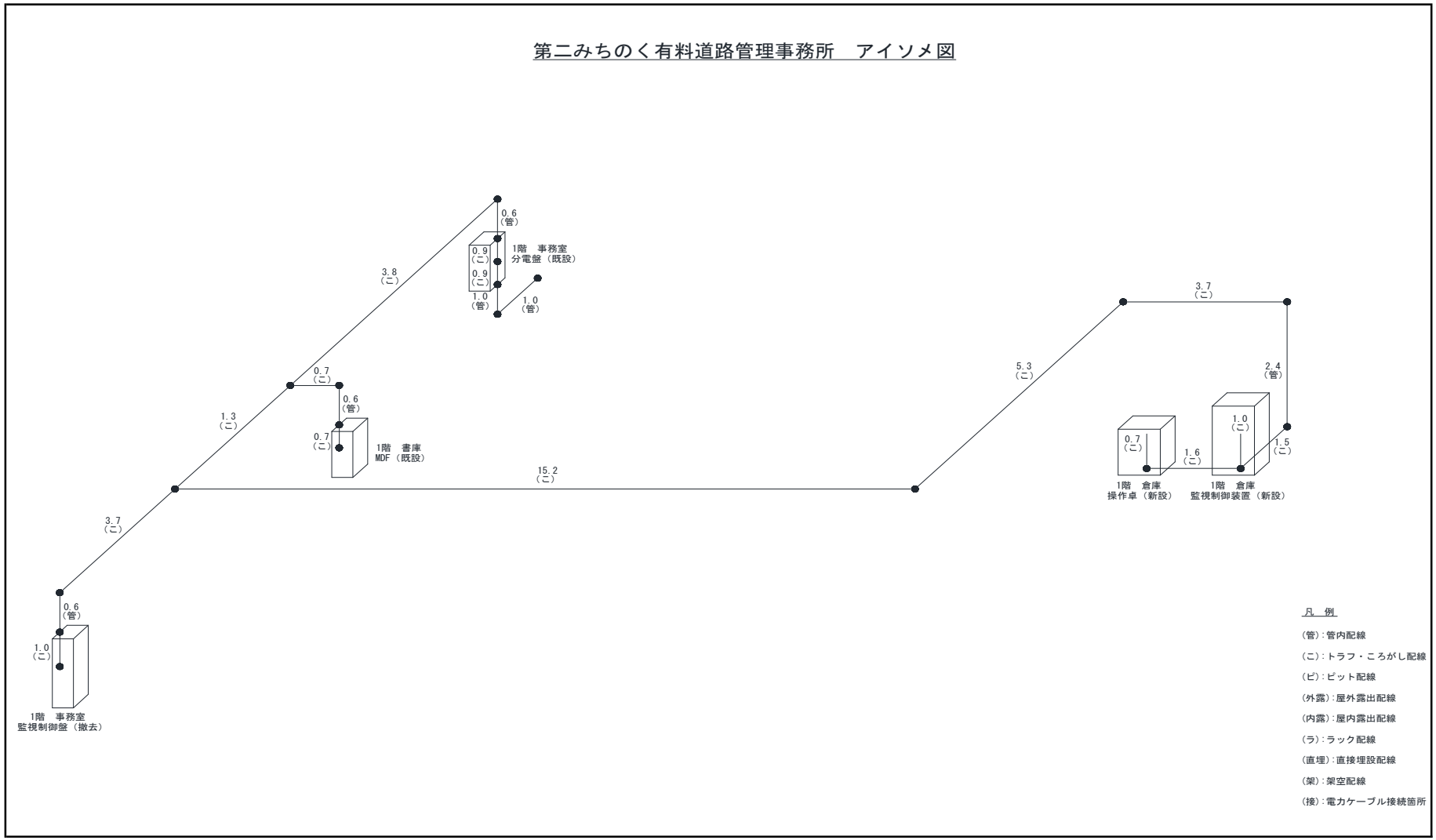

【数　量　総　括　表】

工種	施工方法	種　　別	名　　称	規　　格	単位	本線A	三沢1・2	終点1	終点2	合計	備考
＜土工＞			盛土法面整形		m2	8.8	16.5		8.3	33.6	
			不足土（購入土）	地山換算	m3	8.4	14.5	5.1	4.2	32.2	
				ﾙｰｽﾞ換算	m3	10.1	17.4	6.1	5.0	38.6	
＜法面工＞			人工張芝		m2	8.8	16.5		8.3	33.6	
＜構造物撤去工＞			舗装版切断	t=3～10cm	m		16.2	8.1	8.1	32.4	
			舗装版取壊し	t=3～10cm	m2		14.3	7.4	7.2	28.9	
			取壊工	既設基礎	m3	3.1	6.2	3.1	3.1	15.5	
				縁石				0.8		0.8	
			防護柵撤去	再利用撤去	m				4.0	4.0	
			殻運搬	鉄筋Co殻	m3	3.1	6.2	3.1	3.1	15.5	
			殻運搬	無筋Co殻	m3			0.8		0.8	
			殻運搬	As殻	m3		1.4	0.4	0.7	2.5	
			処分量	鉄筋Co殻	t	7.8	15.5	7.8	7.8	38.9	
			処分量	無筋Co殻	t			1.8		1.8	
			処分量	As殻	t		3.4	0.9	1.7	6.0	
			道路情報標示装置撤去	B形	面		2	1	1	4	530.0kg/面
				A形	面	1				1	640.0kg/面
				処分費	t	0.640	1.060	0.530	0.530	2.760	
			標識柱撤去		基		2	1	1	4	1524.0kg/基
					基	1				1	2058.2kg/基
				処分費	t	2.058	3.048	1.524	1.524	8.154	
			U型側溝撤去	再利用撤去	m			5.8		5.8	
			蓋版撤去	再利用撤去	枚			12		12	
＜排水構造物工＞			U型側溝設置	落蓋360型、再設置	m			5.8		5.8	
			蓋板設置		枚			12		12	

【数　量　総　括　表】

工種	施工方法	種　　別	名　　称	規　　格	単位	本線A	三沢1・2	終点1	終点2	終点2	備考
＜舗装工＞			下層路盤（車道・路肩部）	RC-40、t=50cm	m2		13.2	3.7	6.6	23.5	
			上層路盤（車道・路肩部）	M-25、t=10cm	m2		14.3	2.1	7.2	23.6	
			基層（車道・路肩部）	①再生粗粒度As(20)、t=5cm	m2		14.3	2.1	7.2	23.6	
			表層（車道・路肩部）	⑤密粒度As(20F)改質Ⅱ型、t=5cm	m2		14.3	2.1	7.2	23.6	
			凍上抑制層（歩道部）	砂、t=15cm	m2			5.0		5.0	
			路盤（歩道部）	RC-40、t=10cm	m2			5.0		5.0	
			表層（歩道部）	⑦再生細粒度As(13F)、t=3cm	m2			5.0		5.0	
＜防護柵工＞			防護柵設置		m				4.0	4.0	
			立入防止柵撤去・再設置		m	10.0				10.0	
＜縁石工＞			歩車道境界ブロック	C種　再設置	m			5.5		5.5	
			コンクリート	小型構造物	m3			0.3		0.3	
			型枠		m2			2.2		2.2	
＜区画線工＞			区画線工	ペイント式実線	m		11.0	5.5	5.5	22.0	
＜仮設工＞			敷鉄板設置撤去	22×1524×6096	m2	315.9				315.9	
					枚	34				34	
					t	54.536				54.536	

設備名：道路情報板設備　施工場所：本線A

工種	施工方法	種別	名　　称	規　　格	数量 当初	数量	単位	備考
＜構造物撤去工＞			表示装置撤去	A形	1		面	640.0kg/面
			標識柱撤去		1		基	2058.2kg/基
			基礎撤去		3.1		m3	
			立入防止柵撤去	(再利用撤去)	10.0		m	
			殻運搬	鉄筋Co殻	3.1		m3	
			殻処分	鉄筋Co殻	7.8		t	
＜土工＞			盛土法面整形		8.8		m2	
			不足土(購入土)	地山換算	8.4		m3	
				ﾙｰｽﾞ換算	10.1		m3	
＜法面工＞			人工張芝		8.8		m2	
＜仮設工＞			敷鉄板設置撤去		315.9		m2	
					34		枚	
					54.536		t	

構造物撤去工

道路情報板

細　　別	規　　格	数　量	単位
道路情報標示装置撤去	7文字2段タイプ	1.0	式
表示装置撤去	NHL7型相当(640kg) 1面		
標識柱撤去	1983.0+75.2=2056.2 1基		
基礎撤去	有筋コンクリート 3.1m3		
立入防止柵撤去 (再利用撤去)	10.0m		
殻運搬 鉄筋Co殻	3.1m3		
殻処分 鉄筋Co殻	3.1×2.5 7.8t		

【土木関係　数量拾い出し表】-1

工種:道路情報板　　設備名:　　施工場所：　　作業:土工

A形情報板支柱	数量	1基

品番	材料	寸法		単位重量	個数	重量(kg)	備考
1	STK400	φ355.6×t9.5	-5500	81.1	1	446	
2	SS400	t32	700×700	251.2	1	123	
3	SS400	t12	310×180	94.2	8	42	
4	SS400	t25	1500×600	196.2	1	177	
5	SS400	t12	225×140	94.2	4	12	
6	SS400	t12	225×330	94.2	2	14	
7	SS400	t12	225×300	94.2	2	13	
8	SS400	t12	225×410	94.2	2	17	
9	SS400	t12	225×720	94.2	2	31	
10	SS400	t6	60×475	47.1	3	4	点検窓
11	SS400	t6	180×160	47.1	3	4	点検窓
12	SPCC	t3.2	180×160	25.12	3	2	点検窓蓋
13	SS400	φ16	-299	1.58	2	1	ケーブルサポート
14	SGP	φ34.0×t3.2	-3060	2.43	2	15	
15	SGP	φ34.0×t3.2	-597	2.43	2	3	
16	SS400	φ22	-332	2.98	6	6	
17	SS400	φ16	-266	1.58	11	5	
18	SS400	t4.5	100×237	35.32	2	2	
19	STK400	φ76.3×t4.2	-70	7.47	1	1	
20	SS400	t6	110×110	47.1	1	1	
21	SS400	t6	350×660	47.1	2	22	
22	SS400	t6	50×208	47.1	4	2	
23	STK400	φ114.3×t4.5	-80	12.2	1	1	
24	SS400	t9	140×140	70.65	1	1	
25	SS400	L75×75×t6	-220	6.85	1	2	
26	SS400	t6	55×49	47.1	1	-	
27	SS400	t9	250×330	70.65	1	6	
28	SS400	t9	59×888	70.65	1	4	
29	六角ナット	SS400 M8		-	2	-	
30	SS400	t12	250×250	94.2	2	12	
31	SS400	t12	250×250	94.2	2	12	
32	SS400	t9	53×517	70.65	1	2	
33	SS400	t6	55×200	47.1	2	1	
34	SS400	t6	40×83	47.1	4	1	
35	SS400	t9	160×330	70.65	1	4	
36	SS400	t9	50×66	70.65	1	-	
37	SS400	□150×100×6	597	21.70	1	13	
38	SS400	□150×150×6	483	26.40	1	13	
39	SS400	t4.5	150×150	35.33	4	2	
40	SS400	t6	40×200	47.1	1	1	
41	SS400	t9	380×380	71.65	1	10	
42	SS400	t6	100×125	47.1	4	2	
43	SS400	t3.2	125×280	25.12	1	1	
44	SS400	t6	310×330	47.1	1	5	
45	SS400	t6	50×168	47.1	2	1	
46	六角ナット	SS400 M8		-	6	-	

合計 1,037 kg

品番	材料	寸法		単位重量	個数	重量(kg)	備考
1	SS400	L125×75×t10	-1380	14.9	2	41	
2	SS400	L125×75×t10	-1417	14.9	2	42	
3	SS400	t6	451×3700	47.1	1	79	
4	SS400	L125×75×t7	-3830	10.7	2	82	
5	SS400	L65×65×t6	-1305	5.91	2	15	
6	SS400	L65×65×t6	-1417	5.91	2	17	
7	SS400	[125×65×t6×t8	-780	13.4	4	42	
8	SS400	L65×65×t6	-3838	5.91	1	23	
9	SS400	L65×65×t6	-3838	5.91	1	23	
10	SS400	L125×75×t10	-620	14.9	2	18	
11	SS400	L125×75×t10	-501	14.9	2	15	
12	SS400	L125×75×t10	-404	14.9	2	12	
13	SS400	L125×75×t10	-329	14.9	2	10	
14	SS400	L125×75×t10	-606	14.9	2	18	
15	SS400	L65×65×t6	-509	5.91	2	6	
16	SS400	L65×65×t6	-412	5.91	2	5	
17	SS400	t6	69×305	47.1	4	4	
18	SS400	L65×65×t6	-250	5.91	4	6	
19	SS400	t6	80×140	47.1	10	5	
20	SS400	t6	50×80	47.1	12	2	
21	SS400	t6	55×105	47.1	16	4	
22	SS400	L50×50×t6	-60	4.43	8	2	
23	SS400	t6	60×126	47.1	8	3	
24	SS400	t6	60×125	47.1	8	3	
25	テーパ座金	SS400 M14		-	6	-	
26	六角ナット	SS400 M12		-	8	-	
27	アイボルト	SS400 M24		-	2	-	ナット付

合計 477 kg

品番	材料	寸法		単位重量	個数	重量(kg)	備考
1	SS400	L65×65×t6	-5380	5.91	1	32	
2	SS400	FB65×t6	-3720	3.06	1	11	
3	SS400	FB65×t6	-635	3.06	6	12	
4	ｴｷｽﾊﾟﾝﾄﾞﾒﾀﾙ	XS63	205×665	10.4	1	1	
5	ｴｷｽﾊﾟﾝﾄﾞﾒﾀﾙ	XS63	215×665	10.4	1	1	
6	SS400	FB50×t6	-2540	2.36	4	24	
7	SS400	FB50×t6	-2560	2.36	1	6	
8	ｴｷｽﾊﾟﾝﾄﾞﾒﾀﾙ	XS63	580×590	10.4	4	14	
9	ｴｷｽﾊﾟﾝﾄﾞﾒﾀﾙ	XS63	430×590	10.4	1	3	
10	SS400	t6	35×55	47.1	8	1	
11	SS400	t6	65×150	47.1	8	4	
12	STKM	φ21.72×t5.0	-30	2.06	8	-	
13	SS400	t9	59×67	70.65	16	4	
14	SS400	t9	59×90	70.65	16	6	
15	SS400	L65×65×t6	-2110	5.91	2	25	
16	SS400	L65×65×t6	-2425	5.91	1	14	
17	SS400	FB50×t6	-820	2.36	1	2	
18	SS400	FB50×t6	-1585	2.36	1	4	
19	SS400	FB50×t6	-3640	2.36	1	9	
20	ｴｷｽﾊﾟﾝﾄﾞﾒﾀﾙ	XS63	530×1215	10.4	1	7	
21	SS400	FB50×t6	-2610	2.36	1	6	
22	SS400	FB50×t6	-2040	2.36	2	10	
23	ｴｷｽﾊﾟﾝﾄﾞﾒﾀﾙ	XS63	430×775	10.4	1	3	
24	ｴｷｽﾊﾟﾝﾄﾞﾒﾀﾙ	XS63	430×490	10.4	2	4	
25	SGP	φ34.0×t3.2	-23400	2.43	1	57	

合計 260　ｋｇ

品番	材料	寸法		単位重量	個数	重量(kg)	備考
1	SS400	[150×75×t6.5×t10	-3850	18.6	1	72	
2	SS400	[150×75×t6.5×t10	-3850	18.6	1	72	
3	SS400	t9	130×68.5	70.65	22	14	
4	テーパ座金	SS400 M22		-	20	-	
5	STK400	φ101.6×t4.2	-2800	10.1	1	28	
6	SS400	t6	φ130	47.1	1	1	
7	SPCC	t3.2	φ101	25.12	1	-	
8	アイボルト	SS400 M12		-	2	-	
9	カップリング	厚鋼 28		-	2	-	
10	SS400	t6	120×252	47.1	6	9	
11	SS400	t9	100×120	70.65	3	3	
12	SS400	t9	100×79	70.65	3	2	
13	SS400	t6	45×108	47.1	6	1	
14	STK400	φ76.3×t3.2	-700	5.77	1	4	
15	SS400	t6	170×170	47.1	1	1	
16	SS400	t9	120×125	70.65	2	2	
17	SPCC	t3.2	φ76	25.12	1	-	
18	カップリング	厚鋼 36		-	1	-	

合計 209　ｋｇ

鋼材重量	1,037+477+260+209＝ 1,983	1,983 kg

【土木関係　数量拾い出し表】-3

工種:道路情報板　　設備名:　　施工場所：　　作業:土工

流出情報板基礎	数量	1基

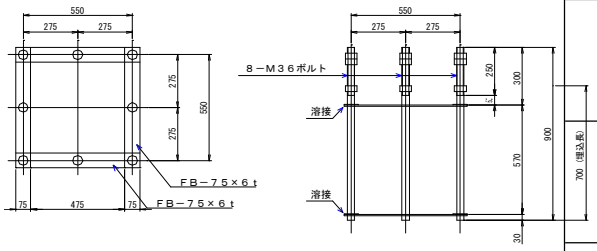

アンカーボルト部材表

記　号	部　　材	単位重量 (kg／m)	数量	質量 (kg)
①	SS400 丸鋼φ36-900	7.99	8	57.53
②	SS400 平鋼75×t6-625	3.53	8	17.65
合　計				75.18

アンカーボルト 重量	75.180	75.2 kg			

【土木関係　数量拾い出し表】-4

NO.	本線A	A形情報板基礎(盛土部)	数量　1 基

(単位＝m)

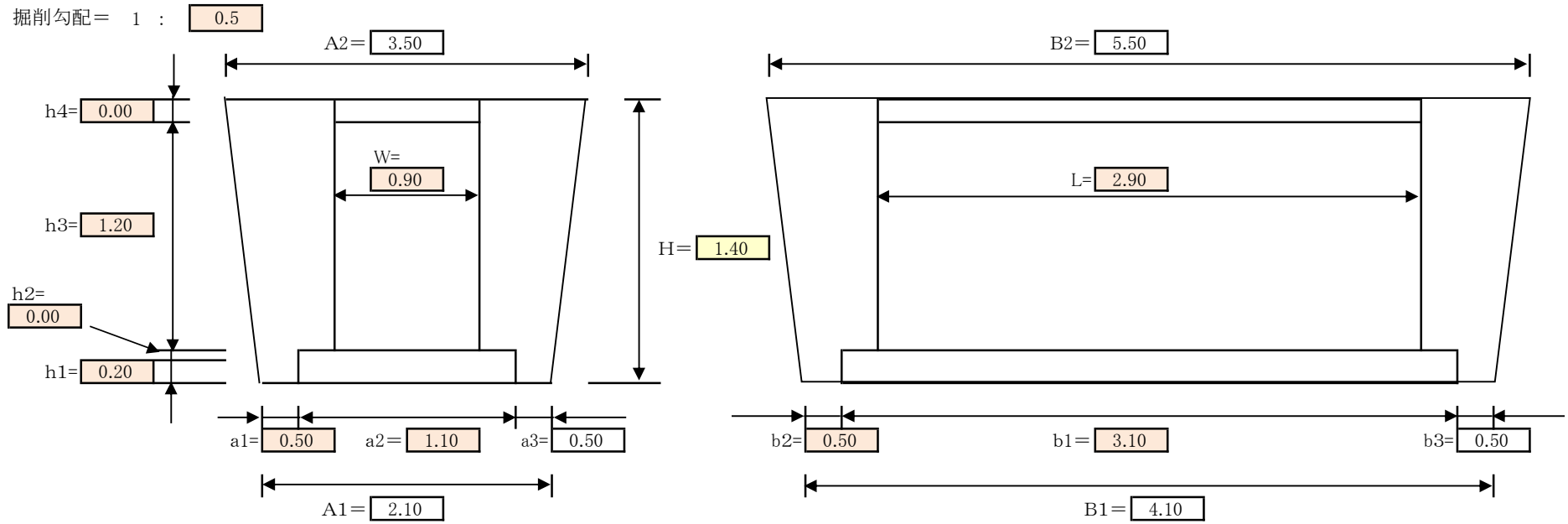

工　種	計　算　式	計算結果
	― ―	
コンクリート	W×L×h3　＝ 0.900 × 2.900 × 1.200	3.132 × 1 ＝ 3.132 m^3
砕　石	a2×b1×h1　＝ 1.100 × 3.100 × 0.200	0.682 × 1 ＝ 0.682 m^3
	計算式参考資料:工学出版㈱　実用図解 数量算出公式　東京工学研究会 編	

土工

道路情報板

細　　別	規　　格	数　量	単位
機械床堀	図面より 3.3m3	3.3	m^3
埋戻	図面より 10.5m3	10.5	m^3
不足土(購入土)	※地山換算土量 3.3 － 10.5 / 0.9 8.36m3	8.4	m^3
盛土法面整形	図面より 8.8m2	8.8	m^2
人工張芝	法面整形に同じ 8.8m2	8.8	m^2

設備名：道路情報板設備　施工場所：本線、工事用道路・作業ﾔｰﾄﾞ

工種	施工方法	種別	名　　称	規　　格	数量		単位	備考
					当初			
＜施工ヤード設置撤去＞								
		敷鉄板設置工	敷鉄板設置	22×1524×6096	315.9		m2	
					34		枚	
		敷鉄板撤去工	敷鉄板撤去	22×1524×6096	315.9		m2	
					34		枚	
					54.536		t	1.604t/枚

【数　量　総　括　表】

三沢1・2

工種	施工方法	種　　別	名　　称	規　　格	当初		単位	備考
＜構造物撤去工＞			表示装置撤去	B形	2		面	530.0kg/面
			標識柱撤去		2		基	1524.0kg/基
			基礎撤去		6.2		m3	
			舗装版切断	t=10cm	16.2		m	
			舗装版破砕	t=10cm	14.3		m2	
			殻運搬	鉄筋Co殻	6.2		m3	
			殻運搬	As殻	1.4		m3	
			処分量	鉄筋Co殻	15.5		t	
			処分量	As殻	3.4		t	
＜土工＞			法面整形	盛土部	16.5		m2	
			不足土(購入土)	地山換算	14.5		m3	
				ﾙｰｽﾞ換算	17.4			
＜法面工＞			人工張芝		16.5		m2	
＜舗装工＞			下層路盤（車道・路肩部）	RC-40、t=50cm	13.2		m2	
			上層路盤（車道・路肩部）	M-25、t=10cm	14.3		m2	
			基層（車道・路肩部）	①再生粗粒度As(20)、t=5cm	14.3		m2	
			表層（車道・路肩部）	⑤密粒度As(20F)改質Ⅱ型、t=5cm	14.3		m2	
＜区画線工＞			区画線工	ペイント式実線	11.0		m	

構造物撤去工

道路情報板

細　　別	規　　格	数　量	単位
道路情報標示装置撤去	7文字2段タイプ	1.0	式
表示装置撤去	NHL7型相当(530kg) 2面		
標識柱撤去	1448.8+75.2=1524.0kg/基 2基		
基礎撤去	有筋コンクリート　3.1×2 6.2m3		
舗装版切断 t=10cm	図面より　8.10×2 16.2m		
舗装版破砕 t=10cm	図面より　7.15×2 14.3m2		
殻運搬 鉄筋Co殻	6.2m3		
殻運搬 As殻	図面より　0.72×2 1.4m3		
殻処分 鉄筋Co殻	6.2×2.5 15.5t		
殻処分 As殻	図面より　1.69×2 3.4t		

【土木関係　数量拾い出し表】-2

工種:道路情報板

	B形情報板支柱	数量	1基

	材　料		寸　法	単位質量	個数	質量 (kg)
1	STK400	φ355.6×t9.5	5.000 m	81.10 kg/m	1	405.5
2	SS400	t32.0	0.490 m^2	251.20 kg/m^2	1	123.1
3	SS400	t12.0	0.050 m^2	94.20 kg/m^2	8	37.7
4	SS400	t25.0	0.900 m^2	196.30 kg/m^2	1	176.7
5	SS400	t12.0	0.032 m^2	94.20 kg/m^2	4	12.1
6	SS400	t12.0	0.068 m^2	94.20 kg/m^2	2	12.8
7	SS400	t12.0	0.092 m^2	94.20 kg/m^2	2	17.3
8	SS400	t12.0	0.074 m^2	94.20 kg/m^2	2	13.9
9	SS400	t12.0	0.162 m^2	94.20 kg/m^2	2	30.5
10	SS400	t6.0	0.159 m^2	47.10 kg/m^2	1	7.5
11	SS400	L75×t6.0	0.330 m	6.85 kg/m	1	2.3
12	SS400	t9.0	0.023 m^2	70.65 kg/m^2	1	1.6
13	STK400	φ114.3×t4.5	0.053 m	12.20 kg/m	1	0.6
14	SS400	t6.0	0.029 m^2	47.10 kg/m^2	2	2.7
15	SS400	t6.0	0.032 m^2	47.10 kg/m^2	2	3.0
16	SS400	RBφ10	0.340 m	0.62 kg/m	2	0.4
17	SPCC	t3.2	0.029 m^2	25.12 kg/m^2	2	1.5
18	SS400	t6.0	0.006 m^2	47.10 kg/m^2	2	0.6
19	SS400	[125×65×t6.0	0.560 m	13.40 kg/m	1	7.5
20	SS400	FB100×t6	0.560 m	4.71 kg/m	1	2.6
21	SS400	FB65×t6	0.500 m	3.06 kg/m	1	1.5
22	STK400	φ89.1×t4.2	0.156 m	8.79 kg/m	1	1.4
23	SS400	t6.0	0.045 m^2	47.10 kg/m^2	1	2.1
24	SS400	t6.0	0.042 m^2	47.10 kg/m^2	1	2.0
25	SS400	RBφ22	0.300 m	2.98 kg/m	6	5.4
26	SGP	φ27.2×t2.8	2.760 m	1.68 kg/m	2	9.3
27	SS400	RBφ16	0.300 m	1.58 kg/m	8	3.8
28	STK400	φ42.7×t3.2	1.250 m	3.12 kg/m	1	3.9
29	SS400	FB50×t6	0.050 m	2.36 kg/m	2	0.2
				合　計		889.5

	材　料		寸　法	単位質量	個数	質量 (kg)
1	SS400	t9.0	0.616 m^2	70.65 kg/m^2	2	87.0
2	SS400	L65×t6.0	2.998 m	5.91 kg/m	2	35.4
3	SS400	L65×t6.0	0.377 m	5.91 kg/m	2	4.5
4	SS400	L75×65×t6.0	0.470 m	6.38 kg/m	2	6.0
5	SS400	t6.0	0.003 m^2	47.10 kg/m^2	2	0.3
6	SS400	t6.0	0.798 m^2	47.10 kg/m^2	1	37.6
7	SS400	L130×t9.0	3.710 m	17.90 kg/m	2	132.8
8	SS400	FB50×t6	0.340 m	2.36 kg/m	4	3.2
9	SS400	t6.0	0.057 m^2	47.10 kg/m^2	6	16.1
10	SS400	t6.0	0.020 m^2	47.10 kg/m^2	13	12.2
11	SS400	t6.0	0.016 m^2	47.10 kg/m^2	2	1.5
12	SS400	t6.0	0.010 m^2	47.10 kg/m^2	1	0.5
13	SS400	FB50×t6	0.582 m	2.36 kg/m	9	12.4
14	SS400	L50×t6.0	0.700 m	4.43 kg/m	6	18.6
15	SGP	φ27.2×t2.8	0.933 m	1.68 kg/m	2	3.1
16	SS400	t9.0	0.020 m^2	70.65 kg/m^2	4	5.7
				合　計		376.9

	材　料		寸　法	単位質量	個数	質量 (kg)
1	SS400	L75×50×t6.0	3.710 m	5.67 kg/m	1	21.0
2	SS400	L50×t6.0	5.090 m	4.43 kg/m	1	22.5
3	SS400	FB50×t6	0.565 m	2.36 kg/m	6	8.0
4	SS400	L50×t6.0	0.565 m	4.43 kg/m	2	5.0
5	エキスパンドメタルXS-63		2.091 m^2	10.40 kg/m^2	1	21.7
6	SGP	φ27.2×t2.8	19.460 m	1.68 kg/m	1	32.7
7	SS400	FB65×t6	2.300 m	3.06 kg/m	1	7.0
8	エキスパンドメタルXS-63		0.330 m^2	10.40 kg/m^2	1	3.4
9	SS400	FB50×t6	14.590 m	2.36 kg/m	1	34.4
10	エキスパンドメタルXS-63		1.978 m^2	10.40 kg/m^2	1	20.6
11	SS400	FB75×t6	0.440 m	3.53 kg/m	2	3.1
12	SS400	FB38×t6	0.070 m	1.79 kg/m	7	0.9
13	SPCC	t3.2	0.021 m^2	25.12 kg/m^2	2	1.1
14	SS400	t4.5	0.011 m^2	35.33 kg/m^2	1	0.4
15	SS400	t6.0	0.006 m^2	47.10 kg/m^2	2	0.6
				合　計		182.4

鋼材重量	889.5+376.9+182.4＝				
	1448.8	1448.8 kg			

【土木関係　数量拾い出し表】-3

工種:道路情報板

	流出情報板基礎	数量	1基

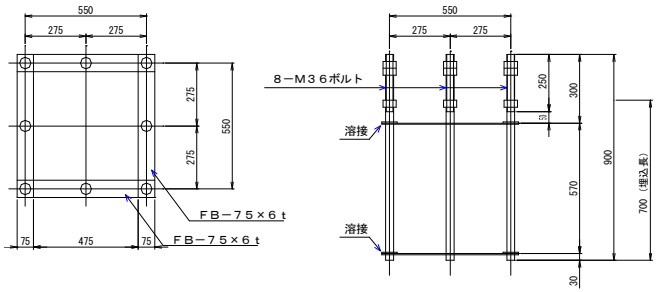

アンカーボルト部材表

記　号	部　　材	単位重量 (kg／m)	数量	質量 (kg)
①	SS400 丸鋼φ36-900	7.99	8	57.53
②	SS400 平鋼75×t6-625	3.53	8	17.65
合　計				75.18

アンカーボルト 重量	75.180	75.2 kg			

【土木関係　数量拾い出し表】-6

NO.	終点1	B形情報板基礎	数量　1 基

（単位＝m）

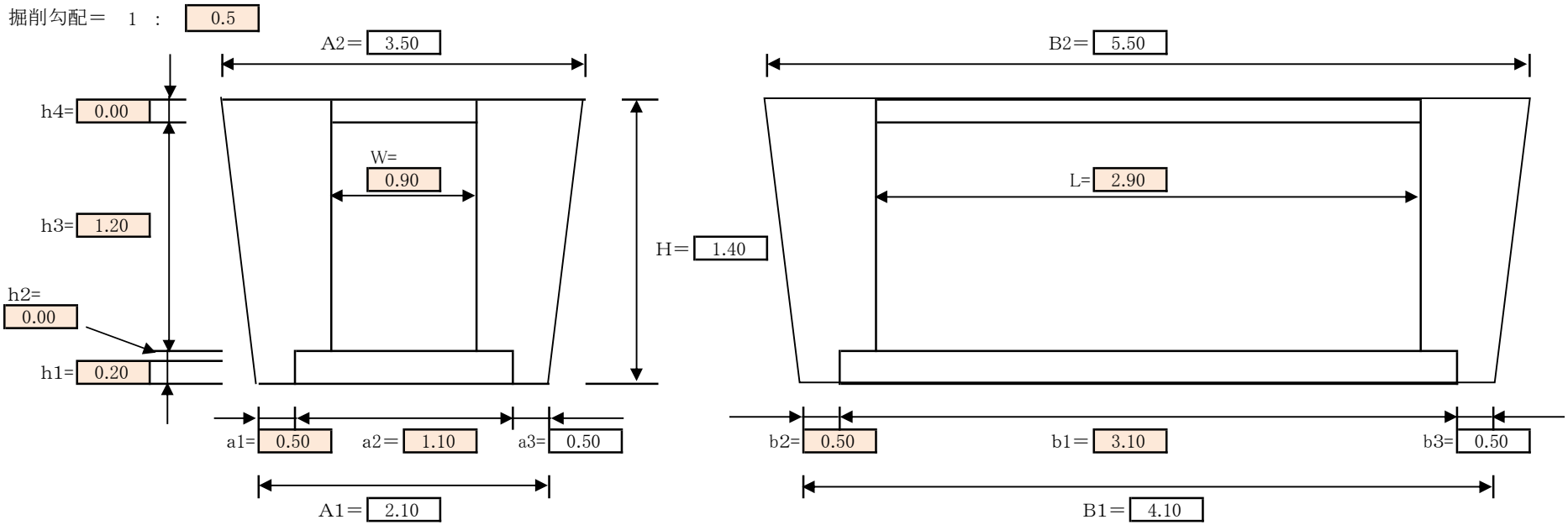

工　種	計　算　式	計算結果
	― ―	
コンクリート	W×L×h3 ＝ 0.900 × 2.900 × 1.200	3.132 × 1 ＝ 3.132 m^3
砕　石	a2×b1×h1 ＝ 1.100 × 3.100 × 0.200	0.682 × 1 ＝ 0.682 m^3
	計算式参考資料：工学出版㈱　実用図解 数量算出公式　東京工学研究会 編	

土工

道路情報板

細　　別	規　　格	数　量	単位
機械床堀	図面より　7.4×2 14.8m3	14.8	m^3
埋戻	図面より　13.2×2 26.4m3	26.4	m^3
不足土	※地山換算土量 14.8 － 26.4 / 0.9 14.53m3	14.5	m^3
盛土法面整形	図面より　8.25×2 16.5m2	16.5	m^2
人工張芝	法面整形に同じ 16.5m2	16.5	m^2

土工

道路情報板

細　　別	規　　格	数　量	単位
下層路盤 再生砕石RC-40 t=50cm	6.60×2 13.2m2	13.2	m^3
上層路盤 粒度調整砕石M-25 t=10cm	7.15×2 14.3m2	14.3	m^3
基層 ①再生粗粒度As(20) t=5cm	7.15×2 14.3m2	14.3	m^3
表層 ⑤密粒度As(20F)改質Ⅱ型 t=5cm	7.15×2 14.3m2	14.3	m^2

区画線工

数　量　計　算　書

種　別	規　格	算　式	数　量
区画線工			
	ペイント式 実線 w=15cm	L = 5.50 × 2　　L = 11.00	11.0 m

【数　量　総　括　表】

終点1

工種	施工方法	種　　別	名　　称	規　　格	当初合計		単位	備考
＜構造物撤去工＞			舗装版切断	t=3～10cm	8.1		m	
			舗装版取壊し	t=10cm	2.8		m2	
				t=3cm	4.6		m2	
			取壊工	既設基礎	3.1		m3	
				縁石	0.8			
			殻運搬	鉄筋Co殻	3.1		m3	
			殻運搬	無筋Co殻	0.8		m3	
			殻運搬	As殻	0.4		m3	
			処分量	鉄筋Co殻	7.8		t	
			処分量	無筋Co殻	1.8		t	
			処分量	As殻	0.9		t	
			道路情報標示装置撤去	B形	1		面	530.0kg/面
			標識柱撤去		1		基	1524.0kg/基
			U型側溝撤去	再利用撤去	5.8		m	
			蓋版撤去	再利用撤去	12		枚	
			不足土（購入土）	地山換算	5.1		m3	
				ﾙｰｽﾞ換算	6.1		m3	
＜排水構造物工＞			U型側溝設置	落蓋360型、再設置	5.8		m	
			蓋板設置		12		枚	
＜舗装工＞			下層路盤（車道・路肩部）	RC-40、t=50cm	3.7		m2	
			上層路盤（車道・路肩部）	M-25、t=10cm	2.1		m2	
			基層（車道・路肩部）	①再生粗粒度As(20)、t=5cm	2.1		m2	
			表層（車道・路肩部）	⑤密粒度As(20F)改質Ⅱ型、t=5cm	2.1		m2	
			凍上抑制層（歩道部）	砂、t=15cm	5.0		m2	
			路盤（歩道部）	RC-40、t=10cm	5.0		m2	
			表層（歩道部）	⑦再生細粒度As(13F)、t=3cm	5.0		m2	
＜縁石工＞			歩車道境界ブロック	C種　再設置	5.5		m	
			コンクリート	小型構造物	0.3		m3	
			型枠		2.2		m2	
＜区画線工＞			区画線工	ペイント式実線	5.5		m	

撤去工

数　量　計　算　書

種　別	規　格	算　式	数　量
舗装版切断	t=3～10cm	L = 5.50+0.376×2+0.90×2 = 8.05	8.1 m
舗装版取壊し	t=10cm	A = 2.80 = 2.80	2.8 m2
	t=3cm	A = 4.60 = 4.60	4.6 m2
殻運搬	As殻	V = 2.80*0.1+4.60*0.03 = 0.42	0.4 m3
殻処理	As殻	t = 0.42*2.15 = 0.90	0.9 t
取壊工			
既設基礎		V = 3.13 = 3.13	3.1 m3
殻運搬	鉄筋Co殻	V = 3.13 = 3.13	3.1 m3
殻処理	鉄筋Co殻	t = 3.13*2.50 = 7.825	7.8 t
縁石	18×21×30cm	L = 5.50	
		V = (0.195*0.40+0.4*0.1+0.10*0.10*2)*5.5	0.8 m3
		V = 0.759	
殻運搬	無筋Co殻	V = 0.76 = 0.76	0.8 m3
殻処理	無筋Co殻	t = 0.759*2.35 = 1.784	1.8 t
道路情報標示装置撤去	B形	NHL7型相当(530kg)	1 面
標識柱撤去		1448.8+75.2=1524.0kg	1 基
U型側溝撤去	再利用撤去		5.8 m
蓋版撤去	再利用撤去		12 枚

【土木関係　数量拾い出し表】-2

工種:道路情報板　　設備名:　　施工場所：

	B形情報板支柱	数量	1基

	材　料		寸　法	単位質量	個数	質量 (kg)
1	STK400	φ355.6×t9.5	5.000 m	81.10 kg/m	1	405.5
2	SS400	t32.0	0.490 m^2	251.20 kg/m^2	1	123.1
3	SS400	t12.0	0.050 m^2	94.20 kg/m^2	8	37.7
4	SS400	t25.0	0.900 m^2	196.30 kg/m^2	1	176.7
5	SS400	t12.0	0.032 m^2	94.20 kg/m^2	4	12.1
6	SS400	t12.0	0.068 m^2	94.20 kg/m^2	2	12.8
7	SS400	t12.0	0.092 m^2	94.20 kg/m^2	2	17.3
8	SS400	t12.0	0.074 m^2	94.20 kg/m^2	2	13.9
9	SS400	t12.0	0.162 m^2	94.20 kg/m^2	2	30.5
10	SS400	t6.0	0.159 m^2	47.10 kg/m^2	1	7.5
11	SS400	L75×t6.0	0.330 m	6.85 kg/m	1	2.3
12	SS400	t9.0	0.023 m^2	70.65 kg/m^2	1	1.6
13	STK400	φ114.3×t4.5	0.053 m	12.20 kg/m	1	0.6
14	SS400	t6.0	0.029 m^2	47.10 kg/m^2	2	2.7
15	SS400	t6.0	0.032 m^2	47.10 kg/m^2	2	3.0
16	SS400	RBφ10	0.340 m	0.62 kg/m	2	0.4
17	SPCC	t3.2	0.029 m^2	25.12 kg/m^2	2	1.5
18	SS400	t6.0	0.006 m^2	47.10 kg/m^2	2	0.6
19	SS400	[125×65×t6.0	0.560 m	13.40 kg/m	1	7.5
20	SS400	FB100×t6	0.560 m	4.71 kg/m	1	2.6
21	SS400	FB65×t6	0.500 m	3.06 kg/m	1	1.5
22	STK400	φ89.1×t4.2	0.156 m	8.79 kg/m	1	1.4
23	SS400	t6.0	0.045 m^2	47.10 kg/m^2	1	2.1
24	SS400	t6.0	0.042 m^2	47.10 kg/m^2	1	2.0
25	SS400	RBφ22	0.300 m	2.98 kg/m	6	5.4
26	SGP	φ27.2×t2.8	2.760 m	1.68 kg/m	2	9.3
27	SS400	RBφ16	0.300 m	1.58 kg/m	8	3.8
28	STK400	φ42.7×t3.2	1.250 m	3.12 kg/m	1	3.9
29	SS400	FB50×t6	0.050 m	2.36 kg/m	1	0.2
				合　計		889.5

	材　料		寸　法	単位質量	個数	質量 (kg)
1	SS400	t9.0	0.616 m^2	70.65 kg/m^2	2	87.1
2	SS400	L65×t6.0	2.998 m	5.91 kg/m	2	35.4
3	SS400	L65×t6.0	0.377 m	5.91 kg/m	2	4.5
4	SS400	L75×65×t6.0	0.470 m	6.38 kg/m	2	6.0
5	SS400	t6.0	0.003 m^2	47.10 kg/m^2	2	0.3
6	SS400	t6.0	0.798 m^2	47.10 kg/m^2	1	37.6
7	SS400	L130×t9.0	3.710 m	17.90 kg/m	2	132.8
8	SS400	FB50×t6	0.340 m	2.36 kg/m	4	3.2
9	SS400	t6.0	0.057 m^2	47.10 kg/m^2	6	16.1
10	SS400	t6.0	0.020 m^2	47.10 kg/m^2	13	12.2
11	SS400	t6.0	0.016 m^2	47.10 kg/m^2	2	1.5
12	SS400	t6.0	0.010 m^2	47.10 kg/m^2	1	0.5
13	SS400	FB50×t6	0.582 m	2.36 kg/m	9	12.4
14	SS400	L50×t6.0	0.700 m	4.43 kg/m	6	18.6
15	SGP	φ27.2×t2.8	0.933 m	1.68 kg/m	2	3.1
16	SS400	t9.0	0.020 m^2	70.65 kg/m^2	4	5.7
				合　計		376.9

	材　料		寸　法	単位質量	個数	質量 (kg)
1	SS400	L75×50×t6.0	3.710 m	5.67 kg/m	1	21.0
2	SS400	L50×t6.0	5.090 m	4.43 kg/m	1	22.5
3	SS400	FB50×t6	0.565 m	2.36 kg/m	6	8.0
4	SS400	L50×t6.0	0.565 m	4.43 kg/m	2	5.0
5	エキスパンドメタルXS-63		2.091 m^2	10.40 kg/m^2	1	21.7
6	SGP	φ27.2×t2.8	19.460 m	1.68 kg/m	1	32.7
7	SS400	FB65×t6	2.300 m	3.06 kg/m	1	7.0
8	エキスパンドメタルXS-63		0.330 m^2	10.40 kg/m^2	1	3.4
9	SS400	FB50×t6	14.590 m	2.36 kg/m	1	34.4
10	エキスパンドメタルXS-63		1.978 m^2	10.40 kg/m^2	1	20.6
11	SS400	FB75×t6	0.440 m	3.53 kg/m	2	3.1
12	SS400	FB38×t6	0.070 m	1.79 kg/m	7	0.9
13	SPCC	t3.2	0.021 m^2	25.12 kg/m^2	2	1.1
14	SS400	t4.5	0.011 m^2	35.33 kg/m^2	1	0.4
15	SS400	t6.0	0.006 m^2	47.10 kg/m^2	2	0.6
				合　計		182.4

鋼材重量	889.5+376.9+182.4＝				
	1448.8	1448.8 kg			

【土木関係　数量拾い出し表】-3

工種:道路情報板　　設備名:　　施工場所：

	流出情報板基礎	数量	1基

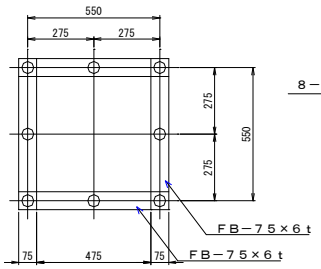

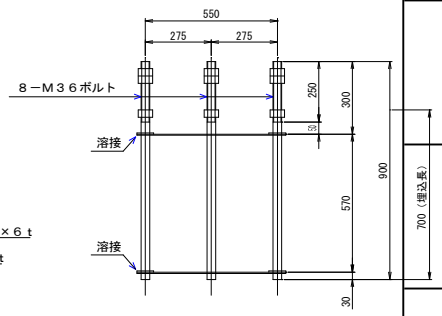

アンカーボルト部材表

記　号	部　　材	単位重量 (kg／m)	数量	質量 (kg)
①	SS400 丸鋼φ36-900	7.99	8	57.53
②	SS400 平鋼75×t6-625	3.53	8	17.65
合　計				75.18

アンカーボルト 重量	75.180	75.2 kg			

【土木関係　数量拾い出し表】-6

NO.	終点1	B形情報板基礎	数量　1 基

（単位＝m）

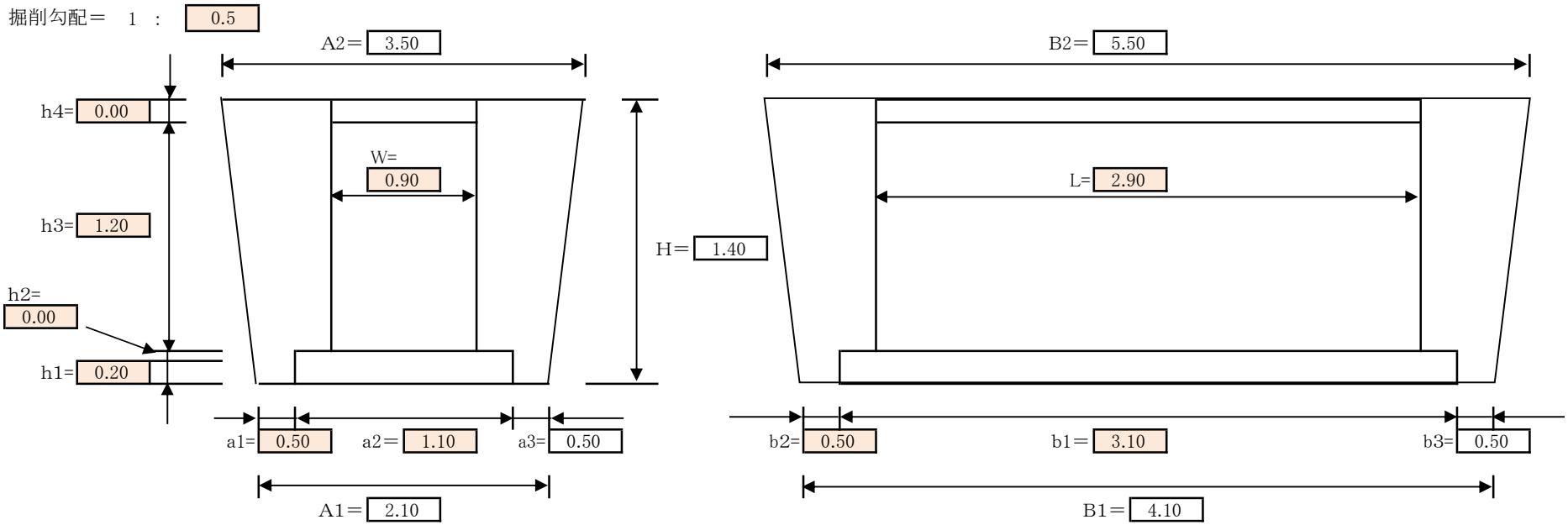

工　種	計　算　式	計算結果
	― ―	
コンクリート	W×L×h3 ＝ 0.900 × 2.900 × 1.200	3.132 × 1 ＝ 3.132 m^3
砕　石	a2×b1×h1 ＝ 1.100 × 3.100 × 0.200	0.682 × 1 ＝ 0.682 m^3
	計算式参考資料：工学出版㈱　実用図解 数量算出公式　東京工学研究会 編	

内 訳 計 算 書

種　　別： 土工
細　　別：　　1　　式当り

種別/細別	規　　格	算　　式	数　量
床堀			13.2 m3
埋戻し			16.5 m3
不足土		V = 13.2-(16.5/0.9)　　=　　5.13	5.1 m3

内 訳 計 算 書

種　　別： 排水工
細　　別： 撤去・復旧工　　1　式当り

種別/細別	規　格	算　式	数　量
排水工			
撤去・復旧工			
	落蓋式U型側溝		
	360	L = 5.8	5.8 m
	蓋版		
		N = 12	12 枚

落蓋式U型側溝360

材　料　計　算　書

10.0m当り

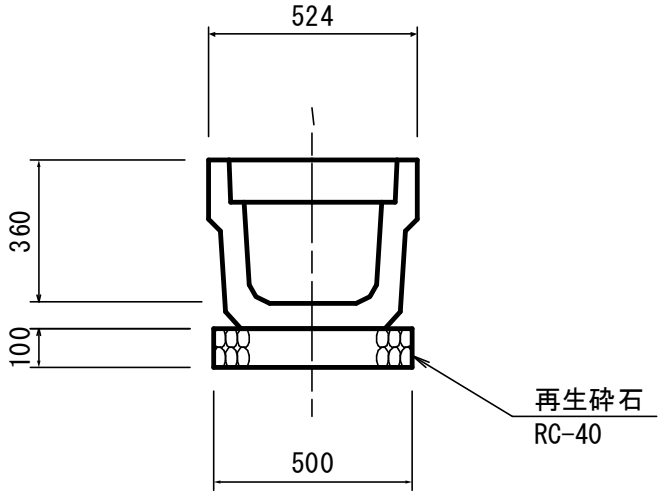

B =	360	mm
c =	360	mm
t1 =	0	mm
t2 =	100	mm
W =	500	mm

種　別	規　格	算　式		数　量
落蓋式U型	360	10.00/2.0	= 5.000	5.00 個
再生砕石	最大粒径40mm t=10cm	0.50*10.00	= 5.000	5.00 m^2
		0.50*0.10*10.00	= 0.500	0.50 m^3

舗装工

数　量　計　算　書

種　別	規　格	算　式	数　量
【車道部】			
表層工	⑤密粒度As 20F 改質Ⅱ型 t=5cm	A =　　= 2.07	2.1 m^2
基層工	①再生粗粒度As 20 t=5cm	A =　　= 2.07	2.1 m^2
上層路盤工	粒度調整砕石 M-25 t=10cm	A =　　= 2.07	2.1 m^2
下層路盤工	再生砕石 RC-40 t=50cm	A =　　= 3.72	3.7 m^2
【歩道部】		設計図より	
表層工	⑦再生細粒度As 13F t=3cm	A =　　A = 4.95	5.0 m^2
路盤工	再生砕石 RC-40　t＝10㎝	A =　　A = 4.95	5.0 m^2
凍上抑制層	路盤用砂 t＝15㎝	A =　　A = 4.95	5.0 m^2

内 訳 計 算 書

種　　別： 縁石工
細　　別：　　1　　式当り

種別/細別	規　格	算　　式	数　量
歩道境界ブロック	新設	**詳細平面図より**	5.5 m
コンクリート	小型構造物	V = (0.4*0.1+0.10*0.10*2)*5.5 = 0.33	0.3 m3
型枠		A = 0.2*2*5.5 = 2.20	2.2 m2

区画線工

数　量　計　算　書

種　別	規　格	算　式	数　量
区画線工			
	ペイント式 実線 w=15cm	L　5.50	5.5 m

【数　量　総　括　表】

終点2

工種	施工方法	種　　別	名　　称	規　　格	当初		単位	備考
＜構造物撤去工＞			表示装置撤去	B形	1		面	530.0kg/面
			標識柱撤去		1		基	1524.0kg/基
			基礎撤去		3.1		m3	
			防護柵撤去	再利用撤去	4.0		m	
			舗装版切断	t=10cm	8.1		m	
			舗装版破砕	t=10cm	7.2		m2	
			殻運搬	鉄筋Co殻	3.1		m3	
			殻運搬	As殻	0.7		m3	
			処分量	鉄筋Co殻	7.8		t	
			処分量	As殻	1.7		t	
＜土工＞			法面整形	盛土部	8.3		m2	
			不足土(購入土)	地山換算	4.2		m3	
				ﾙｰｽﾞ換算	5.0			
＜法面工＞			人工張芝		8.3		m2	
＜舗装工＞			下層路盤（車道・路肩部）	RC-40、t=50cm	6.6		m2	
			上層路盤（車道・路肩部）	M-25、t=10cm	7.2		m2	
			基層（車道・路肩部）	①再生粗粒度As(20)、t=5cm	7.2		m2	
			表層（車道・路肩部）	⑤密粒度As(20F)改質Ⅱ型、t=5cm	7.2		m2	
＜防護柵工＞			防護柵設置工	Gr-C-4E再設置	4.0		m	
＜区画線工＞			区画線工	ペイント式実線	5.5		m	

構造物撤去工

道路情報板

細　　別	規　　格	数　量	単位
道路情報標示装置撤去	7文字2段タイプ	1.0	式
表示装置撤去	NHL7型相当(530kg) 1面		
標識柱撤去	1448.8+75.2=1524.0kg 1基		
基礎撤去	有筋コンクリート 3.1m3		
ガードレール撤去 (再設置)	Gr-C-4E 4.0m		
舗装版切断 t=10cm	図面より 8.1m		
舗装版破砕 t=10cm	図面より 7.2m2		
殻運搬 鉄筋Co殻	3.1m3		
殻運搬 As殻	図面より 0.7m3		
殻処分 鉄筋Co殻	3.1×2.5 7.8t		
殻処分 As殻	図面より 1.7t		

【土木関係　数量拾い出し表】-2

工種:道路情報板

	B形情報板支柱	数量	1基

	材　料		寸　法	単位質量	個数	質量 (kg)
1	STK400	φ355.6×t9.5	5.000 m	81.10 kg/m	1	405.5
2	SS400	t32.0	0.490 m^2	251.20 kg/m^2	1	123.1
3	SS400	t12.0	0.050 m^2	94.20 kg/m^2	8	37.7
4	SS400	t25.0	0.900 m^2	196.30 kg/m^2	1	176.7
5	SS400	t12.0	0.032 m^2	94.20 kg/m^2	4	12.1
6	SS400	t12.0	0.068 m^2	94.20 kg/m^2	2	12.8
7	SS400	t12.0	0.092 m^2	94.20 kg/m^2	2	17.3
8	SS400	t12.0	0.074 m^2	94.20 kg/m^2	2	13.9
9	SS400	t12.0	0.162 m^2	94.20 kg/m^2	2	30.5
10	SS400	t6.0	0.159 m^2	47.10 kg/m^2	1	7.5
11	SS400	L75×t6.0	0.330 m	6.85 kg/m	1	2.3
12	SS400	t9.0	0.023 m^2	70.65 kg/m^2	1	1.6
13	STK400	φ114.3×t4.5	0.053 m	12.20 kg/m	1	0.6
14	SS400	t6.0	0.029 m^2	47.10 kg/m^2	2	2.7
15	SS400	t6.0	0.032 m^2	47.10 kg/m^2	2	3.0
16	SS400	RBφ10	0.340 m	0.62 kg/m	2	0.4
17	SPCC	t3.2	0.029 m^2	25.12 kg/m^2	2	1.5
18	SS400	t6.0	0.006 m^2	47.10 kg/m^2	2	0.6
19	SS400	[125×65×t6.0	0.560 m	13.40 kg/m	1	7.5
20	SS400	FB100×t6	0.560 m	4.71 kg/m	1	2.6
21	SS400	FB65×t6	0.500 m	3.06 kg/m	1	1.5
22	STK400	φ89.1×t4.2	0.156 m	8.79 kg/m	1	1.4
23	SS400	t6.0	0.045 m^2	47.10 kg/m^2	1	2.1
24	SS400	t6.0	0.042 m^2	47.10 kg/m^2	1	2.0
25	SS400	RBφ22	0.300 m	2.98 kg/m	6	5.4
26	SGP	φ27.2×t2.8	2.760 m	1.68 kg/m	2	9.3
27	SS400	RBφ16	0.300 m	1.58 kg/m	8	3.8
28	STK400	φ42.7×t3.2	1.250 m	3.12 kg/m	1	3.9
29	SS400	FB50×t6	0.050 m	2.36 kg/m	2	0.2
				合　計		889.5

	材　料		寸　法	単位質量	個数	質量 (kg)
1	SS400	t9.0	0.616 m^2	70.65 kg/m^2	2	87.0
2	SS400	L65×t6.0	2.998 m	5.91 kg/m	2	35.4
3	SS400	L65×t6.0	0.377 m	5.91 kg/m	2	4.5
4	SS400	L75×65×t6.0	0.470 m	6.38 kg/m	2	6.0
5	SS400	t6.0	0.003 m^2	47.10 kg/m^2	2	0.3
6	SS400	t6.0	0.798 m^2	47.10 kg/m^2	1	37.6
7	SS400	L130×t9.0	3.710 m	17.90 kg/m	2	132.8
8	SS400	FB50×t6	0.340 m	2.36 kg/m	4	3.2
9	SS400	t6.0	0.057 m^2	47.10 kg/m^2	6	16.1
10	SS400	t6.0	0.020 m^2	47.10 kg/m^2	13	12.2
11	SS400	t6.0	0.016 m^2	47.10 kg/m^2	2	1.5
12	SS400	t6.0	0.010 m^2	47.10 kg/m^2	1	0.5
13	SS400	FB50×t6	0.582 m	2.36 kg/m	9	12.4
14	SS400	L50×t6.0	0.700 m	4.43 kg/m	6	18.6
15	SGP	φ27.2×t2.8	0.933 m	1.68 kg/m	2	3.1
16	SS400	t9.0	0.020 m^2	70.65 kg/m^2	4	5.7
				合　計		376.9

	材　料		寸　法	単位質量	個数	質量 (kg)
1	SS400	L75×50×t6.0	3.710 m	5.67 kg/m	1	21.0
2	SS400	L50×t6.0	5.090 m	4.43 kg/m	1	22.5
3	SS400	FB50×t6	0.565 m	2.36 kg/m	6	8.0
4	SS400	L50×t6.0	0.565 m	4.43 kg/m	2	5.0
5	エキスパンドメタルXS-63		2.091 m^2	10.40 kg/m^2	1	21.7
6	SGP	φ27.2×t2.8	19.460 m	1.68 kg/m	1	32.7
7	SS400	FB65×t6	2.300 m	3.06 kg/m	1	7.0
8	エキスパンドメタルXS-63		0.330 m^2	10.40 kg/m^2	1	3.4
9	SS400	FB50×t6	14.590 m	2.36 kg/m	1	34.4
10	エキスパンドメタルXS-63		1.978 m^2	10.40 kg/m^2	1	20.6
11	SS400	FB75×t6	0.440 m	3.53 kg/m	2	3.1
12	SS400	FB38×t6	0.070 m	1.79 kg/m	7	0.9
13	SPCC	t3.2	0.021 m^2	25.12 kg/m^2	2	1.1
14	SS400	t4.5	0.011 m^2	35.33 kg/m^2	1	0.4
15	SS400	t6.0	0.006 m^2	47.10 kg/m^2	2	0.6
				合　計		182.4

鋼材重量	889.5+376.9+182.4＝				
	1448.8	1448.8 kg			

【土木関係　数量拾い出し表】-3

工種:道路情報板

	流出情報板基礎	数量	1基

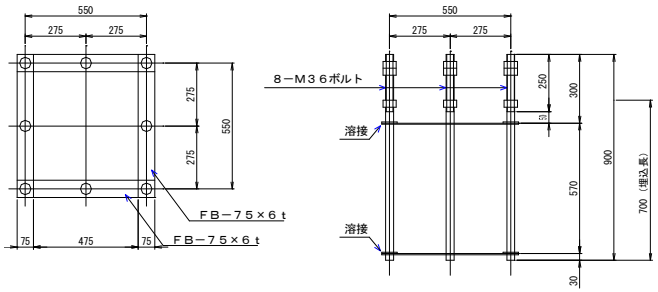

アンカーボルト部材表

記　号	部　　材	単位重量 (kg／m)	数量	質量 (kg)
①	SS400 丸鋼φ36-900	7.99	8	57.53
②	SS400 平鋼75×t6-625	3.53	8	17.65
合　計				75.18

アンカーボルト 重量	75.180	75.2 kg			

【土木関係　数量拾い出し表】-6

NO.	終点1	B形情報板基礎(平坦部)	数量　1 基

(単位＝m)

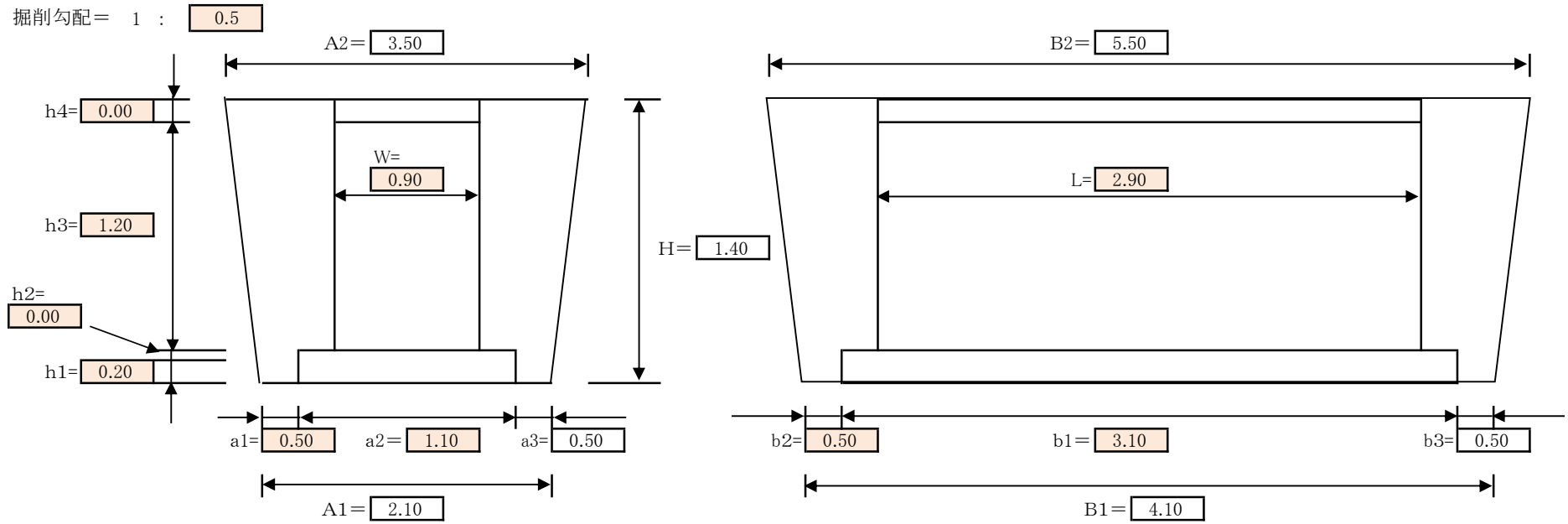

工　種	計　算　式	計算結果
	― ―	
コンクリート	W×L×h3 ＝ 0.900 × 2.900 × 1.200	3.132 × 1 ＝ 3.132 m^3
砕　石	a2×b1×h1 ＝ 1.100 × 3.100 × 0.200	0.682 × 1 ＝ 0.682 m^3
	計算式参考資料:工学出版㈱　実用図解 数量算出公式　東京工学研究会 編	

土工

道路情報板

細　　別	規　　格	数　量	単位
機械床堀	図面より 10.5m3	10.5	m^3
埋戻	図面より 13.2m3	13.2	m^3
不足土	※地山換算土量 10.5 － 13.2 / 0.9 4.16m3	4.2	m^3
盛土法面整形	図面より 8.25m2	8.3	m^2
人工張芝	法面整形に同じ 8.25m2	8.3	m^2

土工

道路情報板

細　　別	規　　格	数　量	単位
下層路盤 再生砕石RC-40 t=50cm	6.6m2	6.6	m^3
上層路盤 粒度調整砕石M-25 t=10cm	7.15m2	7.2	m^3
基層 ①再生粗粒度As(20) t=5cm	7.15m2	7.2	m^3
表層 ⑤密粒度As(20F)改質Ⅱ型 t=5cm	7.15m2	7.2	m^2

区画線工

数　量　計　算　書

種　別	規　格	算　式	数　量
区画線工			
	ペイント式 実線 w=15cm	L　5.50	5.5 m

敷鉄板賃料日数

工　　種		作業量	単位	作業日当り標準作業量		作業日数	仮設材在場日数	仮設材賃料日数	備　　考
仮設ﾔｰﾄﾞ									
敷鉄板設置撤去									
敷鉄板設置		315.9	m2	656.0	m^2／日	0.2	0.3	0.3	共通編Ⅱ-5-⑯-2(×1/2)
敷鉄板撤去		315.9	m2	701.0	m^2／日	0.2	0.3	0.3	共通編Ⅱ-5-⑯-2(×1/2)
道路情報表示装置撤去工									
道路情報表示装置撤去	表示機 A形,撤去(不使用)	1.0	面	2.0	面／日	0.5	0.9	0.9	電気通信編等の運用別紙.44
標識柱撤去(片持式･門型式)	片持式 400kg以上/基	1.0	基	4.0	基／日	0.3	0.5	0.5	共通編Ⅰ-14-⑤-22
標識基礎撤去(片持式･門型式)		1.0	基	1.0	基／日	1.0	1.7	1.7	共通編Ⅰ-14-⑤-23
搬入・搬出								9.0	共通編Ⅱ-5-①-2
仮設材賃料						2日	4日	13日	

在場日数＝作業日数×不稼働率1.7