令和８年度

工事番号　　教施第８－４号

黒石養護学校運動場等改修　　工事　　設計書

参　考　資　料

黒石市あけぼの町　地内

注）工事価格の円滑な見積もりに資する資料であり、工事契約を拘束するものではない。

積算参考資料（間接費補正一覧）

単価使用年月	2026年4月		
歩掛適用年月	2026年4月	係数ランク	1
基準適用年月	2026年4月		
単価地区	黒石市		
豪雪割増	Ｂ地区		
労務単価割増率	0%		
現場環境改善費（率計上）			
市街地補正	市街地		
共通仮設費（率計上）			
主たる工種	09:公園工事		
施工地域等補正	市街地（DID補正）（１）－３		1.2
除雪工事補正	未使用		1.00
ＩＣＴ施工補正	補正なし		1.0
週休２日補正	週休２日(月単位)		1.01

積算参考資料（間接費補正一覧）

現場管理費		
施工地域等補正	市街地（DID補正）（１）－３	1.1
工期日数	0日間	
冬期日数	0日間	
積雪寒冷地区分	４級地	1.20%
施工時期補正	任意設定	0.48%
緊急工事補正	補正なし	0.00%
砂防・地滑り補正	補正なし	0.00%
ＩＣＴ施工補正	補正なし	1.0
週休２日補正	週休２日(月単位)	1.02
工期延長日数	0日間	
一般管理費		
前払金支出割合による補正	補正を行わない	1.00
財団法人等による補正	補正を行わない	1.00
契約保証に係る補正率	金銭的保証	0.04%

設計内訳書（本01）

工事名	黒石養護学校運動場等改修工事	事業区分 工事区分	公園緑地整備･改修 基盤整備

工事区分・工種・種別・細別	規格	単位	数量	単価	金額	数量・金額増減	摘要
基盤整備		式	1				
敷地造成工		式	1				
表土保全工		式	1				
表土掘削		m3	3,000				内　1号
掘削工		式	1				
掘削	土質:土砂,施工方法:ｵｰﾌﾟﾝｶｯﾄ,押土:無し,障害:無し,施工数量:5,000m3未満	m3	430				内　2号
盛土工		式	1				
路床盛土	施工幅員:4.0m以上	m3	1,000				内　3号
路肩盛土		m3	10				内　4号
法面整形工		式	1				
法面整形(盛土部)	法面締固め:無し,現場制約:無し	m2	60				内　5号
擁壁工		式	1				
作業土工		式	1				

設計内訳書（本01）

工事名	黒石養護学校運動場等改修工事	事業区分 工事区分	公園緑地整備･改修 基盤整備

工事区分・工種・種別・細別	規格	単位	数量	単価	金額	数量・金額増減	摘要
床掘り	土質:土砂	m3	20				内　6号
埋戻し	土質:土砂	m3	10				内　7号
基面整正		m2	10				内　8号
路床盛土		m3	3				内　9号
ｺﾝｸﾘｰﾄﾌﾞﾛｯｸ工(ｺﾝｸﾘｰﾄﾌﾞﾛｯｸ積)		式	1				
現場打基礎ｺﾝｸﾘｰﾄ		m	9				内　10号
ｺﾝｸﾘｰﾄ(間知)ﾌﾞﾛｯｸ積		m2	18				内　11号
胴込･裏込ｺﾝｸﾘｰﾄ	ｺﾝｸﾘｰﾄ規格:18-8-40(高炉)	m3	8				内　12号
胴込･裏込材(砕石)	砕石規格:再生砕石 RC-40	m3	9				内　13号
目地板	目地板の種類:瀝青繊維質目地板t=10	m2	2				内　14号
天端ｺﾝｸﾘｰﾄ		m	9				内　15号
足場		掛m2	20				内　16号
小口止工		式	1				

設計内訳書（本01）

工事名	黒石養護学校運動場等改修工事	事業区分 工事区分	公園緑地整備･改修 基盤整備

工事区分・工種・種別・細別	規格	単位	数量	単価	金額	数量・金額増減	摘要
ｺﾝｸﾘｰﾄ		m3	2				内　17号
足場		掛m2	5				内　18号
施設整備		式	1				
園路広場整備工		式	1				
階段工		式	1				
ｺﾝｸﾘｰﾄ階段	ｺﾝｸﾘｰﾄ階段規格：土木(2)・港湾(5)高炉18-8-40	箇所	2				内　19号
小口止工		式	1				内　20号
手すり		m	15				内　21号
ｽﾛｰﾌﾟ設置工		式	1				
ｽﾛｰﾌﾟ設置(車両用)		式	1				内　22号
ｽﾛｰﾌﾟ設置(歩行者用)		式	1				内　23号
築山工		式	1				
盛土工		式	1				

設計内訳書（本01）

工事名	黒石養護学校運動場等改修工事	事業区分 工事区分	公園緑地整備･改修 施設整備

工事区分・工種・種別・細別	規格	単位	数量	単価	金額	数量・金額増減	摘要
路床盛土工	施工幅員：4m以上	m3	2,900				内　24号
植生工		式	1				
人工張芝		m2	1,200				内　25号
階段工		式	1				
擬木階段		段	30				内　26号
手すり		m	20				内　27号
転落防止柵工		式	1				
転落防止柵		m	23				内　28号
畑整備工		式	1				
掘削工		式	1				
掘削	土質：土砂	m3	380				内　29号
堆肥場整備工		式	1				
掘削工		式	1				

設計内訳書（本01）

工事名	黒石養護学校運動場等改修工事	事業区分 工事区分	公園緑地整備･改修 施設整備

工事区分・工種・種別・細別	規格	単位	数量	単価	金額	数量・金額増減	摘要
掘削	土質:土砂	m3	20				内　30号
作業土工		式	1				
埋戻し	土質:土砂	m3	10				内　31号
場所打擁壁工		式	1				
基礎材		m2	26				内　32号
ｺﾝｸﾘｰﾄ		m3	9				内　33号
鉄筋		t	0.27				内　34号
型枠		m2	46				内　35号
目地材		m2	2				内　36号
金網		m2	13				内　37号
ｸﾞﾗｳﾝﾄﾞ･ｺｰﾄ整備		式	1				
ｸﾞﾗｳﾝﾄﾞ･ｺｰﾄ舗装工		式	1				
舗装準備工		式	1				

設計内訳書（本01）

工事名	黒石養護学校運動場等改修工事	事業区分 工事区分	公園緑地整備･改修 ｸﾞﾗｳﾝﾄﾞ･ｺｰﾄ整備

工事区分・工種・種別・細別	規格	単位	数量	単価	金額	数量・金額増減	摘要
不陸整正	補足材:無し	m2	9,700				内　38号
ｸﾞﾗｳﾝﾄﾞ･ｺｰﾄ用舗装工		式	1				
ｸﾚｰ舗装		m2	1,460				内　39号
芝生舗装		m2	8,200				内　40号
路床盛土	施工幅:4m以上	m3	1,000				内　41号
ｸﾞﾗｳﾝﾄﾞ･ｺｰﾄ施設整備工		式	1				
ｸﾞﾗｳﾝﾄﾞ･ｺｰﾄ柵工		式	1				
ﾌｪﾝｽ		m	380				内　42号
地下排水工		式	1				
床掘り	土質:土砂	m3	40				内　43号
地下排水		m	145				内　44号
構造物撤去工		式	1				
防護柵撤去工		式	1				

設計内訳書（本01）

工事名	黒石養護学校運動場等改修工事	事業区分 工事区分	公園緑地整備･改修 ｸﾞﾗｳﾝﾄﾞ･ｺｰﾄ整備

工事区分・工種・種別・細別	規格	単位	数量	単価	金額	数量・金額増減	摘要
ﾌｪﾝｽ撤去		m	90				内　45号
構造物取壊し工		式	1				
ｺﾝｸﾘｰﾄ構造物取壊し	構造物区分:無筋･鉄筋構造物	m3	45				内　46号
排水構造物撤去工		式	1				
U型側溝撤去	作業区分:再利用撤去	m	172				内　47号
蓋版撤去		枚	302				内　48号
照明設備撤去工		式	1				
投光器撤去		箇所	4				内　49号
分電盤撤去		箇所	1				内　50号
電線･ｹｰﾌﾞﾙ撤去		m	100				内　51号
防球ﾈｯﾄ撤去工		式	1				
防球ﾈｯﾄ撤去		式	1				内　52号
運搬処理工		式	1				

設計内訳書（本01）

工事名	黒石養護学校運動場等改修工事	事業区分 工事区分	公園緑地整備･改修 ｸﾞﾗｳﾝﾄﾞ･ｺｰﾄ整備

工事区分・工種・種別・細別	規格	単位	数量	単価	金額	数量・金額増減	摘要
殻運搬	殻種別:ｺﾝｸﾘｰﾄ殻(無筋･鉄筋)	m3	49				内　53号
殻処分	殻種別:ｺﾝｸﾘｰﾄ殻(無筋･鉄筋)	m3	49				内　54号
現場発生品運搬	発生材種類:廃ﾌﾟﾗｽﾁｯｸ,金属くず	t	6.5				内　55号
公園施設等撤去･移設工		式	1				
樹木伐採･抜根工		式	1				
支障木伐採		本	12				内　56号
支障木抜根		本	12				内　57号
支障木処分		m3	0.5				内　58号
仮設工		式	1				
交通管理工		式	1				
交通誘導警備員		人日	210				内　59号
直接工事費		式	1				
共通仮設		式	1				

設計内訳書（本01）

工事名	黒石養護学校運動場等改修工事	事業区分 工事区分	公園緑地整備･改修 ｸﾞﾗｳﾝﾄﾞ･ｺｰﾄ整備

工事区分・工種・種別・細別	規格	単位	数量	単価	金額	数量・金額増減	摘要
共通仮設費		式	1				
現場環境改善費		式	1				
現場環境改善費（率計上）		式	1				
共通仮設費（率計上）		式	1				
純工事費		式	1				
現場管理費		式	1				
工事原価		式	1				
一般管理費等		式	1				
工事価格		式	1				
消費税額及び地方消費税額		式	1				
工事費計		式	1				

一式当り内訳書

単価使用年月	2026.04
歩掛適用年月	2026.04
労務調整係数	1.000-00000　0.0　0

内　1号	表土掘削		

名称・規格	条件	単位	数量	単価	金額	数量・金額増減	摘要
掘削 CB210100	土砂,ｵｰﾌﾟﾝｶｯﾄ,無し,無し,5,000m3未満	m3	2,990				02-01-02 管理費区分：0
合計							

一式当り内訳書

単価使用年月	2026.04
歩掛適用年月	2026.04
労務調整係数	1.000-00000　0.0　0

内　2号	掘削	土質:土砂,施工方法:ｵｰﾌﾟﾝｶｯﾄ,押土:無し,障害:無し,施工数量:5,000m3未満	

名称・規格	条件	単位	数量	単価	金額	数量・金額増減	摘要
掘削 CB210100	土砂,ｵｰﾌﾟﾝｶｯﾄ,無し,無し,5,000m3未満	m3	430				02-01-02 管理費区分：0
合計							

一式当り内訳書

単価使用年月	2026.04
歩掛適用年月	2026.04
労務調整係数	1.000-00000　0.0　0

内　3号	路床盛土	施工幅員:4.0m以上	

名称・規格	条件	単位	数量	単価	金額	数量・金額増減	摘要
路床盛土 CB210520	4.0m以上,20,000m3未満,無し	m3	270				02-01-02 管理費区分：0
路床盛土 CB210520	4.0m以上,20,000m3未満,無し	m3	750				02-01-02 管理費区分：0
再生ｸﾗｯｼｬｰﾗﾝ RC-40 Z002122003		m3	900				管理費区分：0
山土 ﾙｰｽﾞ　現着(10,000m3未満に適用) Z231365005		m3	1,480				管理費区分：0
合計							

一式当り内訳書

単価使用年月	2026.04
歩掛適用年月	2026.04
労務調整係数	1.000-00000 0.0 0

内 4号	路肩盛土						
名称・規格	条件	単位	数量	単価	金額	数量・金額増減	摘要
ﾀﾝﾊﾟ締固め CB210450	全ての費用	m3	12				02-01-03 管理費区分：0
合計							

一式当り内訳書

単価使用年月	2026.04
歩掛適用年月	2026.04
労務調整係数	1.000-00000 0.0 0

内 5号	法面整形(盛土部)	法面締固め:無し,現場制約:無し					
名称・規格	条件	単位	数量	単価	金額	数量・金額増減	摘要
法面整形 CB220010	盛土部,無し,無し,ﾚｷ質土、砂及び砂質土、粘性土,全ての費用	m2	63				02-02-01 管理費区分：0
合計							

一式当り内訳書

単価使用年月	2026.04
歩掛適用年月	2026.04
労務調整係数	1.000-00000 0.0 0

内 6号	床掘り	土質:土砂					
名称・規格	条件	単位	数量	単価	金額	数量・金額増減	摘要
床掘り CB210030	土砂,標準,無し,無し	m3	19				02-01-03 管理費区分：0
合計							

一式当り内訳書

単価使用年月	2026.04
歩掛適用年月	2026.04
労務調整係数	1.000-00000 0.0 0

内 7号	埋戻し	土質:土砂					
名称・規格	条件	単位	数量	単価	金額	数量・金額増減	摘要
埋戻し CB210410	最大埋戻幅1m以上4m未満	m3	1				02-01-03 管理費区分：0
埋戻し CB210410	最大埋戻幅1m未満	m3	6				02-01-03 管理費区分：0
合計							

一式当り内訳書

単価使用年月	2026.04
歩掛適用年月	2026.04
労務調整係数	1.000-00000　0.0　0

内　8号	基面整正

名称・規格	条件	単位	数量	単価	金額	数量・金額増減	摘要
基面整正 CB210080		m2	7				02-01-03 管理費区分：0
合計							

一式当り内訳書

単価使用年月	2026.04
歩掛適用年月	2026.04
労務調整係数	1.000-00000　0.0　0

内　9号	路床盛土

名称・規格	条件	単位	数量	単価	金額	数量・金額増減	摘要
路床盛土 CB210520	2.5m未満	m3	3.4				02-01-02 管理費区分：0
合計							

一式当り内訳書

単価使用年月	2026.04
歩掛適用年月	2026.04
労務調整係数	1.000-00000　0.0　0

内　10号	現場打基礎ｺﾝｸﾘｰﾄ

名称・規格	条件	単位	数量	単価	金額	数量・金額増減	摘要
基礎ｺﾝｸﾘｰﾄ		m	9.1				単　1号 管理費区分：0
合計							

一式当り内訳書

単価使用年月	2026.04
歩掛適用年月	2026.04
労務調整係数	1.000-00000　0.0　0

内　11号	ｺﾝｸﾘｰﾄ(間知)ﾌﾞﾛｯｸ積

名称・規格	条件	単位	数量	単価	金額	数量・金額増減	摘要
間知ﾌﾞﾛｯｸ積 CB226060	不要	m2	18				02-02-03 管理費区分：0
合計							

一式当り内訳書

単価使用年月	2026.04
歩掛適用年月	2026.04
労務調整係数	1.000-00000 0.0 0

内 12号	胴込・裏込ｺﾝｸﾘｰﾄ	ｺﾝｸﾘｰﾄ規格:18-8-40(高炉)

名称・規格	条件	単位	数量	単価	金額	数量・金額増減	摘要
胴込・裏込ｺﾝｸﾘｰﾄ CB221840	積工,土木(2)・港湾(5) 高炉 18-8-40	m3	7.7				02-02-04 管理費区分:0
合計							

一式当り内訳書

単価使用年月	2026.04
歩掛適用年月	2026.04
労務調整係数	1.000-00000 0.0 0

内 13号	胴込・裏込材(砕石)	砕石規格:再生砕石 RC-40

名称・規格	条件	単位	数量	単価	金額	数量・金額増減	摘要
胴込・裏込材(砕石) CB226120	間知・平・連節・緑化ﾌﾞﾛｯｸ,再生砕石 RC-40	m3	9.4				02-02-03 管理費区分:0
合計							

一式当り内訳書

単価使用年月	2026.04
歩掛適用年月	2026.04
労務調整係数	1.000-00000 0.0 0

内 14号	目地板	目地板の種類:瀝青繊維質目地板t=10

名称・規格	条件	単位	数量	単価	金額	数量・金額増減	摘要
目地板 CB224710	30m2未満,瀝青繊維質目地板t=10	m2	2.3				02-02-18 管理費区分:0
合計							

一式当り内訳書

単価使用年月	2026.04
歩掛適用年月	2026.04
労務調整係数	1.000-00000 0.0 0

内 15号	天端ｺﾝｸﾘｰﾄ

名称・規格	条件	単位	数量	単価	金額	数量・金額増減	摘要
天端ｺﾝｸﾘｰﾄ		m	9.1				単 2号 管理費区分:0
合計							

一式当り内訳書

単価使用年月	2026.04
歩掛適用年月	2026.04
労務調整係数	1.000-00000　0.0　0

内　16号	足場						
名称・規格	条件	単位	数量	単価	金額	数量・金額増減	摘要
足場工 WB252110	単管傾斜足場,不要,標準(1.0)	掛m2	24				単　3号 02-04-01 管理費区分：0
合計							

一式当り内訳書

単価使用年月	2026.04
歩掛適用年月	2026.04
労務調整係数	1.000-00000　0.0　0

内　17号	ｺﾝｸﾘｰﾄ						
名称・規格	条件	単位	数量	単価	金額	数量・金額増減	摘要
ｺﾝｸﾘｰﾄ CB240010	無筋･鉄筋構造物,人力打設,土木(2)･港湾(5) 高炉 18-8-40,一般養生,無し,全ての費用	m3	1.6				02-03-01 管理費区分：0
型枠 CB240210	一般型枠,鉄筋･無筋構造物	m2	7				02-02-06 管理費区分：0
合計							

一式当り内訳書

単価使用年月	2026.04
歩掛適用年月	2026.04
労務調整係数	1.000-00000　0.0　0

内　18号	足場						
名称・規格	条件	単位	数量	単価	金額	数量・金額増減	摘要
足場工 WB252110	手摺先行型枠組足場,不要,標準(1.0)	掛m2	4.7				単　4号 02-04-01 管理費区分：0
合計							

一式当り内訳書

単価使用年月	2026.04
歩掛適用年月	2026.04
労務調整係数	1.000-00000　0.0　0

内　19号	ｺﾝｸﾘｰﾄ階段	ｺﾝｸﾘｰﾄ階段規格:土木(2)･港湾(5)高炉18-8-40					
名称・規格	条件	単位	数量	単価	金額	数量・金額増減	摘要
ｺﾝｸﾘｰﾄ階段A		箇所	1				単　5号 管理費区分：0
ｺﾝｸﾘｰﾄ階段B		箇所	1				単　6号 管理費区分：0
合計							

一式当り内訳書

単価使用年月	2026.04
歩掛適用年月	2026.04
労務調整係数	1.000-00000　0.0　0

内　20号	小口止工

名称・規格	条件	単位	数量	単価	金額	数量・金額増減	摘要
ｺﾝｸﾘｰﾄ CB240010	無筋･鉄筋構造物,人力打設,土木(2)･港湾(5) 高炉 18-8-40,一般養生,無し,全ての費用	m3	1.8				02-03-01 管理費区分：0
型枠 CB240210	一般型枠,鉄筋･無筋構造物	m2	7				02-02-06 管理費区分：0
合計							

一式当り内訳書

単価使用年月	2026.04
歩掛適用年月	2026.04
労務調整係数	1.000-00000　0.0　0

内　21号	手すり

名称・規格	条件	単位	数量	単価	金額	数量・金額増減	摘要
手すり		m	14.9				単　7号 管理費区分：0
合計							

一式当り内訳書

単価使用年月	2026.04
歩掛適用年月	2026.04
労務調整係数	1.000-00000　0.0　0

内　22号	ｽﾛｰﾌﾟ設置(車両用)

名称・規格	条件	単位	数量	単価	金額	数量・金額増減	摘要
掘削工		式	1				単　8号 管理費区分：0
盛土工		式	1				単　9号 管理費区分：0
法面整形工		式	1				単　10号 管理費区分：0
法面工		式	1				単　11号 管理費区分：0
側溝工		式	1				単　12号 管理費区分：0
地下排水工		式	1				単　13号 管理費区分：0
集水桝･ﾏﾝﾎｰﾙ工		式	1				単　14号 管理費区分：0
舗装工		式	1				単　15号 管理費区分：0
合計							

一式当り内訳書

単価使用年月	2026.04
歩掛適用年月	2026.04
労務調整係数	1.000-00000　0.0　0

内　23号	ｽﾛｰﾌﾟ設置(歩行者用)						
名称・規格	条件	単位	数量	単価	金額	数量・金額増減	摘要
掘削工		式	1				単　16号 管理費区分：0
盛土工		式	1				単　17号 管理費区分：0
法面整形工		式	1				単　18号 管理費区分：0
法面工		式	1				単　19号 管理費区分：0
側溝工		式	1				単　20号 管理費区分：0
集水桝･ﾏﾝﾎｰﾙ工		式	1				単　21号 管理費区分：0
舗装工		式	1				単　22号 管理費区分：0
手すり		式	1				単　23号 管理費区分：0
合計							

一式当り内訳書

単価使用年月	2026.04
歩掛適用年月	2026.04
労務調整係数	1.000-00000　0.0　0

内　24号	路床盛土工	施工幅員:4m以上					
名称・規格	条件	単位	数量	単価	金額	数量・金額増減	摘要
路床盛土 CB210520	4.0m以上,20,000m3未満,無し	m3	2,930				02-01-02 管理費区分：0
合計							

一式当り内訳書

単価使用年月	2026.04
歩掛適用年月	2026.04
労務調整係数	1.000-00000　0.0　0

内　25号	人工張芝						
名称・規格	条件	単位	数量	単価	金額	数量・金額増減	摘要
人工張芝 CB220910		m2	1,200				02-02-01 管理費区分：0
合計							

一式当り内訳書

単価使用年月	2026.04
歩掛適用年月	2026.04
労務調整係数	1.000-00000　0.0　0

内　26号	擬木階段						
名称・規格	条件	単位	数量	単価	金額	数量・金額増減	摘要
擬木階段		段	30				単　24号 管理費区分：0
合計							

一式当り内訳書

単価使用年月	2026.04
歩掛適用年月	2026.04
労務調整係数	1.000-00000　0.0　0

内　27号	手すり						
名称・規格	条件	単位	数量	単価	金額	数量・金額増減	摘要
手すり		m	20				単　7号 管理費区分：0
基礎工		m	20				単　25号 管理費区分：0
合計							

一式当り内訳書

単価使用年月	2026.04
歩掛適用年月	2026.04
労務調整係数	1.000-00000　0.0　0

内　28号	転落防止柵						
名称・規格	条件	単位	数量	単価	金額	数量・金額増減	摘要
転落防止柵		m	23				単　26号 管理費区分：0
基礎工		m	23				単　27号 管理費区分：0
合計							

一式当り内訳書

単価使用年月	2026.04
歩掛適用年月	2026.04
労務調整係数	1.000-00000　0.0　0

内　29号	掘削	土質:土砂					
名称・規格	条件	単位	数量	単価	金額	数量・金額増減	摘要
掘削 CB210100	土砂,ｵｰﾌﾟﾝｶｯﾄ,無し,無し,5,000m3未満	m3	375				02-01-02 管理費区分：0
黒土 ZZ99*01*06001		m3	583				管理費区分：0
合計							

一式当り内訳書

単価使用年月	2026.04
歩掛適用年月	2026.04
労務調整係数	1.000-00000　0.0　0

内　30号	掘削	土質:土砂					
名称・規格	条件	単位	数量	単価	金額	数量・金額増減	摘要
掘削 CB210100	土砂,ｵｰﾌﾟﾝｶｯﾄ,無し,無し,5,000m3未満	m3	18				02-01-02 管理費区分：0
合計							

一式当り内訳書

単価使用年月	2026.04
歩掛適用年月	2026.04
労務調整係数	1.000-00000　0.0　0

内　31号	埋戻し	土質:土砂					
名称・規格	条件	単位	数量	単価	金額	数量・金額増減	摘要
埋戻し CB210410	最大埋戻幅1m未満	m3	6				02-01-03 管理費区分：0
合計							

一式当り内訳書

単価使用年月	2026.04
歩掛適用年月	2026.04
労務調整係数	1.000-00000　0.0　0

内　32号	基礎材						
名称・規格	条件	単位	数量	単価	金額	数量・金額増減	摘要
基礎砕石 CB221110	17.5cmを超え20.0cm以下,再生ｸﾗｯｼｬﾗﾝ 40～0,全ての費用	m2	13				02-02-02 管理費区分：0
基礎砕石 CB221110	12.5cmを超え17.5cm以下,再生ｸﾗｯｼｬﾗﾝ 40～0,全ての費用	m2	12.5				02-02-02 管理費区分：0
合計							

一式当り内訳書

単価使用年月	2026.04
歩掛適用年月	2026.04
労務調整係数	1.000-00000　0.0　0

内　33号	ｺﾝｸﾘｰﾄ						
名称・規格	条件	単位	数量	単価	金額	数量・金額増減	摘要
ｺﾝｸﾘｰﾄ CB240010	無筋・鉄筋構造物,人力打設,土木(2)・港湾(5) 高炉 18-8-40,一般養生,無し,全ての費用	m3	2.6				02-03-01 管理費区分：0
ｺﾝｸﾘｰﾄ CB240010	無筋・鉄筋構造物,人力打設,土木(12)-2 高炉 24-12-25(20),一般養生,無し,全ての費用	m3	6				02-03-01 管理費区分：0
合計							

一式当り内訳書

単価使用年月	2026.04
歩掛適用年月	2026.04
労務調整係数	1.000-00000　0.0　0

内　34号	鉄筋

名称・規格	条件	単位	数量	単価	金額	数量・金額増減	摘要
鉄筋 CB431720	SD345 D13,全ての費用	t	0.27				04-03-12 管理費区分：0
合計							

一式当り内訳書

単価使用年月	2026.04
歩掛適用年月	2026.04
労務調整係数	1.000-00000　0.0　0

内　35号	型枠

名称・規格	条件	単位	数量	単価	金額	数量・金額増減	摘要
型枠 CB240210	一般型枠,均しｺﾝｸﾘｰﾄ	m2	2.4				02-02-06 管理費区分：0
型枠 CB240210	一般型枠,鉄筋･無筋構造物	m2	43.3				02-02-06 管理費区分：0
合計							

一式当り内訳書

単価使用年月	2026.04
歩掛適用年月	2026.04
労務調整係数	1.000-00000　0.0　0

内　36号	目地材

名称・規格	条件	単位	数量	単価	金額	数量・金額増減	摘要
目地板 CB224710	30m2未満,瀝青質目地板t=10	m2	1.5				02-02-18 管理費区分：0
合計							

一式当り内訳書

単価使用年月	2026.04
歩掛適用年月	2026.04
労務調整係数	1.000-00000　0.0　0

内　37号	金網

名称・規格	条件	単位	数量	単価	金額	数量・金額増減	摘要
溶接金網(G3551) 径6.0×150×150 Z001450009		m2	12.5				管理費区分：0
合計							

一式当り内訳書

単価使用年月	2026.04
歩掛適用年月	2026.04
労務調整係数	1.000-00000　0.0　0

内　38号	不陸整正	補足材:無し

名称・規格	条件	単位	数量	単価	金額	数量・金額増減	摘要
不陸整正 CB410010	無し,全ての費用	m2	9,660				03-03-02 管理費区分:0
合計							

一式当り内訳書

単価使用年月	2026.04
歩掛適用年月	2026.04
労務調整係数	1.000-00000　0.0　0

内　39号	ｸﾚｰ舗装

名称・規格	条件	単位	数量	単価	金額	数量・金額増減	摘要
下層路盤(車道･路肩部) CB410030	100mm,1層施工,再生ｸﾗｯｼｬﾗﾝ RC-40,全ての費用	m2	1,462				03-03-02 管理費区分:0
表面処理工		m2	1,462				単　28号 管理費区分:0
表層工		m2	1,462				単　29号 管理費区分:0
合計							

一式当り内訳書

単価使用年月	2026.04
歩掛適用年月	2026.04
労務調整係数	1.000-00000　0.0　0

内　40号	芝生舗装

名称・規格	条件	単位	数量	単価	金額	数量・金額増減	摘要
下層路盤(車道･路肩部) CB410030	100mm,1層施工,再生ｸﾗｯｼｬﾗﾝ RC-40,全ての費用	m2	8,200				03-03-02 管理費区分:0
表層		m2	8,200				単　30号 管理費区分:0
人工張芝 CB220910		m2	8,200				02-02-01 管理費区分:0
合計							

一式当り内訳書

単価使用年月	2026.04
歩掛適用年月	2026.04
労務調整係数	1.000-00000　0.0　0

内　41号	路床盛土	施工幅:4m以上

名称・規格	条件	単位	数量	単価	金額	数量・金額増減	摘要
路床盛土 CB210520	4.0m以上,20,000m3未満,無し	m3	1,040				02-01-02 管理費区分:0
合計							

一式当り内訳書

単価使用年月	2026.04
歩掛適用年月	2026.04
労務調整係数	1.000-00000　0.0　0

内　42号	ﾌｪﾝｽ

名称・規格	条件	単位	数量	単価	金額	数量・金額増減	摘要
ﾌｪﾝｽ工		m	379.5				単　31号 管理費区分：0
基礎工		m	379.5				単　32号 管理費区分：0
合計							

一式当り内訳書

単価使用年月	2026.04
歩掛適用年月	2026.04
労務調整係数	1.000-00000　0.0　0

内　43号	床掘り	土質:土砂

名称・規格	条件	単位	数量	単価	金額	数量・金額増減	摘要
床掘り CB210030	土砂,上記以外(小規模),全ての費用	m3	38				02-01-03 管理費区分：0
合計							

一式当り内訳書

単価使用年月	2026.04
歩掛適用年月	2026.04
労務調整係数	1.000-00000　0.0　0

内　44号	地下排水

名称・規格	条件	単位	数量	単価	金額	数量・金額増減	摘要
暗渠排水管 CB222770	据付,直管,50～150mm,全ての費用	m	144.9				02-02-05 管理費区分：0
ﾌｨﾙﾀｰ材 CB222780	単粒度砕石 5号 20-13,全ての費用	m3	34.6				02-02-05 管理費区分：0
吸出し防止材設置 CB224720		m2	152.1				02-02-17 管理費区分：0
L字継手 VU100×100 ZZ99*01*02001		個	4				管理費区分：0
T字継手 VU100×100 ZZ99*01*02002		個	10				管理費区分：0
十字継手 VU100×100 ZZ99*01*02003		個	2				管理費区分：0
直継手 VU100×L300 ZZ99*01*02004		個	1				管理費区分：0
合計							

一式当り内訳書

単価使用年月	2026.04
歩掛適用年月	2026.04
労務調整係数	1.000-00000　0.0　0

内　45号	ﾌｪﾝｽ撤去		

名称・規格	条件	単位	数量	単価	金額	数量・金額増減	摘要
ﾌｪﾝｽ撤去		m	89.5				単　33号 管理費区分：0
合計							

一式当り内訳書

単価使用年月	2026.04
歩掛適用年月	2026.04
労務調整係数	1.000-00000　0.0　0

内　46号	ｺﾝｸﾘｰﾄ構造物取壊し	構造物区分:無筋･鉄筋構造物	

名称・規格	条件	単位	数量	単価	金額	数量・金額増減	摘要
構造物とりこわし WB824010	無筋構造物,機械施工,無し,無し,必要	m3	25.2				単　34号 06-01-04 管理費区分：0
構造物とりこわし WB824010	鉄筋構造物,機械施工,無し,無し,必要	m3	20				単　35号 06-01-04 管理費区分：0
合計							

一式当り内訳書

単価使用年月	2026.04
歩掛適用年月	2026.04
労務調整係数	1.000-00000　0.0　0

内　47号	U型側溝撤去	作業区分:再利用撤去	

名称・規格	条件	単位	数量	単価	金額	数量・金額増減	摘要
U型側溝 WB821410	再利用撤去,無し,無し,U型側溝150,L=600mm,60kg/個以下,無し,無し	m	150.2				単　36号 01-10-01 撤去 管理費区分：0
U型側溝 WB821410	再利用撤去,無し,無し,落蓋式側溝240A,L=2000mm,1000kg/個以下,無し,無し	m	22.1				単　37号 01-10-01 撤去 管理費区分：0
合計							

一式当り内訳書

単価使用年月	2026.04
歩掛適用年月	2026.04
労務調整係数	1.000-00000　0.0　0

内　48号	蓋版撤去		

名称・規格	条件	単位	数量	単価	金額	数量・金額増減	摘要
蓋版 WB821430	再利用撤去,無し,U型側溝150縞鋼板蓋,40kg/枚以下,無し,無し	枚	300				単　38号 01-10-01 管理費区分：0
蓋版 WB821430	再利用撤去,無し,集水桝600×600縞鋼板蓋,40kg/枚以下,無し,無し	枚	2				単　39号 01-10-01 管理費区分：0
合計							

一式当り内訳書

単価使用年月	2026.04
歩掛適用年月	2026.04
労務調整係数	1.000-00000　0.0　0

内　49号	投光器撤去

名称・規格	条件	単位	数量	単価	金額	数量・金額増減	摘要
投光器撤去		箇所	4				単　40号 管理費区分：9
合計							

一式当り内訳書

単価使用年月	2026.04
歩掛適用年月	2026.04
労務調整係数	1.000-00000　0.0　0

内　50号	分電盤撤去

名称・規格	条件	単位	数量	単価	金額	数量・金額増減	摘要
分電盤撤去		箇所	1				単　41号 管理費区分：9
合計							

一式当り内訳書

単価使用年月	2026.04
歩掛適用年月	2026.04
労務調整係数	1.000-00000　0.0　0

内　51号	電線･ｹｰﾌﾞﾙ撤去

名称・規格	条件	単位	数量	単価	金額	数量・金額増減	摘要
電線･ｹｰﾌﾞﾙ撤去		m	100				単　42号 管理費区分：0
合計							

一式当り内訳書

単価使用年月	2026.04
歩掛適用年月	2026.04
労務調整係数	1.000-00000　0.0　0

内　52号	防球ﾈｯﾄ撤去

名称・規格	条件	単位	数量	単価	金額	数量・金額増減	摘要
防球ﾈｯﾄ撤去		式	1				単　43号 管理費区分：9
合計							

一式当り内訳書

単価使用年月	2026.04
歩掛適用年月	2026.04
労務調整係数	1.000-00000　0.0　0

内　53号	殻運搬	殻種別:ｺﾝｸﾘｰﾄ殻(無筋・鉄筋)

名称・規格	条件	単位	数量	単価	金額	数量・金額増減	摘要
殻運搬 CB227010	ｺﾝｸﾘｰﾄ(無筋)構造物とりこわし,機械積込,有り,3.3km以下,全ての費用	m3	25.2				02-02-07 管理費区分：0
殻運搬 CB227010	ｺﾝｸﾘｰﾄ(鉄筋)構造物とりこわし,機械積込,有り,3.3km以下,全ての費用	m3	24.2				02-02-07 管理費区分：0
合計							

一式当り内訳書

単価使用年月	2026.04
歩掛適用年月	2026.04
労務調整係数	1.000-00000　0.0　0

内　54号	殻処分	殻種別:ｺﾝｸﾘｰﾄ殻(無筋・鉄筋)

名称・規格	条件	単位	数量	単価	金額	数量・金額増減	摘要
処分費(t) WB020052		t	59.3				単　44号 01-02-02 無筋Co殻 管理費区分：T
処分費(t) WB020052		t	60.4				単　45号 01-02-02 鉄筋Co殻 管理費区分：T
合計							

一式当り内訳書

単価使用年月	2026.04
歩掛適用年月	2026.04
労務調整係数	1.000-00000　0.0　0

内　55号	現場発生品運搬	発生材種類:廃ﾌﾟﾗｽﾁｯｸ,金属くず

名称・規格	条件	単位	数量	単価	金額	数量・金額増減	摘要
現場発生品及び支給品運搬 CB010410	ｸﾚｰﾝ装置付2t積､吊能力2.9t,有り,3.0km以下	t	6.5				01-02-02 管理費区分：0
処分費(t) WB020052		t	4.7				単　46号 01-02-02 廃ﾌﾟﾗｽﾁｯｸ 管理費区分：T
処分費(t) WB020052		t	1.8				単　47号 01-02-02 金属くず 管理費区分：T
合計							

一式当り内訳書

単価使用年月	2026.04
歩掛適用年月	2026.04
労務調整係数	1.000-00000　0.0　0

内　56号	支障木伐採

名称・規格	条件	単位	数量	単価	金額	数量・金額増減	摘要
支障木伐採 幹周20cm未満		本	8				単　48号 造園修景積算の手引き 管理費区分：0
支障木伐採 幹周20cm以上30cm未満		本	2				単　49号 造園修景積算の手引き 管理費区分：0
支障木伐採 幹周30cm以上60cm未満		本	2				単　50号 造園集計積算の手引き 管理費区分：0
合計							

一式当り内訳書

単価使用年月	2026.04
歩掛適用年月	2026.04
労務調整係数	1.000-00000　0.0　0

内　57号	支障木抜根

名称・規格	条件	単位	数量	単価	金額	数量・金額増減	摘要
支障木抜根 幹周20cm未満		本	8				単　51号 造園修景積算の手引き 管理費区分：0
支障木抜根 幹周20cm以上30cm未満		本	2				単　52号 造園修景積算の手引き 管理費区分：0
支障木抜根 幹周30cm以上60cm未満		本	2				単　53号 造園修景積算の手引き 管理費区分：0
合計							

一式当り内訳書

単価使用年月	2026.04
歩掛適用年月	2026.04
労務調整係数	1.000-00000　0.0　0

内　58号	支障木処分

名称・規格	条件	単位	数量	単価	金額	数量・金額増減	摘要
現場発生品及び支給品運搬 CB010410	ｸﾚｰﾝ装置付2t積､吊能力2.9t､無し､8.5km以下	t	0.7				01-02-02 管理費区分：0
処分費(t) WB020052		t	0.2				単　54号 01-02-02 支障木伐採 管理費区分：T
処分費(t) WB020052		t	0.5				単　55号 01-02-02 支障木抜根 管理費区分：T
合計							

一式当り内訳書

単価使用年月	2026.04
歩掛適用年月	2026.04
労務調整係数	1.000-00000　0.0　0

内　59号	交通誘導警備員

名称・規格	条件	単位	数量	単価	金額	数量・金額増減	摘要
交通誘導警備員B WB010212		人日	210				単　56号 02-04-04 管理費区分：0
合計							

２次単価表

単価使用年月	2026.04
歩掛適用年月	2026.04
労務調整係数	1.000-00000　0.0　0

単　1号	基礎ｺﾝｸﾘｰﾄ		単位	m	単位数量	10	単価	

名称・規格	条件	単位	数量	単価	金額	摘要
基礎砕石 CB221110	17.5cmを超え20.0cm以下,再生ｸﾗｯｼｬﾗﾝ 40～0,全ての費用	m2	7.2			02-02-02 管理費区分：0
ｺﾝｸﾘｰﾄ CB240010	無筋・鉄筋構造物,ﾊﾞｯｸﾎｳ(ｸﾚｰﾝ機能付)打設,土木(2)・港湾(5) 高炉 18-8-40,一般養生,全ての費用	m3	1.14			02-03-01 管理費区分：0
型枠 CB240210	一般型枠,鉄筋・無筋構造物	m2	4			02-02-06 管理費区分：0
合計						
単価						円／m

２次単価表

単価使用年月	2026.04
歩掛適用年月	2026.04
労務調整係数	1.000-00000　0.0　0

単　2号	天端ｺﾝｸﾘｰﾄ		単位	m	単位数量	10	単価	

名称・規格	条件	単位	数量	単価	金額	摘要
ｺﾝｸﾘｰﾄ CB240010	無筋・鉄筋構造物,人力打設,土木(2)・港湾(5) 高炉 18-8-40,一般養生,無し,全ての費用	m3	0.8			02-03-01 管理費区分：0
型枠 CB240210	一般型枠,鉄筋・無筋構造物	m2	2			02-02-06 管理費区分：0
合計						
単価						円／m

２次単価表

単価使用年月	2026.04
歩掛適用年月	2026.04
労務調整係数	1.000-00000　0.0　0

単　3号 WB252110	足場工	単管傾斜足場,不要,標準(1.0)	単位	掛m2	単位数量	100	単価	

名称・規格	条件	単位	数量	単価	金額	摘要
土木一般世話役 R0125		人	1.5			管理費区分：0
とび工 R0106		人	4.5			管理費区分：0
普通作業員 R0102		人	2.7			管理費区分：0
ﾗﾌﾃﾚｰﾝｸﾚｰﾝ[油圧伸縮ｼﾞﾌﾞ型] 25t吊 L001130006		日	0.8			管理費区分：0
諸雑費(率+まるめ) ZS8000004		式	1			管理費区分：0
合計						
単価						円／掛m2

２次単価表

単価使用年月	2026.04
歩掛適用年月	2026.04
労務調整係数	1.000-00000　0.0　0

単　4号 WB252110	足場工	手摺先行型枠組足場,不要,標準(1.0)	単位	掛m2	単位数量	100	単価	

名称・規格	条件	単位	数量	単価	金額	摘要
土木一般世話役 R0125		人	1.6			管理費区分：0
とび工 R0106		人	7			管理費区分：0
普通作業員 R0102		人	1.3			管理費区分：0
ﾗﾌﾃﾚｰﾝｸﾚｰﾝ[油圧伸縮ｼﾞﾌﾞ型] 25t吊 L001130006		日	1.4			管理費区分：0
諸雑費(率+まるめ) ZS8000004		式	1			管理費区分：0
合計						
単価						円／掛m2

２次単価表

単価使用年月	2026.04
歩掛適用年月	2026.04
労務調整係数	1.000-00000　0.0　0

単　5号	ｺﾝｸﾘｰﾄ階段A		単位	箇所	単位数量	1	単価	
名称・規格		条件	単位	数量	単価	金額	摘要	
基礎砕石 CB221110		7.5cmを超え12.5cm以下,再生ｸﾗｯｼｬﾗﾝ 40～0,全ての費用	m2	24.1			02-02-02 管理費区分：0	
型枠 CB240210		一般型枠,鉄筋・無筋構造物	m2	12.1			02-02-06 管理費区分：0	
ｺﾝｸﾘｰﾄ CB240010		無筋・鉄筋構造物,人力打設,土木(2)・港湾(5) 高炉 18-8-40,一般養生,無し,全ての費用	m3	5.7			02-03-01 管理費区分：0	
溶接金網(G3551) 径6.0×150×150 Z001450009			m2	21.6			管理費区分：0	
合計								
単価							円／箇所	

２次単価表

単価使用年月	2026.04
歩掛適用年月	2026.04
労務調整係数	1.000-00000　0.0　0

単　6号	ｺﾝｸﾘｰﾄ階段B		単位	箇所	単位数量	1	単価	
名称・規格		条件	単位	数量	単価	金額	摘要	
基礎砕石 CB221110		7.5cmを超え12.5cm以下,再生ｸﾗｯｼｬﾗﾝ 40～0,全ての費用	m2	34.6			02-02-02 管理費区分：0	
型枠 CB240210		一般型枠,鉄筋・無筋構造物	m2	18.4			02-02-06 管理費区分：0	
ｺﾝｸﾘｰﾄ CB240010		無筋・鉄筋構造物,人力打設,土木(2)・港湾(5) 高炉 18-8-40,一般養生,無し,全ての費用	m3	8			02-03-01 管理費区分：0	
溶接金網(G3551) 径6.0×150×150 Z001450009			m2	31.2			管理費区分：0	
合計								
単価							円／箇所	

２次単価表

単価使用年月	2026.04
歩掛適用年月	2026.04
労務調整係数	1.000-00000　0.0　0

単　7号	手すり		単位	m	単位数量	1	単価	

名称・規格	条件	単位	数量	単価	金額	摘要
自立型手摺 SUS304 ﾐｶﾞｷ仕上げ 34φ ｸﾞﾈｯﾄｽﾃﾝﾚｽ 自立型 QSUS-STAND ZZ99*01*05003		m	1			管理費区分：0
合計						
単価						円／m

２次単価表

単価使用年月	2026.04
歩掛適用年月	2026.04
労務調整係数	1.000-00000　0.0　0

単　8号	掘削工		単位	式	単位数量	1	単価	

名称・規格	条件	単位	数量	単価	金額	摘要
掘削 CB210100	土砂,ｵｰﾌﾟﾝｶｯﾄ,無し,無し,5,000m3未満	m3	133.4			02-01-02 管理費区分：0
合計						

２次単価表

単価使用年月	2026.04
歩掛適用年月	2026.04
労務調整係数	1.000-00000　0.0　0

単　9号	盛土工		単位	式	単位数量	1	単価	

名称・規格	条件	単位	数量	単価	金額	摘要
ﾀﾝﾊﾟ締固め CB210450	全ての費用	m3	37.5			02-01-03 管理費区分：0
路床盛土 CB210520	4.0m以上,20,000m3未満,無し	m3	148.5			02-01-02 管理費区分：0
路体(築堤)盛土 CB210510	4.0m以上,20,000m3未満,無し	m3	73.5			02-01-02 管理費区分：0
合計						

２次単価表

単価使用年月	2026.04
歩掛適用年月	2026.04
労務調整係数	1.000-00000　0.0　0

単　10号	法面整形工		単位	式	単位数量	1	単価	
名称・規格		条件	単位	数量	単価	金額	摘要	
法面整形 CB220010		盛土部,無し,無し,ﾚｷ質土､砂及び砂質土､粘性土,全ての費用	m2	96			02-02-01 管理費区分：0	
合計								

２次単価表

単価使用年月	2026.04
歩掛適用年月	2026.04
労務調整係数	1.000-00000　0.0　0

単　11号	法面工		単位	式	単位数量	1	単価	
名称・規格		条件	単位	数量	単価	金額	摘要	
人工張芝 CB220910			m2	96			02-02-01 管理費区分：0	
合計								

２次単価表

単価使用年月	2026.04
歩掛適用年月	2026.04
労務調整係数	1.000-00000　0.0　0

単　12号	側溝工		単位	式	単位数量	1	単価	
名称・規格		条件	単位	数量	単価	金額	摘要	
作業土工			m	3.1			単　57号 管理費区分：0	
U型側溝 WB821410		再利用撤去･据付け,無し,無し,鉄筋ｺﾝｸﾘｰﾄU型 JIS A 5372,240 240×240×600,無し,無し,有り,再生ｸﾗｯｼｬﾌｧ	m	3.1			単　58号 01-10-01 管理費区分：0	
合計								

２次単価表

単価使用年月	2026.04
歩掛適用年月	2026.04
労務調整係数	1.000-00000　0.0　0

単　13号	地下排水工		単位	式	単位数量	1	単価	
名称・規格		条件	単位	数量	単価	金額	摘要	
作業土工			m	17.7			単　59号 管理費区分：0	
ﾎﾞｯｸｽｶﾙﾊﾞｰﾄ CB222880		据付,1.0m/個,1.25<B<=2.5 1.25<H<=2.5,基礎砕石+均しｺﾝｸﾘｰﾄ,標準,全ての費用	m	17.7			02-02-05 管理費区分：0	
合計								

２次単価表

単価使用年月	2026.04
歩掛適用年月	2026.04
労務調整係数	1.000-00000　0.0　0

単　14号	集水桝･ﾏﾝﾎｰﾙ工		単位	式	単位数量	1	単価	
名称・規格		条件	単位	数量	単価	金額	摘要	
ﾌﾟﾚｷｬｽﾄ集水桝			基	2			単　60号 管理費区分：0	
合計								

２次単価表

単価使用年月	2026.04
歩掛適用年月	2026.04
労務調整係数	1.000-00000　0.0　0

単　15号	舗装工		単位	式	単位数量	1	単価	
名称・規格		条件	単位	数量	単価	金額	摘要	
下層路盤(車道･路肩部) CB410030		380mm,2層施工,再生ｸﾗｯｼｬﾗﾝ RC-40,全ての費用	m2	303			03-03-02 管理費区分：0	
上層路盤(車道･路肩部) CB410040		粒度調整砕石 M-40,12mm,1層施工,全ての費用	m2	303			03-03-02 管理費区分：0	
表層(車道･路肩部) CB410260		3.0m超,40mm,(2)再生密粒度As(13),ﾌﾟﾗｲﾑｺｰﾄ PK-3,全ての費用	m2	300			03-03-03 管理費区分：0	
表層(車道･路肩部) CB410260		3.0m超,30mm,(5)再生密粒度As(13F),ﾀｯｸｺｰﾄ PK-4,全ての費用	m2	300			03-03-03 管理費区分：0	
合計								

２次単価表

単価使用年月	2026.04
歩掛適用年月	2026.04
労務調整係数	1.000-00000　0.0　0

単　16号	掘削工		単位	式	単位数量	1	単価	
名称・規格		条件	単位	数量	単価	金額	摘要	
掘削 CB210100		土砂,ｵｰﾌﾟﾝｶｯﾄ,無し,無し,5,000m3未満	m3	30.2			02-01-02 管理費区分：0	
合計								

２次単価表

単価使用年月	2026.04
歩掛適用年月	2026.04
労務調整係数	1.000-00000　0.0　0

単　17号	盛土工		単位	式	単位数量	1	単価	
名称・規格		条件	単位	数量	単価	金額	摘要	
ﾀﾝﾊﾟ締固め CB210450		全ての費用	m3	18.4			02-01-03 管理費区分：0	
路床盛土 CB210520		2.5m未満	m3	74.9			02-01-02 管理費区分：0	
路体(築堤)盛土 CB210510		2.5m未満	m3	16.6			02-01-02 管理費区分：0	
合計								

２次単価表

単価使用年月	2026.04
歩掛適用年月	2026.04
労務調整係数	1.000-00000　0.0　0

単　18号	法面整形工		単位	式	単位数量	1	単価	

名称・規格	条件	単位	数量	単価	金額	摘要
法面整形 CB220010	盛土部,無し,無し,ﾚｷ質土､砂及び砂質土､粘性土,全ての費用	m2	64.7			02-02-01 管理費区分：0
合計						

２次単価表

単価使用年月	2026.04
歩掛適用年月	2026.04
労務調整係数	1.000-00000　0.0　0

単　19号	法面工		単位	式	単位数量	1	単価	

名称・規格	条件	単位	数量	単価	金額	摘要
人工張芝 CB220910		m2	64.7			02-02-01 管理費区分：0
合計						

２次単価表

単価使用年月	2026.04
歩掛適用年月	2026.04
労務調整係数	1.000-00000　0.0　0

単　20号	側溝工		単位	式	単位数量	1	単価	

名称・規格	条件	単位	数量	単価	金額	摘要
作業土工		m	35.7			単　61号 管理費区分：0
U型側溝 WB821410	再利用撤去･据付け,無し,無し,鉄筋ｺﾝｸﾘｰﾄU型 JIS A 5372,240 240×240×600,無し,無し,有り,再生ｸﾗｯｼｬﾗ	m	1.9			単　58号 01-10-01 管理費区分：0
自由勾配側溝 WB821420	無し,L=2000mm 1000kg/個以下,無し,土木(2)･港湾(5) 高炉 18-8-40,0.25m3/10m,有り,再生ｸﾗｯｼｬﾗﾝ 40～0,	m	31.9			単　62号 01-10-01 管理費区分：0
自由勾配側溝 WB821420	無し,L=2000mm 1000kg/個以下,無し,土木(2)･港湾(5) 高炉 18-8-40,0.26m3/10m,有り,再生ｸﾗｯｼｬﾗﾝ 40～0,	m	1.9			単　63号 01-10-01 管理費区分：0
蓋版 WB821430	据付け,無し,自由勾配側溝用ふた車道用 300用 400×500,40を超え170kg/枚以下,無し,無し	枚	28			単　64号 01-10-01 管理費区分：0
蓋版 WB821430	据付け,無し,自由勾配側溝用滑止Gr 縦断用 300用 T-25 400×995,40kg/枚以下,無し,無し	枚	3			単　65号 01-10-01 管理費区分：0
ｺﾝｸﾘｰﾄ CB240010	無筋･鉄筋構造物,人力打設,土木(2)･港湾(5) 高炉 18-8-40,一般養生,無し,全ての費用	m3	1.1			02-03-01 管理費区分：0
合計						

２次単価表

単価使用年月	2026.04
歩掛適用年月	2026.04
労務調整係数	1.000-00000　0.0　0

単　21号	集水桝･ﾏﾝﾎｰﾙ工		単位	式	単位数量	1	単価	
名称・規格		条件	単位	数量	単価	金額	摘要	
床掘り CB210030		土砂,平均施工幅1m以上2m未満,無し,無し	m3	1.7			02-01-03 管理費区分：0	
埋戻し CB210410		最大埋戻幅1m未満	m3	1.2			02-01-03 管理費区分：0	
基面整正 CB210080			m2	0.9			02-01-03 管理費区分：0	
現場打集水桝 B600×L600×H300			基	1			単　66号 管理費区分：0	
ﾌﾟﾚｷｬｽﾄ集水餡巣 B600×L600×H600			基	1			単　67号 管理費区分：0	
合計								

２次単価表

単価使用年月	2026.04
歩掛適用年月	2026.04
労務調整係数	1.000-00000　0.0　0

単　22号	舗装工		単位	式	単位数量	1	単価	
名称・規格		条件	単位	数量	単価	金額	摘要	
下層路盤(車道･路肩部) CB410030		150mm,1層施工,再生ｸﾗｯｼｬﾗﾝ RC-40,全ての費用	m2	83.6			03-03-02 管理費区分：0	
上層路盤(車道･路肩部) CB410040		ｸﾗｯｼｬｰﾗﾝ C-20,100mm,1層施工,全ての費用	m2	83.6			03-03-02 管理費区分：0	
表層(車道･路肩部) CB410260		1.4m以上3.0m以下,30mm,(7)再生細粒度As(13F),ﾌﾟﾗｲﾑｺｰﾄ PK-3,全ての費用	m2	79.6			03-03-03 管理費区分：0	
樹脂系すべり止め舗装工 WB812020		歩道(路側帯･ｽｸｰﾙｿﾞｰﾝ含む),RPN-50 1,100m2未満,無,無,無,無,無,1.0m超え(標準)	m2	79.6			単　68号 06-02-07 管理費区分：0	
合計								

２次単価表

単価使用年月	2026.04
歩掛適用年月	2026.04
労務調整係数	1.000-00000　0.0　0

単　23号	手すり		単位	式	単位数量	1	単価	

名称・規格	条件	単位	数量	単価	金額	摘要
手すり		m	42.8			単　69号 管理費区分：0
基礎工		m	42.8			単　70号 管理費区分：0
現場打ｺﾝｸﾘｰﾄﾌﾞﾛｯｸ		m	32			単　71号 管理費区分：0
合計						

２次単価表

単価使用年月	2026.04
歩掛適用年月	2026.04
労務調整係数	1.000-00000　0.0　0

単　24号	擬木階段		単位	段	単位数量	1	単価	

名称・規格	条件	単位	数量	単価	金額	摘要
ﾌﾟﾗ擬木階段 PW1020F型　二本組ｾｯﾄ　くぬぎ　W=2.0m ZZ99*01*05001		段	1			管理費区分：0
擬木階段 据付費 ZZ99*01*05002		段	1			管理費区分：0
合計						
単価						円／段

２次単価表

単価使用年月	2026.04
歩掛適用年月	2026.04
労務調整係数	1.000-00000　0.0　0

単　25号	基礎工		単位	m	単位数量	10	単価	

名称・規格	条件	単位	数量	単価	金額	摘要
床掘り CB210030	土砂,平均施工幅1m以上2m未満,無し,無し	m3	9.3			02-01-03 管理費区分：0
埋戻し CB210410	最大埋戻幅1m未満	m3	8.73			02-01-03 管理費区分：0
基面整正 CB210080		m2	1.6			02-01-03 管理費区分：0
基礎砕石 CB221110	7.5cmを超え12.5cm以下,再生ｸﾗｯｼｬﾗﾝ 40～0,全ての費用	m2	1.6			02-02-02 管理費区分：0
型枠 CB240210	一般型枠,小型構造物	m2	5.4			02-02-06 管理費区分：0
ｺﾝｸﾘｰﾄ CB240010	小型構造物,人力打設,土木(2)･港湾(5) 高炉 18-8-40,一般養生,無し,全ての費用	m3	0.41			02-03-01 管理費区分：0
合計						
単価						円／m

２次単価表

単価使用年月	2026.04
歩掛適用年月	2026.04
労務調整係数	1.000-00000　0.0　0

単　26号	転落防止柵		単位	m	単位数量	1	単価	

名称・規格	条件	単位	数量	単価	金額	摘要
耐雪型勾配対応転落防止柵 JT2S型 H1100C 柱ﾋﾟｯﾁ2.0m 塗装品 ZZ99*01*05004		m	1			管理費区分：0
耐雪型勾配対応転落防止柵 組立施工費 ZZ99*01*05005		m	1			管理費区分：0
合計						
単価						円／m

２次単価表

単価使用年月	2026.04
歩掛適用年月	2026.04
労務調整係数	1.000-00000　0.0　0

単　27号	基礎工		単位	m	単位数量	10	単価	

名称・規格	条件	単位	数量	単価	金額	摘要
床掘り CB210030	土砂,平均施工幅1m以上2m未満,無し,無し	m3	8.82			02-01-03 管理費区分：0
埋戻し CB210410	最大埋戻幅1m未満	m3	8.16			02-01-03 管理費区分：0
基面整正 CB210080		m2	1.25			02-01-03 管理費区分：0
基礎砕石 CB221110	7.5cmを超え12.5cm以下,再生ｸﾗｯｼｬﾗﾝ 40～0,全ての費用	m2	1.25			02-02-02 管理費区分：0
型枠 CB240210	一般型枠,小型構造物	m2	6.4			02-02-06 管理費区分：0
ｺﾝｸﾘｰﾄ CB240010	小型構造物,人力打設,土木(2)･港湾(5) 高炉 18-8-40,一般養生,無し,全ての費用	m3	0.64			02-03-01 管理費区分：0
合計						
単価						円／m

２次単価表

単価使用年月	2026.04
歩掛適用年月	2026.04
労務調整係数	1.000-00000　0.0　0

単　28号	表面処理工		単位	m2	単位数量	100	単価	

名称・規格	条件	単位	数量	単価	金額	摘要
普通作業員 R0102		人	0.45			管理費区分：0
表層安定剤 塩化ｶﾙｼｳﾑ 1.0kg/m2 ZZ99*01*03001		kg	100			管理費区分：0
化粧砂 細目 0.003m3/m2 ZZ99*01*03002		m3	0.3			管理費区分：0
仕上転圧 ｴﾝｼﾞﾝﾛｰﾗ 0.5～1.0t ZZ99*01*03003		h	0.56			管理費区分：0
合計						
単価						円／m2

２次単価表

単価使用年月	2026.04
歩掛適用年月	2026.04
労務調整係数	1.000-00000　0.0　0

単　29号	表層工		単位	m2	単位数量	100	単価	

名称・規格	条件	単位	数量	単価	金額	摘要
特殊作業員 R0101		人	1.96			管理費区分：0
普通作業員 R0102		人	1.2			管理費区分：0
混合土 人工ｵｲﾙｻﾝﾄﾞ疎水性土壌改良砂 ZZ99*01*03004		t	5.76			100m2×0.10×1.28×1.5×30% 管理費区分：0
混合土 赤土 ZZ99*01*03005		m3	5.6			100m2×0.10×1.4×40% 管理費区分：0
混合土 山砂 ZZ99*01*03006		m3	3.84			100m2×0.10×1.28×30% 管理費区分：0
ﾌﾞﾙﾄﾞｰｻﾞ 6t級 ZZ99*01*03007		h	0.27			管理費区分：0
ﾄﾗｸﾀ 1t級 ZZ99*01*03008		h	0.32			管理費区分：0
振動ﾛｰﾗ ｺﾝﾊﾞｲﾝﾄﾞ型 3～4t ZZ99*01*03009		h	1.93			管理費区分：0
合計						
単価						円／m2

２次単価表

単価使用年月	2026.04
歩掛適用年月	2026.04
労務調整係数	1.000-00000　0.0　0

単　30号	表層		単位	m2	単位数量	100	単価	

名称・規格	条件	単位	数量	単価	金額	摘要
特殊作業員 R0101		人	1.96			管理費区分：0
普通作業員 R0102		人	1.8			管理費区分：0
土木一般世話役 R0125		人	0.12			管理費区分：0
混合土 良質土 ZZ99*01*03010		m3	19.6			管理費区分：0
混合土 山砂 ZZ99*01*03006		m3	7.68			管理費区分：0
土質改良材 無機質系改良材 15.0L/m2 ZZ99*01*03011		L	1,500			管理費区分：0
土質改良材 有機質系改良材 7.5L/m2 ZZ99*01*03012		L	750			管理費区分：0
肥料 混合化成肥料+微量要素肥料 100g/m2 ZZ99*01*03013		kg	10			管理費区分：0
ﾌﾞﾙﾄﾞｰｻﾞ 6t級 ZZ99*01*03007		h	0.4			管理費区分：0
ﾄﾗｸﾀ 1t級 ZZ99*01*03008		h	0.32			管理費区分：0
振動ﾛｰﾗ ｺﾝﾊﾞｲﾝﾄﾞ型 3～4t ZZ99*01*03009		h	2			管理費区分：0
合計						

２次単価表

単価使用年月	2026.04
歩掛適用年月	2026.04
労務調整係数	1.000-00000　0.0　0

単　30号	表層		単位	m2	単位数量	100	単価	

名称・規格	条件	単位	数量	単価	金額	摘要
単価						円／m2

２次単価表

単価使用年月	2026.04
歩掛適用年月	2026.04
労務調整係数	1.000-00000　0.0　0

単　31号	ﾌｪﾝｽ工		単位	m	単位数量	1	単価	

名称・規格	条件	単位	数量	単価	金額	摘要
積雪型縦格子ﾌｪﾝｽ SP-CK型 めっき処理材+塗装 H1500 柱ﾋﾟｯﾁ2.0m ZZ99*01*04001		m	1			管理費区分：0
積雪型縦格子ﾌｪﾝｽ 組立施工費 ZZ99*01*04002		m	1			管理費区分：0
合計						
単価						円／m

２次単価表

単価使用年月	2026.04
歩掛適用年月	2026.04
労務調整係数	1.000-00000　0.0　0

単　32号	基礎工		単位	m	単位数量	10	単価	

名称・規格	条件	単位	数量	単価	金額	摘要
床掘り CB210030	土砂,平均施工幅1m以上2m未満,無し,無し	m3	4.92			02-01-03 管理費区分：0
埋戻し CB210410	最大埋戻幅1m未満	m3	4.55			02-01-03 管理費区分：0
基面整正 CB210080		m2	1.01			02-01-03 管理費区分：0
基礎砕石 CB221110	7.5cmを超え12.5cm以下,再生ｸﾗｯｼｬﾗﾝ 40～0,全ての費用	m2	1.01			02-02-02 管理費区分：0
型枠 CB240210	一般型枠,小型構造物	m2	4.05			02-02-06 管理費区分：0
ｺﾝｸﾘｰﾄ CB240010	小型構造物,人力打設,土木(2)･港湾(5) 高炉 18-8-40,一般養生,無し,全ての費用	m3	0.28			02-03-01 管理費区分：0
合計						
単価						円／m

２次単価表

単価使用年月	2026.04
歩掛適用年月	2026.04
労務調整係数	1.000-00000　0.0　0

単　33号	ﾌｪﾝｽ撤去		単位	m	単位数量	100	単価	

名称・規格	条件	単位	数量	単価	金額	摘要
横断･転落防止柵撤去工 CO建込用 ﾋﾞｰﾑ式･ﾊﾟﾈﾙ式 Q001168004		m	100			管理費区分：0
諸雑費(まるめ) ZS3000004		式	1			管理費区分：0
合計						
単価						円／m

２次単価表

単価使用年月	2026.04
歩掛適用年月	2026.04
労務調整係数	1.000-00000　0.0　0

単　34号 WB824010	構造物とりこわし	無筋構造物,機械施工,無し,無し,必要	単位	m3	単位数量	1	単価	

名称・規格	条件	単位	数量	単価	金額	摘要
無筋構造物 昼間 機械施工 制約無 Q001611001		m3	1			管理費区分：0
諸雑費(まるめ) ZS3000004		式	1			管理費区分：0
合計						
単価						円／m3

２次単価表

単価使用年月	2026.04
歩掛適用年月	2026.04
労務調整係数	1.000-00000　0.0　0

単　35号 WB824010	構造物とりこわし	鉄筋構造物,機械施工,無し,無し,必要	単位	m3	単位数量	1	単価	

名称・規格	条件	単位	数量	単価	金額	摘要
鉄筋構造物 昼間 機械施工 制約無 Q001611007		m3	1			管理費区分：0
諸雑費(まるめ) ZS3000004		式	1			管理費区分：0
合計						
単価						円／m3

２次単価表

単価使用年月	2026.04
歩掛適用年月	2026.04
労務調整係数	1.000-00000　0.0　0

単　36号 WB821410	U型側溝	再利用撤去,無し,無し,U型側溝150,L=600mm,60kg/個以下,無し,無し	単位	m	単位数量	10	単価	

名称・規格	条件	単位	数量	単価	金額	摘要
U型側溝 昼間 L600 60kg以下 制約無 Q001365001		m	10			管理費区分：0
諸雑費(まるめ) ZS3000004		式	1			管理費区分：0
合計						
単価						円／m

２次単価表

単価使用年月	2026.04
歩掛適用年月	2026.04
労務調整係数	1.000-00000　0.0　0

単　37号 WB821410	U型側溝	再利用撤去,無し,無し,落蓋式側溝240A,L=2000mm,1000kg/個以下,無し,無し	単位	m	単位数量	10	単価	

名称・規格	条件	単位	数量	単価	金額	摘要
U型側溝 昼間 L2000 1000kg以下 制約無 Q001365003		m	10			管理費区分：0
諸雑費(まるめ) ZS3000004		式	1			管理費区分：0
合計						
単価						円／m

２次単価表

単価使用年月	2026.04
歩掛適用年月	2026.04
労務調整係数	1.000-00000　0.0　0

単　38号 WB821430	蓋版	再利用撤去,無し,U型側溝150縞鋼板蓋,40kg/枚以下,無し,無し	単位	枚	単位数量	100	単価	

名称・規格	条件	単位	数量	単価	金額	摘要
蓋版ｺﾝｸﾘｰﾄ・鋼製 昼間 40kg以下 制約無 Q001367001		枚	100			管理費区分：0
諸雑費(まるめ) ZS3000004		式	1			管理費区分：0
合計						
単価						円／枚

２次単価表

単価使用年月	2026.04
歩掛適用年月	2026.04
労務調整係数	1.000-00000　0.0　0

単　39号 WB821430	蓋版	再利用撤去,無し,集水桝600×600縞鋼板蓋,40kg/枚以下,無し,無し	単位	枚	単位数量	100	単価	

名称・規格	条件	単位	数量	単価	金額	摘要
蓋版ｺﾝｸﾘｰﾄ・鋼製 昼間 40kg以下 制約無 Q001367001		枚	100			管理費区分：0
諸雑費(まるめ) ZS3000004		式	1			管理費区分：0
合計						
単価						円／枚

２次単価表

単価使用年月	2026.04
歩掛適用年月	2026.04
労務調整係数	1.000-00000　0.0　0

単　40号	投光器撤去		単位	箇所	単位数量	1	単価	

名称・規格	条件	単位	数量	単価	金額	摘要
電工 R0201		人	2			管理費区分：0
高所作業車 ZZ99*01*01001		台	1			管理費区分：0
ﾕﾆｯｸ車 ZZ99*01*01002		台	1			管理費区分：0
照明設備撤去諸経費 ZZ99*01*01003		式	1			管理費区分：0
合計						
単価						円／箇所

２次単価表

単価使用年月	2026.04
歩掛適用年月	2026.04
労務調整係数	1.000-00000　0.0　0

単　41号	分電盤撤去		単位	箇所	単位数量	1	単価	

名称・規格	条件	単位	数量	単価	金額	摘要
電工 R0201		人	2			管理費区分：0
ﾕﾆｯｸ車 ZZ99*01*01002		台	1			管理費区分：0
照明設備撤去諸経費 ZZ99*01*01003		式	1			管理費区分：0
合計						
単価						円／箇所

２次単価表

単価使用年月	2026.04
歩掛適用年月	2026.04
労務調整係数	1.000-00000　0.0　0

単　42号	電線･ｹｰﾌﾞﾙ撤去		単位	m	単位数量	1	単価	

名称・規格	条件	単位	数量	単価	金額	摘要
電工 R0201		人	0.009			管理費区分：0
合計						
単価						円／m

２次単価表

単価使用年月	2026.04
歩掛適用年月	2026.04
労務調整係数	1.000-00000　0.0　0

単　43号	防球ﾈｯﾄ撤去		単位	式	単位数量	1	単価	

名称・規格	条件	単位	数量	単価	金額	摘要
1･3塁側昇降式ﾈｯﾄ･ﾜｲﾔ･ｳｲﾝﾁ等解体 ZZ99*01*01004		式	1			管理費区分：0
ｿﾌﾄﾎﾞｰﾙ場ﾊﾞｯｸﾈｯﾄ解体 ZZ99*01*01005		式	1			管理費区分：0
根巻ｺﾝｸﾘｰﾄ解体 ZZ99*01*01006		箇所	9			管理費区分：0
ｺﾝｸﾘｰﾄﾎﾟｰﾙ抜柱 L=15.0m ZZ99*01*01007		本	11			管理費区分：0
ｺﾝｸﾘｰﾄﾎﾟｰﾙ抜柱 L=14.0m ZZ99*01*01008		本	1			管理費区分：0
埋戻し用山砂(材工共) ZZ99*01*01009		m3	10			管理費区分：0
ﾚｯｶｰ 10tR ZZ99*01*01010		日	2			管理費区分：0
ﾊﾞｯｸﾎｰ ZZ99*01*01011		日	4			管理費区分：0
ﾌﾞﾚｰｶｰ ZZ99*01*01012		日	3			管理費区分：0
高所作業車 ZZ99*01*01013		日	2			管理費区分：0
防球ﾈｯﾄ撤去諸経費 ZZ99*01*01014		式	1			管理費区分：0
合計						

２次単価表

単価使用年月	2026.04
歩掛適用年月	2026.04
労務調整係数	1.000-00000　0.0　0

単　44号 WB020052	処分費(t)		単位	t	単位数量	100	単価	

名称・規格	条件	単位	数量	単価	金額	摘要
処分費 処分費 無筋Co殻 Y007600001003		t	100			管理費区分：T
合計						
単価						円／t

２次単価表

単価使用年月	2026.04
歩掛適用年月	2026.04
労務調整係数	1.000-00000　0.0　0

単　45号 WB020052	処分費(t)		単位	t	単位数量	100	単価	

名称・規格	条件	単位	数量	単価	金額	摘要
処分費 処分費 鉄筋Co殻 Y007600001004		t	100			管理費区分：T
合計						
単価						円／t

２次単価表

単価使用年月	2026.04
歩掛適用年月	2026.04
労務調整係数	1.000-00000　0.0　0

単　46号 WB020052	処分費(t)		単位	t	単位数量	100	単価	

名称・規格	条件	単位	数量	単価	金額	摘要
処分費 処分費 廃ﾌﾟﾗｽﾁｯｸ Y007600001005		t	100			管理費区分：T
合計						
単価						円／t

２次単価表

単価使用年月	2026.04
歩掛適用年月	2026.04
労務調整係数	1.000-00000　0.0　0

単　47号 WB020052	処分費(t)		単位	t	単位数量	100	単価	

名称・規格	条件	単位	数量	単価	金額	摘要
処分費 処分費 金属くず Y007600001006		t	100			管理費区分：T
合計						
単価						円／t

２次単価表

単価使用年月	2026.04
歩掛適用年月	2026.04
労務調整係数	1.000-00000　0.0　0

単　48号	支障木伐採 幹周20cm未満		単位	本	単位数量	10	単価	

名称・規格	条件	単位	数量	単価	金額	摘要
造園工 R0104		人	0.1			管理費区分：0
普通作業員 R0102		人	0.21			管理費区分：0
ﾁｪｰﾝｿｰ運転		日	0.09			単　72号 管理費区分：0
ﾄﾗｯｸ運転 2t		台	0.05			単　73号 管理費区分：0
諸雑費(まるめ) ZS3000004		式	1			管理費区分：0
合計						
単価						円／本

２次単価表

単価使用年月	2026.04
歩掛適用年月	2026.04
労務調整係数	1.000-00000　0.0　0

単　49号	支障木伐採 幹周20cm以上30cm未満		単位	本	単位数量	10	単価	

名称・規格	条件	単位	数量	単価	金額	摘要
造園工 R0104		人	0.18			管理費区分：0
普通作業員 R0102		人	0.33			管理費区分：0
ﾁｪｰﾝｿｰ運転		日	0.12			単　72号 管理費区分：0
ﾄﾗｯｸ運転 2t		台	0.15			単　73号 管理費区分：0
諸雑費(まるめ) ZS3000004		式	1			管理費区分：0
合計						
単価						円／本

２次単価表

単価使用年月	2026.04
歩掛適用年月	2026.04
労務調整係数	1.000-00000　0.0　0

単　50号	支障木伐採 幹周30cm以上60cm未満		単位	本	単位数量	1	単価	

名称・規格	条件	単位	数量	単価	金額	摘要
造園工 R0104		人	0.7			管理費区分：0
普通作業員 R0102		人	1.35			管理費区分：0
ﾁｪｰﾝｿｰ運転		日	0.37			単　74号 管理費区分：0
ﾄﾗｯｸ運転 2t		台	1.3			単　75号 管理費区分：0
諸雑費(まるめ) ZS3000004		式	1			管理費区分：0
合計						
単価						円／本

２次単価表

単価使用年月	2026.04
歩掛適用年月	2026.04
労務調整係数	1.000-00000　0.0　0

単　51号	支障木抜根 幹周20cm未満		単位	本	単位数量	1	単価	

名称・規格	条件	単位	数量	単価	金額	摘要
普通作業員 R0102		人	0.08			管理費区分：0
ﾁｪｰﾝｿｰ運転		日	0.01			単　72号 管理費区分：0
ｸﾚｰﾝ車運転		h	0.09			単　76号 管理費区分：0
ﾄﾗｯｸ運転 2t		台	0.03			単　73号 管理費区分：0
合計						
単価						円／本

２次単価表

単価使用年月	2026.04
歩掛適用年月	2026.04
労務調整係数	1.000-00000　0.0　0

単　52号	支障木抜根 幹周20cm以上30cm未満		単位	本	単位数量	1	単価	

名称・規格	条件	単位	数量	単価	金額	摘要
普通作業員 R0102		人	0.24			管理費区分：0
ﾁｪｰﾝｿｰ運転		日	0.04			単　74号 管理費区分：0
ｸﾚｰﾝ車運転		h	0.27			単　76号 管理費区分：0
ﾄﾗｯｸ運転 2t		台	0.1			単　73号 管理費区分：0
合計						
単価						円／本

２次単価表

単価使用年月	2026.04
歩掛適用年月	2026.04
労務調整係数	1.000-00000　0.0　0

単　53号	支障木抜根 幹周30cm以上60cm未満		単位	本	単位数量	10	単価	

名称・規格	条件	単位	数量	単価	金額	摘要
普通作業員 R0102		人	1.15			管理費区分：0
ﾁｪｰﾝｿｰ運転		日	0.17			単　77号 管理費区分：0
ｸﾚｰﾝ車運転		h	1.27			単　76号 管理費区分：0
ﾄﾗｯｸ運転 2t		台	0.45			単　73号 管理費区分：0
合計						
単価						円／本

２次単価表

単価使用年月	2026.04
歩掛適用年月	2026.04
労務調整係数	1.000-00000　0.0　0

単　54号 WB020052	処分費(t)		単位	t	単位数量	100	単価	

名称・規格	条件	単位	数量	単価	金額	摘要
処分費 処分費 木くず(生木)(枝･幹) Y007600001001		t	100			管理費区分：T
合計						
単価						円／t

２次単価表

単価使用年月	2026.04
歩掛適用年月	2026.04
労務調整係数	1.000-00000　0.0　0

単　55号 WB020052	処分費(t)		単位	t	単位数量	100	単価	

名称・規格	条件	単位	数量	単価	金額	摘要
処分費 処分費 木くず(抜根材) Y007600001002		t	100			管理費区分：T
合計						
単価						円／t

２次単価表

単価使用年月	2026.04
歩掛適用年月	2026.04
労務調整係数	1.000-00000　0.0　0

単　56号 WB010212	交通誘導警備員B		単位	人日	単位数量	1	単価	

名称・規格	条件	単位	数量	単価	金額	摘要
交通誘導警備員B R0804		人	1			管理費区分：0
合計						
単価						円／人日

3次単価表

単価使用年月	2026.04
歩掛適用年月	2026.04
労務調整係数	1.000-00000　0.0　0

単　57号	作業土工		単位	m	単位数量	10	単価	

名称・規格	条件	単位	数量	単価	金額	摘要
床掘り CB210030	土砂,平均施工幅1m以上2m未満,無し,無し	m3	1			02-01-03 管理費区分：0
埋戻し CB210410	最大埋戻幅1m未満	m3	1			02-01-03 管理費区分：0
基面整正 CB210080		m2	4.4			02-01-03 管理費区分：0
合計						
単価						円／m

3次単価表

単価使用年月	2026.04
歩掛適用年月	2026.04
労務調整係数	1.000-00000　0.0　0

単　58号 WB821410	U型側溝	再利用撤去･据付け,無し,無し,鉄筋ｺﾝｸﾘｰﾄU型 JIS A 5372,240 240×240×600,無し,無し,有り,再生ｸﾗｯｼｬﾗ	単位	m	単位数量	10	単価	

名称・規格	条件	単位	数量	単価	金額	摘要
U型側溝 昼間 L600 60kg以下 制約無 Q001365001		m	10			管理費区分：0
U型側溝 昼間 L600 60kg以下 制約無 Q001365001		m	10			管理費区分：0
再生ｸﾗｯｼｬｰﾗﾝ RC-40 Z002122003		m3	0.528			管理費区分：0
諸雑費(まるめ) ZS3000004		式	1			管理費区分：0
合計						
単価						円／m

3次単価表

単価使用年月	2026.04
歩掛適用年月	2026.04
労務調整係数	1.000-00000　0.0　0

単　59号	作業土工		単位	m	単位数量	10	単価	

名称・規格	条件	単位	数量	単価	金額	摘要
床掘り CB210030	土砂,平均施工幅1m以上2m未満,無し,無し	m3	3			02-01-03 管理費区分：0
埋戻し CB210410	最大埋戻幅1m未満	m3	3			02-01-03 管理費区分：0
基面整正 CB210080		m2	6			02-01-03 管理費区分：0
合計						
単価						円／m

3次単価表

単価使用年月	2026.04
歩掛適用年月	2026.04
労務調整係数	1.000-00000　0.0　0

単　60号	ﾌﾟﾚｷｬｽﾄ集水桝		単位	基	単位数量	1	単価	

名称・規格	条件	単位	数量	単価	金額	摘要
床掘り CB210030	土砂,平均施工幅1m以上2m未満,無し,無し	m3	0.6			02-01-03 管理費区分：0
埋戻し CB210410	最大埋戻幅1m未満	m3	0.4			02-01-03 管理費区分：0
基面整正 CB210080		m2	0.7			02-01-03 管理費区分：0
ﾌﾟﾚｷｬｽﾄ集水桝 CB222800	掘付,400kgを超え600kg以下,有り,全ての費用	基	1			02-02-05 管理費区分：0
ﾌﾟﾚｷｬｽﾄ集水桝(材料費) CB222810		基	1			02-02-05 管理費区分：0
ますぶた用滑止ｸﾞﾚｰﾁﾝｸﾞ(鎖付) T-2 500×500用 Z230153005		組	1			管理費区分：0
合計						
単価						円／基

3次単価表

単価使用年月	2026.04
歩掛適用年月	2026.04
労務調整係数	1.000-00000　0.0　0

単　61号	作業土工		単位	m	単位数量	10	単価	

名称・規格	条件	単位	数量	単価	金額	摘要
床掘り CB210030	土砂,平均施工幅1m以上2m未満,無し,無し	m3	13.7			02-01-03 管理費区分：0
埋戻し CB210410	最大埋戻幅1m未満	m3	8			02-01-03 管理費区分：0
基面整正 CB210080		m2	14.4			02-01-03 管理費区分：0
合計						
単価						円／m

3次単価表

単価使用年月	2026.04
歩掛適用年月	2026.04
労務調整係数	1.000-00000　0.0　0

単　62号 WB821420	自由勾配側溝	無し,L=2000mm 1000kg/個以下,無し,土木(2)･港湾(5) 高炉 18-8-40,0.25m3/10m,有り,再生ｸﾗｯｼｬﾗﾝ 40～0,	単位	m	単位数量	10	単価	

名称・規格	条件	単位	数量	単価	金額	摘要
自由勾配側溝 昼間 L2000 1000kg以下 制約無 Q001366001		m	10			管理費区分：0
自由勾配側溝 縦断用 300×400×2000 Z231024190		個	5			管理費区分：0
生ｺﾝｸﾘｰﾄ(高炉B) 土木(2)･港湾(5) 18-8-40 W/C<=60% Z230210245		m3	0.265			管理費区分：0
再生ｸﾗｯｼｬｰﾗﾝ RC-40 Z002122003		m3	0.6			管理費区分：0
諸雑費(まるめ) ZS3000004		式	1			管理費区分：0
合計						
単価						円／m

3次単価表

単価使用年月	2026.04
歩掛適用年月	2026.04
労務調整係数	1.000-00000　0.0　0

単　63号 WB821420	自由勾配側溝	無し,L=2000mm 1000kg/個以下,無し,土木(2)・港湾(5) 高炉 18-8-40,0.26m3/10m,有り,再生ｸﾗｯｼｬﾗﾝ 40～0,	単位	m	単位数量	10	単価	

名称・規格	条件	単位	数量	単価	金額	摘要
自由勾配側溝 昼間 L2000 1000kg以下 制約無 Q001366001		m	10			管理費区分：0
自由勾配側溝 縦断用 300×400×2000 Z231024190		個	5			管理費区分：0
生ｺﾝｸﾘｰﾄ(高炉B) 土木(2)・港湾(5) 18-8-40 W/C<=60% Z230210245		m3	0.276			管理費区分：0
再生ｸﾗｯｼｬｰﾗﾝ RC-40 Z002122003		m3	0.6			管理費区分：0
諸雑費(まるめ) ZS3000004		式	1			管理費区分：0
合計						
単価						円／m

3次単価表

単価使用年月	2026.04
歩掛適用年月	2026.04
労務調整係数	1.000-00000　0.0　0

単　64号 WB821430	蓋版	据付け,無し,自由勾配側溝用ふた 車道用 300用 400×500,40を超え170kg/枚以下,無し,無し	単位	枚	単位数量	100	単価	

名称・規格	条件	単位	数量	単価	金額	摘要
蓋版ｺﾝｸﾘｰﾄ・鋼製 昼間 170kg以下 制約無 Q001367002		枚	100			管理費区分：0
自由勾配側溝用ふた 車道用 300用 400×500mm Z231031005		枚	100			管理費区分：0
合計						
単価						円／枚

3次単価表

単価使用年月	2026.04
歩掛適用年月	2026.04
労務調整係数	1.000-00000 0.0 0

単 65号 WB821430	蓋版	掘付け,無し,自由勾配側溝用滑止Gr 縦断用 300用 T-25 400×995,40kg/枚以下,無し,無し	単位	枚	単位数量	100	単価	

名称・規格	条件	単位	数量	単価	金額	摘要
蓋版ｺﾝｸﾘｰﾄ・鋼製 昼間 40kg以下 制約無 Q001367001		枚	100			管理費区分：0
自由勾配側溝用滑止ｸﾞﾚｰﾁﾝｸﾞ 縦断用 300用 T-25 400×995mm Z230154060		枚	100			管理費区分：0
諸雑費(まるめ) ZS3000004		式	1			管理費区分：0
合計						
単価						円／枚

3次単価表

単価使用年月	2026.04
歩掛適用年月	2026.04
労務調整係数	1.000-00000 0.0 0

単 66号	現場打集水桝 B600×L600×H300		単位	基	単位数量	1	単価	

名称・規格	条件	単位	数量	単価	金額	摘要
基礎砕石 CB221110	12.5cmを超え17.5cm以下,再生ｸﾗｯｼｬﾗﾝ 40～0,全ての費用	m2	0.14			02-02-02 管理費区分：0
型枠 CB240210	一般型枠,鉄筋・無筋構造物	m2	1.67			02-02-06 管理費区分：0
ｺﾝｸﾘｰﾄ CB240010	無筋・鉄筋構造物,人力打設,土木(2)・港湾(5) 高炉 18-8-40,一般養生,無し,全ての費用	m3	0.21			02-03-01 管理費区分：0
蓋版 WB821430	掘付け,無し,ますぶた用滑止Gr(鎖付) T-2 600×600用,40kg/枚以下,無し,無し	枚	1			単 78号 01-10-01 管理費区分：0
合計						
単価						円／基

3次単価表

単価使用年月	2026.04
歩掛適用年月	2026.04
労務調整係数	1.000-00000 0.0 0

単 67号	ﾌﾟﾚｷｬｽﾄ集水餡巣 B600×L600×H600		単位	基	単位数量	1	単価	

名称・規格	条件	単位	数量	単価	金額	摘要
ﾌﾟﾚｷｬｽﾄ集水桝 CB222800	据付,600kgを超え800kg以下,有り,全ての費用	基	1			02-02-05 管理費区分：0
ﾌﾟﾚｷｬｽﾄ集水桝(材料費) CB222810		基	1			02-02-05 管理費区分：0
蓋版 WB821430	据付け,無し,ますぶた用滑止Gr(鎖付) T-2 600×600用,40kg/枚以下,無し,無し	枚	1			単 78号 01-10-01 管理費区分：0
合計						
単価						円／基

3次単価表

単価使用年月	2026.04
歩掛適用年月	2026.04
労務調整係数	1.000-00000 0.0 0

単 68号 WB812020	樹脂系すべり止め舗装工	歩道(路側帯･ｽｸｰﾙｿﾞｰﾝ含む),RPN-50 1,100m2未満,無,無,無,無,1.0m超え(標準)	単位	m2	単位数量	1	単価	

名称・規格	条件	単位	数量	単価	金額	摘要
樹脂系すべり止め舗装工 RPN-501 Q001598033		m2	1			管理費区分：0
合計						
単価						円／m2

3次単価表

単価使用年月	2026.04
歩掛適用年月	2026.04
労務調整係数	1.000-00000 0.0 0

単 69号	手すり		単位	m	単位数量	1	単価	

名称・規格	条件	単位	数量	単価	金額	摘要
ｽﾃﾝﾚｽ製手摺 SU-T-F2型 H1200 柱ﾋﾟｯﾁ1.2m SUS304 ZZ99*01*07001		m	1			管理費区分：0
ｽﾃﾝﾚｽ製手摺 組立施工費 ZZ99*01*07002		m	1			管理費区分：0
合計						
単価						円／m

3次単価表

単価使用年月	2026.04
歩掛適用年月	2026.04
労務調整係数	1.000-00000　0.0　0

単　70号	基礎工		単位	m	単位数量	10	単価	

名称・規格	条件	単位	数量	単価	金額	摘要
基礎砕石 CB221110	7.5cmを超え12.5cm以下,再生ｸﾗｯｼｬﾗﾝ 40～0,全ての費用	m2	1.33			02-02-02 管理費区分：0
型枠 CB240210	一般型枠,小型構造物	m2	5.4			02-02-06 管理費区分：0
ｺﾝｸﾘｰﾄ CB240010	小型構造物,人力打設,土木(2)・港湾(5) 高炉 18-8-40,一般養生,無し,全ての費用	m3	0.34			02-03-01 管理費区分：0
合計						
単価						円／m

3次単価表

単価使用年月	2026.04
歩掛適用年月	2026.04
労務調整係数	1.000-00000　0.0　0

単　71号	現場打ｺﾝｸﾘｰﾄﾌﾞﾛｯｸ		単位	m	単位数量	10	単価	

名称・規格	条件	単位	数量	単価	金額	摘要
基礎砕石 CB221110	7.5cmを超え12.5cm以下,再生ｸﾗｯｼｬﾗﾝ 40～0,全ての費用	m2	2			02-02-02 管理費区分：0
型枠 CB240210	一般型枠,小型構造物	m2	2			02-02-06 管理費区分：0
ｺﾝｸﾘｰﾄ CB240010	小型構造物,人力打設,土木(2)・港湾(5) 高炉 18-8-40,一般養生,無し,全ての費用	m3	0.1			02-03-01 管理費区分：0
合計						
単価						円／m

3次単価表

単価使用年月	2026.04
歩掛適用年月	2026.04
労務調整係数	1.000-00000　0.0　0

単　72号	ﾁｪｰﾝｿｰ運転		単位	日	単位数量	1	単価	

名称・規格	条件	単位	数量	単価	金額	摘要
特殊作業員 R0101		人	1			管理費区分：0
ｶﾞｿﾘﾝ ﾚｷﾞｭﾗｰ Z006704001		L	2.7			0.45L/h×6h 管理費区分：0
ﾁｪﾝｿｰ[ｶﾞｿﾘﾝｴﾝｼﾞﾝ] 鋸長600mm 排気量0.080L M002035004	機械条件:運転日当り損料	日	1			管理費区分：0
諸雑費(率+まるめ) ZS8000004		式	1			管理費区分：0
合計						
単価						円／日

3次単価表

単価使用年月	2026.04
歩掛適用年月	2026.04
労務調整係数	1.000-00000　0.0　0

単　73号	ﾄﾗｯｸ運転 2t		単位	台	単位数量	1	単価	

名称・規格	条件	単位	数量	単価	金額	摘要
運転手(一般) R0115		人	1			管理費区分：0
軽油 Z006702002		L	23			管理費区分：0
ﾄﾗｯｸ[普通型] 2t積 M000302002	機械条件:運転時間当り損料	時間	6			管理費区分：0
諸雑費(まるめ) ZS3000004		式	1			管理費区分：0
合計						
単価						円／台

3次単価表

単価使用年月	2026.04
歩掛適用年月	2026.04
労務調整係数	1.000-00000　0.0　0

単　74号	ﾁｪｰﾝｿｰ運転		単位	日	単位数量	1	単価	

名称・規格	条件	単位	数量	単価	金額	摘要
特殊作業員 R0101		人	1			管理費区分：0
ｶﾞｿﾘﾝ ﾚｷﾞｭﾗｰ Z006704001		L	2.7			0.45L/h×6h 管理費区分：0
ﾁｪﾝｿｰ[ｶﾞｿﾘﾝｴﾝｼﾞﾝ] 鋸長600mm 排気量0.080L M002035004	機械条件:運転日当り損料	日	1			管理費区分：0
諸雑費(率+まるめ) ZS8000004		式	1			管理費区分：0
合計						
単価						円／日

3次単価表

単価使用年月	2026.04
歩掛適用年月	2026.04
労務調整係数	1.000-00000　0.0　0

単　75号	ﾄﾗｯｸ運転 2t		単位	台	単位数量	1	単価	

名称・規格	条件	単位	数量	単価	金額	摘要
運転手(一般) R0115		人	1			管理費区分：0
軽油 Z006702002		L	23			管理費区分：0
ﾄﾗｯｸ[普通型] 2t積 M000302002	機械条件:運転時間当り損料	時間	6			管理費区分：0
諸雑費(まるめ) ZS3000004		式	1			管理費区分：0
合計						
単価						円／台

3次単価表

単価使用年月	2026.04
歩掛適用年月	2026.04
労務調整係数	1.000-00000　0.0　0

単　76号	ｸﾚｰﾝ車運転		単位	h	単位数量	1	単価	

名称・規格	条件	単位	数量	単価	金額	摘要
運転手(特殊) R0114		人	0.17			管理費区分：0
軽油 Z006702002		L	5.3			管理費区分：0
ﾄﾗｯｸ[ｸﾚｰﾝ装置付] ﾍﾞｰｽﾄﾗｯｸ4～4.5t積 吊能力2.9t M000302013	機械条件:運転時間当り損料	時間	1			管理費区分：0
合計						
単価						円／h

3次単価表

単価使用年月	2026.04
歩掛適用年月	2026.04
労務調整係数	1.000-00000　0.0　0

単　77号	ﾁｪｰﾝｿｰ運転		単位	日	単位数量	1	単価	

名称・規格	条件	単位	数量	単価	金額	摘要
特殊作業員 R0101		人	1			管理費区分：0
ｶﾞｿﾘﾝ ﾚｷﾞｭﾗｰ Z006704001		L	2.7			4.5L/h×6h 管理費区分：0
ﾁｪﾝｿｰ[ｶﾞｿﾘﾝｴﾝｼﾞﾝ] 鋸長600mm 排気量0.080L M002035004	機械条件:運転日当り損料	日	1			管理費区分：0
諸雑費(率+まるめ) ZS8000004		式	1			管理費区分：0
合計						
単価						円／日

4次単価表

単価使用年月	2026.04
歩掛適用年月	2026.04
労務調整係数	1.000-00000　0.0　0

単　78号 WB821430	蓋版	据付け,無し,ますぶた用滑止Gr(鎖付) T-2 600×600用,40kg/枚以下,無し,無し	単位	枚	単位数量	100	単価	

名称・規格	条件	単位	数量	単価	金額	摘要
蓋版ｺﾝｸﾘｰﾄ･鋼製 昼間 40kg以下 制約無 Q001367001		枚	100			管理費区分：0
ますぶた用滑止ｸﾞﾚｰﾁﾝｸﾞ(鎖付) T-2 600×600用 Z230153010		組	100			管理費区分：0
諸雑費(まるめ) ZS3000004		式	1			管理費区分：0
合計						
単価						円／枚

【参考資料】積算入力データリスト（本01）

工事名	黒石養護学校運動場等改修工事	事業区分	公園緑地整備･改修

工事区分・工種・種別・細別・施工歩掛・規格	単位	数量・構成比 前回／今回 入力条件	単価 前回／今回	金額 前回／今回	摘要
基盤整備 (0001)	式	1			
敷地造成工 (0002)	式	1			
表土保全工 (0003)	式	1			
表土掘削 (0004)(P)	m3	3,000			第0001号内訳書 単位数量 1 m3 管理費区分 0
Q01 土砂機械掘削･運搬費		掘削			歩 2026.04 単 2026.04
Q02 土砂片切掘削費		計上しない			単価地区 黒石市
Q03 土砂人力掘削費		計上しない			労調係数 1.000 00-00 0
Q04 小規模土工費		計上しない			豪雪割増
Q05 自工区流用場･仮置場への運搬費		計上しない			
Q06 仮置場での整地費		計上しない			週休２日補正 週休２日(月単位)
掘削	m3	2,990			CB210100 管理費区分 0
J01 土質		土砂			歩 2026.04 単 2026.04
J02 施工方法		ｵｰﾌﾟﾝｶｯﾄ			単価地区 黒石市
J03 押土の有無		無し			労調係数 1.000 00-00 0
J04 障害の有無		無し			豪雪割増
J05 施工数量		5,000m3未満			単価補正
掘削工 (0005)	式	1			
掘削 (0006)(P)	m3	430			第0002号内訳書 単位数量 1 m3 管理費区分 0
Q01 土質		土砂			歩 2026.04 単 2026.04

【参考資料】積算入力データリスト（本01）

工事名	黒石養護学校運動場等改修工事	事業区分	公園緑地整備･改修

工事区分・工種・種別・細別・施工歩掛・規格	単位	数量・構成比 前回／今回 入力条件	単価 前回／今回	金額 前回／今回	摘要
Q02 施工方法		ｵｰﾌﾟﾝｶｯﾄ			単価地区 黒石市
Q03 押土		無し			労調係数 1.000 00-00 0
Q04 障害		無し			豪雪割増
Q05 施工数量		5,000m3未満			
Q06 掘削費		掘削			週休２日補正 週休２日(月単位)
掘削	m3	430			CB210100 管理費区分 0
J01 土質		土砂			歩 2026.04 単 2026.04
J02 施工方法		ｵｰﾌﾟﾝｶｯﾄ			単価地区 黒石市
J03 押土の有無		無し			労調係数 1.000 00-00 0
J04 障害の有無		無し			豪雪割増
J05 施工数量		5,000m3未満			単価補正
盛土工 (0007)	式	1			
路床盛土 (0008)	m3	1,000			オプション入力 第0003号内訳書 単位数量 1 m3 管理費区分 0 歩 2026.04 単 2026.04 単価地区 黒石市 労調係数 1.000 00-00 0 豪雪割増 週休２日補正 週休２日(月単位)
路床盛土	m3	270			CB210520 管理費区分 0
J01 施工幅員		4.0m以上			歩 2026.04 単 2026.04
J02 施工数量		20,000m3未満			単価地区 黒石市
J03 障害の有無		無し			労調係数 1.000 00-00 0 豪雪割増

【参考資料】積算入力データリスト（本01）

工事名	黒石養護学校運動場等改修工事	事業区分	公園緑地整備･改修

工事区分・工種・種別・細別・施工歩掛・規格	単位	数量・構成比 前回／今回 入力条件	単価 前回／今回	金額 前回／今回	摘要
					単価補正
路床盛土	m3	750			CB210520 管理費区分　0 歩　2026.04　単　2026.04 単価地区　　黒石市 労調係数　　1.000　00-00 0 豪雪割増 単価補正
J01　施工幅員		4.0m以上			
J02　施工数量		20,000m3未満			
J03　障害の有無		無し			
再生ｸﾗｯｼｬｰﾗﾝ RC-40	m3	900			Z002122003 管理費区分　0 歩　2026.04　単　2026.04 単価地区　　黒石市 労調係数　　1.000　00-00 0 豪雪割増 単価補正
山土 ﾙｰｽﾞ　現着(10,000m3未満に適用)	m3	1,480			Z231365005 管理費区分　0 歩　2026.04　単　2026.04 単価地区　　黒石市 労調係数　　1.000　00-00 0 豪雪割増 単価補正
路肩盛土 (0009)	m3	10			オプション入力 第0004号内訳書 単位数量　　1　　m3 管理費区分　0 歩　2026.04　単　2026.04 単価地区　　黒石市 労調係数　　1.000　00-00 0 豪雪割増

【参考資料】積算入力データリスト（本01）

工事名	黒石養護学校運動場等改修工事	事業区分	公園緑地整備･改修

工事区分・工種・種別・細別・施工歩掛・規格	単位	数量・構成比 前回／今回 入力条件	単価 前回／今回	金額 前回／今回	摘要
					週休２日補正　　週休２日(月単位)
ﾀﾝﾊﾟ締固め	m3	12			CB210450 管理費区分　0 歩　2026.04　単　2026.04 単価地区　　黒石市 労調係数　　1.000　00-00 0 豪雪割増 単価補正
J01　費用の内訳		全ての費用			
法面整形工 (0010)	式	1			
法面整形(盛土部) (0011)(P)	m2	60			第0005号内訳書 単位数量　　1　　m2 管理費区分　0 歩　2026.04　単　2026.04 単価地区　　黒石市 労調係数　　1.000　00-00 0 豪雪割増 週休２日補正　　週休２日(月単位)
Q01　法面締固め		無し			
Q02　現場制約		無し			
Q03　法面整形費		法面整形			
Q04　土砂購入費		計上しない			
法面整形	m2	63			CB220010 管理費区分　0 歩　2026.04　単　2026.04 単価地区　　黒石市 労調係数　　1.000　00-00 0 豪雪割増 単価補正
J01　整形箇所		盛土部			
J02　法面締固めの有無		無し			
J03　現場制約の有無		無し			
J04　土質		ﾚｷ質土､砂及び砂質土､粘性土			
J05　費用の内訳		全ての費用			
擁壁工 (0012)	式	1			

【参考資料】積算入力データリスト（本01）

工事名	黒石養護学校運動場等改修工事	事業区分	公園緑地整備･改修

工事区分・工種・種別・細別・施工歩掛・規格	単位	数量・構成比 前回／今回 入力条件	単価 前回／今回	金額 前回／今回	摘要
作業土工 (0013)	式	1			
床掘り (0014)(P)	m3	20			第0006号内訳書 単位数量 1 m3 管理費区分 0 歩 2026.04 単 2026.04 単価地区 黒石市 労調係数 1.000 00-00 0 豪雪割増 週休２日補正 週休２日(月単位)
Q01 土質		土砂			
Q02 掘削費		床掘り			
床掘り	m3	19			CB210030 管理費区分 0 歩 2026.04 単 2026.04 単価地区 黒石市 労調係数 1.000 00-00 0 豪雪割増 単価補正
J01 土質		土砂			
J02 施工方法		標準			
J03 土留方式の種類		無し			
J04 障害の有無		無し			
埋戻し (0015)	m3	10			オプション入力 第0007号内訳書 単位数量 1 m3 管理費区分 0 歩 2026.04 単 2026.04 単価地区 黒石市 労調係数 1.000 00-00 0 豪雪割増 週休２日補正 週休２日(月単位)
埋戻し	m3	1			CB210410 管理費区分 0 歩 2026.04 単 2026.04
J01 施工方法		最大埋戻幅1m以上4m未満			

【参考資料】積算入力データリスト（本01）

工事名	黒石養護学校運動場等改修工事	事業区分	公園緑地整備･改修

工事区分・工種・種別・細別・施工歩掛・規格	単位	数量・構成比 前回／今回 入力条件	単価 前回／今回	金額 前回／今回	摘要
					単価地区 黒石市 労調係数 1.000 00-00 0 豪雪割増 単価補正
埋戻し	m3	6			CB210410 管理費区分 0 歩 2026.04 単 2026.04 単価地区 黒石市 労調係数 1.000 00-00 0 豪雪割増 単価補正
J01 施工方法		最大埋戻幅1m未満			
基面整正 (0016)(P)	m2	10			第0008号内訳書 単位数量 1 m2 管理費区分 0 歩 2026.04 単 2026.04 単価地区 黒石市 労調係数 1.000 00-00 0 豪雪割増 週休２日補正 週休２日(月単位)
Q01 基面整正費		基面整正			
基面整正	m2	7			CB210080 管理費区分 0 歩 2026.04 単 2026.04 単価地区 黒石市 労調係数 1.000 00-00 0 豪雪割増 単価補正
路床盛土 (0017)	m3	3			オプション入力 第0009号内訳書 単位数量 1 m3

【参考資料】積算入力データリスト（本01）

工事名	黒石養護学校運動場等改修工事	事業区分	公園緑地整備･改修

工事区分・工種・種別・細別・施工歩掛・規格	単位	数量・構成比 前回／今回 入力条件	単価 前回／今回	金額 前回／今回	摘要
					管理費区分　0 歩　2026.04　単　2026.04 単価地区　　黒石市 労調係数　　1.000　00-00 0 豪雪割増 週休２日補正　　週休２日(月単位)
路床盛土	m3	3.4			CB210520 管理費区分　0 歩　2026.04　単　2026.04 単価地区　　黒石市 労調係数　　1.000　00-00 0 豪雪割増 単価補正
J01　施工幅員		2.5m未満			
ｺﾝｸﾘｰﾄﾌﾞﾛｯｸ工(ｺﾝｸﾘｰﾄﾌﾞﾛｯｸ積) (0018)	式	1			
現場打基礎ｺﾝｸﾘｰﾄ (0019)	m	9			オプション入力 第0010号内訳書 単位数量　　1　m 管理費区分　0 歩　2026.04　単　2026.04 単価地区　　黒石市 労調係数　　1.000　00-00 0 豪雪割増 週休２日補正　　週休２日(月単位)
基礎ｺﾝｸﾘｰﾄ	m	9.1			オプション入力 単位数量　　10　m 管理費区分　0 歩　2026.04　単　2026.04 単価地区　　黒石市

【参考資料】積算入力データリスト（本01）

工事名	黒石養護学校運動場等改修工事	事業区分	公園緑地整備･改修

工事区分・工種・種別・細別・施工歩掛・規格	単位	数量・構成比 前回／今回 入力条件	単価 前回／今回	金額 前回／今回	摘要
					労調係数　　1.000　00-00 0 豪雪割増 単価補正
基礎砕石	m2	7.2			CB221110 管理費区分　0 歩　2026.04　単　2026.04 単価地区　　黒石市 労調係数　　1.000　00-00 0 豪雪割増 単価補正
J01　砕石の厚さ		17.5cmを超え20.0cm以下			
J02　砕石の種類		再生ｸﾗｯｼｬﾗﾝ 40～0			
J03　費用の内訳		全ての費用			
ｺﾝｸﾘｰﾄ	m3	1.14			CB240010 管理費区分　0 歩　2026.04　単　2026.04 単価地区　　黒石市 労調係数　　1.000　00-00 0 豪雪割増 単価補正
J01　構造物種別		無筋･鉄筋構造物			
J02　打設工法		ﾊﾞｯｸﾎｳ(ｸﾚｰﾝ機能付)打設			
J03　ｺﾝｸﾘｰﾄ規格		土木(2)･港湾(5) 高炉 18-8-40			
J05　養生工の種類		一般養生			
J13　費用の内訳		全ての費用			
型枠	m2	4			CB240210 管理費区分　0 歩　2026.04　単　2026.04 単価地区　　黒石市 労調係数　　1.000　00-00 0 豪雪割増 単価補正
J01　型枠の種類		一般型枠			
J02　構造物の種類		鉄筋･無筋構造物			
ｺﾝｸﾘｰﾄ(間知)ﾌﾞﾛｯｸ積 (0020)	m2	18			オプション入力 第0011号内訳書 単位数量　　1　m2 管理費区分　0 歩　2026.04　単　2026.04

【参考資料】積算入力データリスト（本01）

工事名	黒石養護学校運動場等改修工事	事業区分	公園緑地整備･改修

工事区分・工種・種別・細別・施工歩掛・規格	単位	数量・構成比 前回／今回 入力条件	単価 前回／今回	金額 前回／今回	摘要
					単価地区　黒石市 労調係数　1.000　00-00 0 豪雪割増 週休２日補正　週休２日(月単位)
間知ﾌﾞﾛｯｸ積	m2	18			CB226060 管理費区分　0 歩　2026.04　単　2026.04 単価地区　黒石市 労調係数　1.000　00-00 0 豪雪割増 単価補正
J01　鉄筋規格		不要			
胴込･裏込ｺﾝｸﾘｰﾄ (0021)	m3	8			オプション入力 第0012号内訳書 単位数量　1　m3 管理費区分　0 歩　2026.04　単　2026.04 単価地区　黒石市 労調係数　1.000　00-00 0 豪雪割増 週休２日補正　週休２日(月単位)
胴込･裏込ｺﾝｸﾘｰﾄ	m3	7.7			CB221840 管理費区分　0 歩　2026.04　単　2026.04 単価地区　黒石市 労調係数　1.000　00-00 0 豪雪割増 単価補正
J01　積張の区分		積工			
J02　胴込･裏込ｺﾝｸﾘｰﾄ規格		土木(2)･港湾(5)　高炉　18-8-40			
胴込･裏込材(砕石) (0022)(P)	m3	9			第0013号内訳書 単位数量　1　m3

【参考資料】積算入力データリスト（本01）

工事名	黒石養護学校運動場等改修工事	事業区分	公園緑地整備･改修

工事区分・工種・種別・細別・施工歩掛・規格	単位	数量・構成比 前回／今回 入力条件	単価 前回／今回	金額 前回／今回	摘要
Q01　砕石規格		再生砕石 RC-40			管理費区分　0 歩　2026.04　単　2026.04 単価地区　黒石市 労調係数　1.000　00-00 0 豪雪割増 週休２日補正　週休２日(月単位)
Q02　胴込･裏込材(砕石)費		胴込･裏込材工(砕石)			
胴込･裏込材(砕石)	m3	9.4			CB226120 管理費区分　0 歩　2026.04　単　2026.04 単価地区　黒石市 労調係数　1.000　00-00 0 豪雪割増 単価補正
J01　ﾌﾞﾛｯｸの種類		間知･平･連節･緑化ﾌﾞﾛｯｸ			
J02　胴込･裏込材規格		再生砕石 RC-40			
目地板 (0023)(P)	m2	2			第0014号内訳書 単位数量　1　m2 管理費区分　0 歩　2026.04　単　2026.04 単価地区　黒石市 労調係数　1.000　00-00 0 豪雪割増 週休２日補正　週休２日(月単位)
Q01　目地板の種類		瀝青繊維質目地板t=10			
Q04　目地板設置		目地板			
目地板	m2	2.3			CB224710 管理費区分　0 歩　2026.04　単　2026.04 単価地区　黒石市 労調係数　1.000　00-00 0 豪雪割増 単価補正
J01　1工事当り使用量		30m2未満			
J02　目地板の種類		瀝青繊維質目地板t=10			
天端ｺﾝｸﾘｰﾄ					オプション入力

【参考資料】積算入力データリスト（本01）

工事名	黒石養護学校運動場等改修工事	事業区分	公園緑地整備･改修

工事区分・工種・種別・細別・施工歩掛・規格	単位	数量・構成比 前回／今回 入力条件	単価 前回／今回	金額 前回／今回	摘要
(0024)	m	9			第0015号内訳書 単位数量 1 m 管理費区分 0 歩 2026.04 単 2026.04 単価地区 黒石市 労調係数 1.000 00-00 0 豪雪割増 週休２日補正 週休２日(月単位)
天端ｺﾝｸﾘｰﾄ	m	9.1			オプション入力 単位数量 10 m 管理費区分 0 歩 2026.04 単 2026.04 単価地区 黒石市 労調係数 1.000 00-00 0 豪雪割増 単価補正
ｺﾝｸﾘｰﾄ	m3	0.8			CB240010 管理費区分 0 歩 2026.04 単 2026.04 単価地区 黒石市 労調係数 1.000 00-00 0 豪雪割増 単価補正
J01 構造物種別		無筋･鉄筋構造物			
J02 打設工法		人力打設			
J03 ｺﾝｸﾘｰﾄ規格		土木(2)･港湾(5) 高炉 18-8-40			
J05 養生工の種類		一般養生			
J07 現場内小運搬の有無		無し			
J13 費用の内訳		全ての費用			
型枠	m2	2			CB240210 管理費区分 0 歩 2026.04 単 2026.04 単価地区 黒石市 労調係数 1.000 00-00 0 豪雪割増
J01 型枠の種類		一般型枠			
J02 構造物の種類		鉄筋･無筋構造物			

【参考資料】積算入力データリスト（本01）

工事名	黒石養護学校運動場等改修工事	事業区分	公園緑地整備･改修

工事区分・工種・種別・細別・施工歩掛・規格	単位	数量・構成比 前回／今回 入力条件	単価 前回／今回	金額 前回／今回	摘要
					単価補正
足場 (0025)	掛m2	20			オプション入力 第0016号内訳書 単位数量 1 掛m2 管理費区分 0 歩 2026.04 単 2026.04 単価地区 黒石市 労調係数 1.000 00-00 0 豪雪割増 週休２日補正 週休２日(月単位)
足場工	掛m2	24			WB252110 管理費区分 0 歩 2026.04 単 2026.04 単価地区 黒石市 労調係数 1.000 00-00 0 豪雪割増 単価補正
J01 工法		単管傾斜足場			
J02 安全ﾈｯﾄ		不要			
J03 ﾗﾌﾃﾚｰﾝｸﾚｰﾝ賃料補正		標準(1.0)			
小口止工 (0026)	式	1			オプション入力
ｺﾝｸﾘｰﾄ (0027)	m3	2			オプション入力 第0017号内訳書 単位数量 1 m3 管理費区分 0 歩 2026.04 単 2026.04 単価地区 黒石市 労調係数 1.000 00-00 0 豪雪割増 週休２日補正 週休２日(月単位)
ｺﾝｸﾘｰﾄ					CB240010

【参考資料】積算入力データリスト（本01）

工事名	黒石養護学校運動場等改修工事	事業区分	公園緑地整備･改修

工事区分・工種・種別・細別・施工歩掛・規格	単位	数量・構成比 前回／今回 入力条件	単価 前回／今回	金額 前回／今回	摘要
	m3	1.6			管理費区分　0 歩　2026.04　単　2026.04 単価地区　　黒石市 労調係数　　1.000　00-00 0 豪雪割増 単価補正
J01　構造物種別		無筋･鉄筋構造物			
J02　打設工法		人力打設			
J03　ｺﾝｸﾘｰﾄ規格		土木(2)･港湾(5) 高炉 18-8-40			
J05　養生工の種類		一般養生			
J07　現場内小運搬の有無		無し			
J13　費用の内訳		全ての費用			
型枠	m2	7			CB240210 管理費区分　0 歩　2026.04　単　2026.04 単価地区　　黒石市 労調係数　　1.000　00-00 0 豪雪割増 単価補正
J01　型枠の種類		一般型枠			
J02　構造物の種類		鉄筋･無筋構造物			
足場 (0028)	掛m2	5			オプション入力 第0018号内訳書 単位数量　　1　掛m2 管理費区分　0 歩　2026.04　単　2026.04 単価地区　　黒石市 労調係数　　1.000　00-00 0 豪雪割増 週休２日補正　週休２日(月単位)
足場工	掛m2	4.7			WB252110 管理費区分　0 歩　2026.04　単　2026.04 単価地区　　黒石市 労調係数　　1.000　00-00 0 豪雪割増 単価補正
J01　工法		手摺先行型枠組足場			
J02　安全ﾈｯﾄ		不要			
J03　ﾗﾌﾃﾚｰﾝｸﾚｰﾝ賃料補正		標準(1.0)			

※入力条件は、積算の考え方を示したものであり、指定事項ではありません。

【参考資料】積算入力データリスト（本01）

工事名	黒石養護学校運動場等改修工事	事業区分	公園緑地整備･改修

工事区分・工種・種別・細別・施工歩掛・規格	単位	数量・構成比 前回／今回 入力条件	単価 前回／今回	金額 前回／今回	摘要
施設整備 (0029)	式	1			
園路広場整備工 (0030)	式	1			
階段工 (0031)	式	1			
ｺﾝｸﾘｰﾄ階段 (0032)	箇所	2			オプション入力 第0019号内訳書 単位数量　　1　箇所 管理費区分　0 歩　2026.04　単　2026.04 単価地区　　黒石市 労調係数　　1.000　00-00 0 豪雪割増 週休２日補正　週休２日(月単位)
ｺﾝｸﾘｰﾄ階段A	箇所	1			オプション入力 単位数量　　1　箇所 管理費区分　0 歩　2026.04　単　2026.04 単価地区　　黒石市 労調係数　　1.000　00-00 0 豪雪割増 単価補正
基礎砕石	m2	24.1			CB221110 管理費区分　0 歩　2026.04　単　2026.04 単価地区　　黒石市 労調係数　　1.000　00-00 0
J01　砕石の厚さ		7.5cmを超え12.5cm以下			
J02　砕石の種類		再生ｸﾗｯｼｬﾗﾝ 40～0			
J03　費用の内訳		全ての費用			

※入力条件は、積算の考え方を示したものであり、指定事項ではありません。

【参考資料】積算入力データリスト（本01）

工事名	黒石養護学校運動場等改修工事	事業区分	公園緑地整備･改修

工事区分・工種・種別・細別・施工歩掛・規格	単位	数量・構成比 前回／今回 入力条件	単価 前回／今回	金額 前回／今回	摘要
					豪雪割増 単価補正
型枠	m2	12.1			CB240210 管理費区分　0
J01　型枠の種類		一般型枠			歩　2026.04　単　2026.04
J02　構造物の種類		鉄筋･無筋構造物			単価地区　　黒石市
					労調係数　　1.000　00-00 0
					豪雪割増 単価補正
ｺﾝｸﾘｰﾄ	m3	5.7			CB240010 管理費区分　0
J01　構造物種別		無筋･鉄筋構造物			歩　2026.04　単　2026.04
J02　打設工法		人力打設			単価地区　　黒石市
J03　ｺﾝｸﾘｰﾄ規格		土木(2)･港湾(5)　高炉　18-8-40			労調係数　　1.000　00-00 0
J05　養生工の種類		一般養生			豪雪割増
J07　現場内小運搬の有無		無し			
J13　費用の内訳		全ての費用			単価補正
溶接金網(G3551) 径6.0×150×150	m2	21.6			Z001450009 管理費区分　0
					歩　2026.04　単　2026.04
					単価地区　　黒石市
					労調係数　　1.000　00-00 0
					豪雪割増 単価補正
ｺﾝｸﾘｰﾄ階段B	箇所	1			オプション入力 単位数量　　1　　箇所
					管理費区分　0
					歩　2026.04　単　2026.04
					単価地区　　黒石市
					労調係数　　1.000　00-00 0

※入力条件は、積算の考え方を示したものであり、指定事項ではありません。

【参考資料】積算入力データリスト（本01）

工事名	黒石養護学校運動場等改修工事	事業区分	公園緑地整備･改修

工事区分・工種・種別・細別・施工歩掛・規格	単位	数量・構成比 前回／今回 入力条件	単価 前回／今回	金額 前回／今回	摘要
					豪雪割増 単価補正
基礎砕石	m2	34.6			CB221110 管理費区分　0
J01　砕石の厚さ		7.5cmを超え12.5cm以下			歩　2026.04　単　2026.04
J02　砕石の種類		再生ｸﾗｯｼｬﾗﾝ　40～0			単価地区　　黒石市
J03　費用の内訳		全ての費用			労調係数　　1.000　00-00 0
					豪雪割増 単価補正
型枠	m2	18.4			CB240210 管理費区分　0
J01　型枠の種類		一般型枠			歩　2026.04　単　2026.04
J02　構造物の種類		鉄筋･無筋構造物			単価地区　　黒石市
					労調係数　　1.000　00-00 0
					豪雪割増 単価補正
ｺﾝｸﾘｰﾄ	m3	8			CB240010 管理費区分　0
J01　構造物種別		無筋･鉄筋構造物			歩　2026.04　単　2026.04
J02　打設工法		人力打設			単価地区　　黒石市
J03　ｺﾝｸﾘｰﾄ規格		土木(2)･港湾(5)　高炉　18-8-40			労調係数　　1.000　00-00 0
J05　養生工の種類		一般養生			豪雪割増
J07　現場内小運搬の有無		無し			
J13　費用の内訳		全ての費用			単価補正
溶接金網(G3551) 径6.0×150×150	m2	31.2			Z001450009 管理費区分　0
					歩　2026.04　単　2026.04
					単価地区　　黒石市
					労調係数　　1.000　00-00 0
					豪雪割増

※入力条件は、積算の考え方を示したものであり、指定事項ではありません。

【参考資料】積算入力データリスト（本01）

工事名	黒石養護学校運動場等改修工事	事業区分	公園緑地整備･改修

工事区分・工種・種別・細別・施工歩掛・規格	単位	数量・構成比 前回／今回 入力条件	単価 前回／今回	金額 前回／今回	摘要
					単価補正
小口止工 (0033)	式	1			オプション入力 第0020号内訳書 単位数量 1 式 管理費区分 0 歩 2026.04 単 2026.04 単価地区 黒石市 労調係数 1.000 00-00 0 豪雪割増 週休２日補正 週休２日(月単位)
ｺﾝｸﾘｰﾄ	m3	1.8			CB240010 管理費区分 0 歩 2026.04 単 2026.04 単価地区 黒石市 労調係数 1.000 00-00 0 豪雪割増 単価補正
J01 構造物種別		無筋･鉄筋構造物			
J02 打設工法		人力打設			
J03 ｺﾝｸﾘｰﾄ規格		土木(2)･港湾(5) 高炉 18-8-40			
J05 養生工の種類		一般養生			
J07 現場内小運搬の有無		無し			
J13 費用の内訳		全ての費用			
型枠	m2	7			CB240210 管理費区分 0 歩 2026.04 単 2026.04 単価地区 黒石市 労調係数 1.000 00-00 0 豪雪割増 単価補正
J01 型枠の種類		一般型枠			
J02 構造物の種類		鉄筋･無筋構造物			
手すり (0034)	m	15			オプション入力 第0021号内訳書 単位数量 1 m 管理費区分 0 歩 2026.04 単 2026.04

【参考資料】積算入力データリスト（本01）

工事名	黒石養護学校運動場等改修工事	事業区分	公園緑地整備･改修

工事区分・工種・種別・細別・施工歩掛・規格	単位	数量・構成比 前回／今回 入力条件	単価 前回／今回	金額 前回／今回	摘要
					単価地区 黒石市 労調係数 1.000 00-00 0 豪雪割増 週休２日補正 週休２日(月単位)
手すり	m	14.9			オプション入力 単位数量 1 m 管理費区分 0 歩 2026.04 単 2026.04 単価地区 黒石市 労調係数 1.000 00-00 0 豪雪割増 単価補正
自立型手摺 SUS304 ﾐｶﾞｷ仕上げ 34φ ｸﾈｯﾄｽﾃﾝﾚｽ 自立型 QSUS-STAND	m	1			ZZ99*01*05003 管理費区分 0 歩 2026.04 単 2026.04 単価地区 黒石市 労調係数 1.000 00-00 0 豪雪割増 単価補正
ｽﾛｰﾌﾟ設置工 (0035)	式	1			オプション入力
ｽﾛｰﾌﾟ設置(車両用) (0036)	式	1			オプション入力 第0022号内訳書 単位数量 1 式 管理費区分 0 歩 2026.04 単 2026.04 単価地区 黒石市 労調係数 1.000 00-00 0 豪雪割増

【参考資料】積算入力データリスト（本01）

工事名	黒石養護学校運動場等改修工事	事業区分	公園緑地整備･改修

工事区分・工種・種別・細別・施工歩掛・規格	単位	数量・構成比 前回／今回 入力条件	単価 前回／今回	金額 前回／今回	摘要
					週休２日補正　週休２日(月単位)
掘削工	式	1			オプション入力 単位数量　1　式 管理費区分　0 歩　2026.04　単　2026.04 単価地区　黒石市 労調係数　1.000　00-00 0 豪雪割増 単価補正
掘削	m3	133.4			CB210100 管理費区分　0 歩　2026.04　単　2026.04 単価地区　黒石市 労調係数　1.000　00-00 0 豪雪割増 単価補正
J01　土質		土砂			
J02　施工方法		ｵｰﾌﾟﾝｶｯﾄ			
J03　押土の有無		無し			
J04　障害の有無		無し			
J05　施工数量		5,000m3未満			
盛土工	式	1			オプション入力 単位数量　1　式 管理費区分　0 歩　2026.04　単　2026.04 単価地区　黒石市 労調係数　1.000　00-00 0 豪雪割増 単価補正
ﾀﾝﾊﾟ締固め	m3	37.5			CB210450 管理費区分　0 歩　2026.04　単　2026.04 単価地区　黒石市 労調係数　1.000　00-00 0
J01　費用の内訳		全ての費用			

※入力条件は、積算の考え方を示したものであり、指定事項ではありません。

【参考資料】積算入力データリスト（本01）

工事名	黒石養護学校運動場等改修工事	事業区分	公園緑地整備･改修

工事区分・工種・種別・細別・施工歩掛・規格	単位	数量・構成比 前回／今回 入力条件	単価 前回／今回	金額 前回／今回	摘要
					豪雪割増 単価補正
路床盛土	m3	148.5			CB210520 管理費区分　0 歩　2026.04　単　2026.04 単価地区　黒石市 労調係数　1.000　00-00 0 豪雪割増 単価補正
J01　施工幅員		4.0m以上			
J02　施工数量		20,000m3未満			
J03　障害の有無		無し			
路体(築堤)盛土	m3	73.5			CB210510 管理費区分　0 歩　2026.04　単　2026.04 単価地区　黒石市 労調係数　1.000　00-00 0 豪雪割増 単価補正
J01　施工幅員		4.0m以上			
J02　施工数量		20,000m3未満			
J03　障害の有無		無し			
法面整形工	式	1			オプション入力 単位数量　1　式 管理費区分　0 歩　2026.04　単　2026.04 単価地区　黒石市 労調係数　1.000　00-00 0 豪雪割増 単価補正
法面整形	m2	96			CB220010 管理費区分　0 歩　2026.04　単　2026.04 単価地区　黒石市 労調係数　1.000　00-00 0
J01　整形箇所		盛土部			
J02　法面締固めの有無		無し			
J03　現場制約の有無		無し			

※入力条件は、積算の考え方を示したものであり、指定事項ではありません。

【参考資料】積算入力データリスト（本01）

工事名	黒石養護学校運動場等改修工事	事業区分	公園緑地整備･改修

工事区分・工種・種別・細別・施工歩掛・規格	単位	数量・構成比 前回／今回 入力条件	単価 前回／今回	金額 前回／今回	摘要
J04　土質 J05　費用の内訳		レキ質土、砂及び砂質土、粘性土 全ての費用			豪雪割増 単価補正
法面工	式	1			オプション入力 単位数量　1　式 管理費区分　0 歩　2026.04　単　2026.04 単価地区　黒石市 労調係数　1.000　00-00 0 豪雪割増 単価補正
人工張芝	m2	96			CB220910 管理費区分　0 歩　2026.04　単　2026.04 単価地区　黒石市 労調係数　1.000　00-00 0 豪雪割増 単価補正
側溝工	式	1			オプション入力 単位数量　1　式 管理費区分　0 歩　2026.04　単　2026.04 単価地区　黒石市 労調係数　1.000　00-00 0 豪雪割増 単価補正
作業土工	m	3.1			オプション入力 単位数量　10　m 管理費区分　0 歩　2026.04　単　2026.04

【参考資料】積算入力データリスト（本01）

工事名	黒石養護学校運動場等改修工事	事業区分	公園緑地整備･改修

工事区分・工種・種別・細別・施工歩掛・規格	単位	数量・構成比 前回／今回 入力条件	単価 前回／今回	金額 前回／今回	摘要
					単価地区　黒石市 労調係数　1.000　00-00 0 豪雪割増 単価補正
床掘り	m3	1			CB210030 管理費区分　0 歩　2026.04　単　2026.04 単価地区　黒石市 労調係数　1.000　00-00 0 豪雪割増 単価補正
J01　土質 J02　施工方法 J03　土留方式の種類 J04　障害の有無		土砂 平均施工幅1m以上2m未満 無し 無し			
埋戻し	m3	1			CB210410 管理費区分　0 歩　2026.04　単　2026.04 単価地区　黒石市 労調係数　1.000　00-00 0 豪雪割増 単価補正
J01　施工方法		最大埋戻幅1m未満			
基面整正	m2	4.4			CB210080 管理費区分　0 歩　2026.04　単　2026.04 単価地区　黒石市 労調係数　1.000　00-00 0 豪雪割増 単価補正
U型側溝	m	3.1			WB821410 管理費区分　0 歩　2026.04　単　2026.04 単価地区　黒石市
J01　作業区分 J02　L=1000･L=4000の使用の有無		再利用撤去･据付け 無し			

【参考資料】積算入力データリスト（本01）

工事名	黒石養護学校運動場等改修工事	事業区分	公園緑地整備･改修

工事区分・工種・種別・細別・施工歩掛・規格	単位	数量・構成比 前回／今回 入力条件	単価 前回／今回	金額 前回／今回	摘要
J03 夜間作業の有無		無し			労調係数 1.000 00-00 0
J04 U型側溝の種類		鉄筋ｺﾝｸﾘｰﾄU型 JIS A 5372			豪雪割増
J05 U型側溝の規格		240 240×240×600			
J08 時間的制約の有無		無し			単価補正
J09 施工箇所における補正		無し			
J10 基礎砕石施工の有無		有り			
J11 基礎砕石の種類		再生ｸﾗｯｼｬﾗﾝ 40～0			
J12 基礎砕石設計数量(実数入力)		0.44m3/10m			
地下排水工	式	1			オプション入力 単位数量 1 式 管理費区分 0 歩 2026.04 単 2026.04 単価地区 黒石市 労調係数 1.000 00-00 0 豪雪割増 単価補正
作業土工	m	17.7			オプション入力 単位数量 10 m 管理費区分 0 歩 2026.04 単 2026.04 単価地区 黒石市 労調係数 1.000 00-00 0 豪雪割増 単価補正
床掘り	m3	3			CB210030 管理費区分 0 歩 2026.04 単 2026.04 単価地区 黒石市 労調係数 1.000 00-00 0 豪雪割増
J01 土質		土砂			
J02 施工方法		平均施工幅1m以上2m未満			
J03 土留方式の種類		無し			
J04 障害の有無		無し			

※入力条件は、積算の考え方を示したものであり、指定事項ではありません。

【参考資料】積算入力データリスト（本01）

工事名	黒石養護学校運動場等改修工事	事業区分	公園緑地整備･改修

工事区分・工種・種別・細別・施工歩掛・規格	単位	数量・構成比 前回／今回 入力条件	単価 前回／今回	金額 前回／今回	摘要
					単価補正
埋戻し	m3	3			CB210410 管理費区分 0 歩 2026.04 単 2026.04 単価地区 黒石市 労調係数 1.000 00-00 0 豪雪割増 単価補正
J01 施工方法		最大埋戻幅1m未満			
基面整正	m2	6			CB210080 管理費区分 0 歩 2026.04 単 2026.04 単価地区 黒石市 労調係数 1.000 00-00 0 豪雪割増 単価補正
ﾎﾞｯｸｽｶﾙﾊﾞｰﾄ	m	17.7			CB222880 管理費区分 0 歩 2026.04 単 2026.04 単価地区 黒石市 労調係数 1.000 00-00 0 豪雪割増 単価補正
J01 作業区分		据付			
J02 製品長		1.0m/個			
J03 内空幅･内空高(m)		1.25<B<=2.5 1.25<H<=2.5			
J04 基礎材種別		基礎砕石+均しｺﾝｸﾘｰﾄ			
J06 ﾗﾌﾃﾚｰﾝｸﾚｰﾝ賃料補正係数		標準			
J08 費用の内訳		全ての費用			
集水桝･ﾏﾝﾎｰﾙ工	式	1			オプション入力 単位数量 1 式 管理費区分 0 歩 2026.04 単 2026.04 単価地区 黒石市 労調係数 1.000 00-00 0 豪雪割増

※入力条件は、積算の考え方を示したものであり、指定事項ではありません。

【参考資料】積算入力データリスト（本01）

工事名	黒石養護学校運動場等改修工事	事業区分	公園緑地整備･改修

工事区分・工種・種別・細別・施工歩掛・規格	単位	数量・構成比 前回／今回 入力条件	単価 前回／今回	金額 前回／今回	摘要
					単価補正
ﾌﾟﾚｷｬｽﾄ集水桝	基	2			オプション入力 単位数量 1 基 管理費区分 0 歩 2026.04 単 2026.04 単価地区 黒石市 労調係数 1.000 00-00 0 豪雪割増 単価補正
床掘り	m3	0.6			CB210030 管理費区分 0 歩 2026.04 単 2026.04 単価地区 黒石市 労調係数 1.000 00-00 0 豪雪割増 単価補正
J01 土質		土砂			
J02 施工方法		平均施工幅1m以上2m未満			
J03 土留方式の種類		無し			
J04 障害の有無		無し			
埋戻し	m3	0.4			CB210410 管理費区分 0 歩 2026.04 単 2026.04 単価地区 黒石市 労調係数 1.000 00-00 0 豪雪割増 単価補正
J01 施工方法		最大埋戻幅1m未満			
基面整正	m2	0.7			CB210080 管理費区分 0 歩 2026.04 単 2026.04 単価地区 黒石市 労調係数 1.000 00-00 0 豪雪割増

※入力条件は、積算の考え方を示したものであり、指定事項ではありません。

【参考資料】積算入力データリスト（本01）

工事名	黒石養護学校運動場等改修工事	事業区分	公園緑地整備･改修

工事区分・工種・種別・細別・施工歩掛・規格	単位	数量・構成比 前回／今回 入力条件	単価 前回／今回	金額 前回／今回	摘要
					単価補正
ﾌﾟﾚｷｬｽﾄ集水桝	基	1			CB222800 管理費区分 0 歩 2026.04 単 2026.04 単価地区 黒石市 労調係数 1.000 00-00 0 豪雪割増 単価補正
J01 作業区分		据付			
J02 製品質量(kg/基)		400kgを超え600kg以下			
J03 基礎砕石の有無		有り			
J04 費用の内訳		全ての費用			
ﾌﾟﾚｷｬｽﾄ集水桝(材料費)	基	1			CB222810 管理費区分 0 歩 2026.04 単 2026.04 単価地区 黒石市 労調係数 1.000 00-00 0 豪雪割増 単価補正
ますぶた用滑止ｸﾞﾚｰﾁﾝｸﾞ(鎖付) T-2 500×500用	組	1			Z230153005 管理費区分 0 歩 2026.04 単 2026.04 単価地区 黒石市 労調係数 1.000 00-00 0 豪雪割増 単価補正
舗装工	式	1			オプション入力 単位数量 1 式 管理費区分 0 歩 2026.04 単 2026.04 単価地区 黒石市 労調係数 1.000 00-00 0 豪雪割増

※入力条件は、積算の考え方を示したものであり、指定事項ではありません。

【参考資料】積算入力データリスト（本01）

工事名	黒石養護学校運動場等改修工事	事業区分	公園緑地整備･改修

工事区分・工種・種別・細別・施工歩掛・規格	単位	数量・構成比 前回／今回 入力条件	単価 前回／今回	金額 前回／今回	摘要
					単価補正
下層路盤(車道･路肩部)	m2	303			CB410030 管理費区分　0 歩　2026.04　単　2026.04 単価地区　　黒石市 労調係数　　1.000　00-00 0 豪雪割増 単価補正
J01　全仕上り厚(実数入力)		380mm			
J02　施工区分		2層施工			
J03　材料		再生ｸﾗｯｼｬﾗﾝ RC-40			
J04　費用の内訳		全ての費用			
上層路盤(車道･路肩部)	m2	303			CB410040 管理費区分　0 歩　2026.04　単　2026.04 単価地区　　黒石市 労調係数　　1.000　00-00 0 豪雪割増 単価補正
J01　材料		粒度調整砕石 M-40			
J06　全仕上り厚(実数入力)		12mm			
J07　施工区分		1層施工			
J09　費用の内訳		全ての費用			
表層(車道･路肩部)	m2	300			CB410260 管理費区分　0 歩　2026.04　単　2026.04 単価地区　　黒石市 労調係数　　1.000　00-00 0 豪雪割増 単価補正
J01　平均幅員		3.0m超			
J04　1層当平均仕上厚 70mm以下		40mm			
J05　材料		(2)再生密粒度As(13)			
J06　瀝青材料種類		ﾌﾟﾗｲﾑｺｰﾄ PK-3			
J07　費用の内訳		全ての費用			
表層(車道･路肩部)	m2	300			CB410260 管理費区分　0 歩　2026.04　単　2026.04 単価地区　　黒石市 労調係数　　1.000　00-00 0 豪雪割増 単価補正
J01　平均幅員		3.0m超			
J04　1層当平均仕上厚 70mm以下		30mm			
J05　材料		(5)再生密粒度As(13F)			
J06　瀝青材料種類		ﾀｯｸｺｰﾄ PK-4			
J07　費用の内訳		全ての費用			

※入力条件は、積算の考え方を示したものであり、指定事項ではありません。

【参考資料】積算入力データリスト（本01）

工事名	黒石養護学校運動場等改修工事	事業区分	公園緑地整備･改修

工事区分・工種・種別・細別・施工歩掛・規格	単位	数量・構成比 前回／今回 入力条件	単価 前回／今回	金額 前回／今回	摘要
ｽﾛｰﾌﾟ設置(歩行者用) (0037)	式	1			オプション入力 第0023号内訳書 単位数量　　1　式 管理費区分　0 歩　2026.04　単　2026.04 単価地区　　黒石市 労調係数　　1.000　00-00 0 豪雪割増 週休２日補正　週休２日(月単位)
掘削工	式	1			オプション入力 単位数量　　1　式 管理費区分　0 歩　2026.04　単　2026.04 単価地区　　黒石市 労調係数　　1.000　00-00 0 豪雪割増 単価補正
掘削	m3	30.2			CB210100 管理費区分　0 歩　2026.04　単　2026.04 単価地区　　黒石市 労調係数　　1.000　00-00 0 豪雪割増 単価補正
J01　土質		土砂			
J02　施工方法		ｵｰﾌﾟﾝｶｯﾄ			
J03　押土の有無		無し			
J04　障害の有無		無し			
J05　施工数量		5,000m3未満			
盛土工	式	1			オプション入力 単位数量　　1　式 管理費区分　0 歩　2026.04　単　2026.04 単価地区　　黒石市 労調係数　　1.000　00-00 0

※入力条件は、積算の考え方を示したものであり、指定事項ではありません。

【参考資料】積算入力データリスト（本01）

工事名	黒石養護学校運動場等改修工事	事業区分	公園緑地整備･改修

工事区分・工種・種別・細別・施工歩掛・規格	単位	数量・構成比 前回／今回 入力条件	単価 前回／今回	金額 前回／今回	摘要
					豪雪割増 単価補正
ﾀﾝﾊﾟ締固め	m3	18.4			CB210450 管理費区分　0 歩　2026.04　単　2026.04 単価地区　　黒石市 労調係数　　1.000　00-00 0 豪雪割増 単価補正
J01　費用の内訳		全ての費用			
路床盛土	m3	74.9			CB210520 管理費区分　0 歩　2026.04　単　2026.04 単価地区　　黒石市 労調係数　　1.000　00-00 0 豪雪割増 単価補正
J01　施工幅員		2.5m未満			
路体(築堤)盛土	m3	16.6			CB210510 管理費区分　0 歩　2026.04　単　2026.04 単価地区　　黒石市 労調係数　　1.000　00-00 0 豪雪割増 単価補正
J01　施工幅員		2.5m未満			
法面整形工	式	1			オプション入力 単位数量　　1　　式 管理費区分　0 歩　2026.04　単　2026.04 単価地区　　黒石市 労調係数　　1.000　00-00 0

※入力条件は、積算の考え方を示したものであり、指定事項ではありません。

【参考資料】積算入力データリスト（本01）

工事名	黒石養護学校運動場等改修工事	事業区分	公園緑地整備･改修

工事区分・工種・種別・細別・施工歩掛・規格	単位	数量・構成比 前回／今回 入力条件	単価 前回／今回	金額 前回／今回	摘要
					豪雪割増 単価補正
法面整形	m2	64.7			CB220010 管理費区分　0 歩　2026.04　単　2026.04 単価地区　　黒石市 労調係数　　1.000　00-00 0 豪雪割増 単価補正
J01　整形箇所		盛土部			
J02　法面締固めの有無		無し			
J03　現場制約の有無		無し			
J04　土質		ﾚｷ質土､砂及び砂質土､粘性土			
J05　費用の内訳		全ての費用			
法面工	式	1			オプション入力 単位数量　　1　　式 管理費区分　0 歩　2026.04　単　2026.04 単価地区　　黒石市 労調係数　　1.000　00-00 0 豪雪割増 単価補正
人工張芝	m2	64.7			CB220910 管理費区分　0 歩　2026.04　単　2026.04 単価地区　　黒石市 労調係数　　1.000　00-00 0 豪雪割増 単価補正
側溝工	式	1			オプション入力 単位数量　　1　　式 管理費区分　0 歩　2026.04　単　2026.04 単価地区　　黒石市

※入力条件は、積算の考え方を示したものであり、指定事項ではありません。

【参考資料】積算入力データリスト（本01）

工事名	黒石養護学校運動場等改修工事	事業区分	公園緑地整備･改修

工事区分・工種・種別・細別・施工歩掛・規格	単位	数量・構成比 前回／今回 入力条件	単価 前回／今回	金額 前回／今回	摘要
					労調係数　1.000　00-00 0 豪雪割増 単価補正
作業土工	m	35.7			オプション入力 単位数量　10　m 管理費区分　0 歩　2026.04　単　2026.04 単価地区　黒石市 労調係数　1.000　00-00 0 豪雪割増 単価補正
床掘り	m3	13.7			CB210030 管理費区分　0 歩　2026.04　単　2026.04 単価地区　黒石市 労調係数　1.000　00-00 0 豪雪割増 単価補正
J01　土質		土砂			
J02　施工方法		平均施工幅1m以上2m未満			
J03　土留方式の種類		無し			
J04　障害の有無		無し			
埋戻し	m3	8			CB210410 管理費区分　0 歩　2026.04　単　2026.04 単価地区　黒石市 労調係数　1.000　00-00 0 豪雪割増 単価補正
J01　施工方法		最大埋戻幅1m未満			
基面整正	m2	14.4			CB210080 管理費区分　0 歩　2026.04　単　2026.04 単価地区　黒石市

【参考資料】積算入力データリスト（本01）

工事名	黒石養護学校運動場等改修工事	事業区分	公園緑地整備･改修

工事区分・工種・種別・細別・施工歩掛・規格	単位	数量・構成比 前回／今回 入力条件	単価 前回／今回	金額 前回／今回	摘要
					労調係数　1.000　00-00 0 豪雪割増 単価補正
U型側溝	m	1.9			WB821410 管理費区分　0 歩　2026.04　単　2026.04 単価地区　黒石市 労調係数　1.000　00-00 0 豪雪割増 単価補正
J01　作業区分		再利用撤去･据付け			
J02　L=1000･L=4000の使用の有無		無し			
J03　夜間作業の有無		無し			
J04　U型側溝の種類		鉄筋ｺﾝｸﾘｰﾄU型 JIS A 5372			
J05　U型側溝の規格		240 240×240×600			
J08　時間的制約の有無		無し			
J09　施工箇所における補正		無し			
J10　基礎砕石施工の有無		有り			
J11　基礎砕石の種類		再生ｸﾗｯｼｬﾗﾝ 40～0			
J12　基礎砕石設計数量(実数入力)		0.44m3/10m			
自由勾配側溝	m	31.9			WB821420 管理費区分　0 歩　2026.04　単　2026.04 単価地区　黒石市 労調係数　1.000　00-00 0 豪雪割増 単価補正
J01　夜間作業の有無		無し			
J02　規格･仕様区分		L=2000mm 1000kg/個以下			
J03　時間的制約の有無		無し			
J04　基礎ｺﾝｸﾘｰﾄの種類		土木(2)･港湾(5) 高炉 18-8-40			
J05　基礎ｺﾝｸﾘｰﾄ設計数量(実数入力)		0.25m3/10m			
J06　基礎砕石施工の有無		有り			
J07　基礎砕石の種類		再生ｸﾗｯｼｬﾗﾝ 40～0			
J08　基礎砕石設計数量(実数入力)		0.5m3/10m			
J09　底部ｺﾝｸﾘｰﾄの種類		無し			
J10　底部ｺﾝｸﾘｰﾄ設計数量(実数入力)		0m3/10m			
自由勾配側溝	m	1.9			WB821420 管理費区分　0 歩　2026.04　単　2026.04 単価地区　黒石市 労調係数　1.000　00-00 0
J01　夜間作業の有無		無し			
J02　規格･仕様区分		L=2000mm 1000kg/個以下			
J03　時間的制約の有無		無し			

【参考資料】積算入力データリスト（本01）

工事名	黒石養護学校運動場等改修工事	事業区分	公園緑地整備･改修

工事区分・工種・種別・細別・施工歩掛・規格	単位	数量・構成比 前回／今回 入力条件	単価 前回／今回	金額 前回／今回	摘要
J04 基礎ｺﾝｸﾘｰﾄの種類		土木(2)･港湾(5) 高炉 18-8-40			豪雪割増
J05 基礎ｺﾝｸﾘｰﾄ設計数量(実数入力)		0.26m3/10m			
J06 基礎砕石施工の有無		有り			単価補正
J07 基礎砕石の種類		再生ｸﾗｯｼｬﾗﾝ 40～0			
J08 基礎砕石設計数量(実数入力)		0.5m3/10m			
J09 底部ｺﾝｸﾘｰﾄの種類		無し			
J10 底部ｺﾝｸﾘｰﾄ設計数量(実数入力)		0m3/10m			
蓋版	枚	28			WB821430 管理費区分 0
J01 作業区分		据付け			歩 2026.04 単 2026.04
J02 夜間作業の有無		無し			単価地区 黒石市
J03 蓋版の種類		自由勾配側溝用ふた 車道用 300用 400×500			労調係数 1.000 00-00 0
J05 規格･仕様区分		40を超え170kg/枚以下			豪雪割増
J06 時間的制約の有無		無し			
J07 施工箇所における補正		無し			単価補正
蓋版	枚	3			WB821430 管理費区分 0
J01 作業区分		据付け			歩 2026.04 単 2026.04
J02 夜間作業の有無		無し			単価地区 黒石市
J03 蓋版の種類		自由勾配側溝用滑止Gr 縦断用 300用 T-25 400×995			労調係数 1.000 00-00 0
J05 規格･仕様区分		40kg/枚以下			豪雪割増
J06 時間的制約の有無		無し			
J07 施工箇所における補正		無し			単価補正
ｺﾝｸﾘｰﾄ	m3	1.1			CB240010 管理費区分 0
J01 構造物種別		無筋･鉄筋構造物			歩 2026.04 単 2026.04
J02 打設工法		人力打設			単価地区 黒石市
J03 ｺﾝｸﾘｰﾄ規格		土木(2)･港湾(5) 高炉 18-8-40			労調係数 1.000 00-00 0
J05 養生工の種類		一般養生			豪雪割増
J07 現場内小運搬の有無		無し			
J13 費用の内訳		全ての費用			単価補正
集水桝･ﾏﾝﾎｰﾙ工	式	1			オプション入力 単位数量 1 式

※入力条件は、積算の考え方を示したものであり、指定事項ではありません。

【参考資料】積算入力データリスト（本01）

工事名	黒石養護学校運動場等改修工事	事業区分	公園緑地整備･改修

工事区分・工種・種別・細別・施工歩掛・規格	単位	数量・構成比 前回／今回 入力条件	単価 前回／今回	金額 前回／今回	摘要
					管理費区分 0 歩 2026.04 単 2026.04 単価地区 黒石市 労調係数 1.000 00-00 0 豪雪割増 単価補正
床掘り	m3	1.7			CB210030 管理費区分 0
J01 土質		土砂			歩 2026.04 単 2026.04
J02 施工方法		平均施工幅1m以上2m未満			単価地区 黒石市
J03 土留方式の種類		無し			労調係数 1.000 00-00 0
J04 障害の有無		無し			豪雪割増 単価補正
埋戻し	m3	1.2			CB210410 管理費区分 0
J01 施工方法		最大埋戻幅1m未満			歩 2026.04 単 2026.04 単価地区 黒石市 労調係数 1.000 00-00 0 豪雪割増 単価補正
基面整正	m2	0.9			CB210080 管理費区分 0 歩 2026.04 単 2026.04 単価地区 黒石市 労調係数 1.000 00-00 0 豪雪割増 単価補正
現場打集水桝 B600×L600×H300	基	1			オプション入力 単位数量 1 基

※入力条件は、積算の考え方を示したものであり、指定事項ではありません。

【参考資料】積算入力データリスト（本01）

工事名	黒石養護学校運動場等改修工事	事業区分	公園緑地整備･改修

工事区分・工種・種別・細別・施工歩掛・規格	単位	数量・構成比 前回／今回 入力条件	単価 前回／今回	金額 前回／今回	摘要
					管理費区分　0 歩　2026.04　単　2026.04 単価地区　　黒石市 労調係数　　1.000　00-00 0 豪雪割増 単価補正
基礎砕石	m2	0.14			CB221110 管理費区分　0
J01　砕石の厚さ		12.5cmを超え17.5cm以下			歩　2026.04　単　2026.04
J02　砕石の種類		再生ｸﾗｯｼｬﾗﾝ 40～0			単価地区　　黒石市
J03　費用の内訳		全ての費用			労調係数　　1.000　00-00 0 豪雪割増 単価補正
型枠	m2	1.67			CB240210 管理費区分　0
J01　型枠の種類		一般型枠			歩　2026.04　単　2026.04
J02　構造物の種類		鉄筋･無筋構造物			単価地区　　黒石市 労調係数　　1.000　00-00 0 豪雪割増 単価補正
ｺﾝｸﾘｰﾄ	m3	0.21			CB240010 管理費区分　0
J01　構造物種別		無筋･鉄筋構造物			歩　2026.04　単　2026.04
J02　打設工法		人力打設			単価地区　　黒石市
J03　ｺﾝｸﾘｰﾄ規格		土木(2)･港湾(5) 高炉 18-8-40			労調係数　　1.000　00-00 0
J05　養生工の種類		一般養生			豪雪割増
J07　現場内小運搬の有無		無し			
J13　費用の内訳		全ての費用			単価補正
蓋版	枚	1			WB821430 管理費区分　0

※入力条件は、積算の考え方を示したものであり、指定事項ではありません。

【参考資料】積算入力データリスト（本01）

工事名	黒石養護学校運動場等改修工事	事業区分	公園緑地整備･改修

工事区分・工種・種別・細別・施工歩掛・規格	単位	数量・構成比 前回／今回 入力条件	単価 前回／今回	金額 前回／今回	摘要
J01　作業区分		据付け			歩　2026.04　単　2026.04
J02　夜間作業の有無		無し			単価地区　　黒石市
J03　蓋版の種類		ますぶた用滑止Gr(鎖付) T-2 600×600用			労調係数　　1.000　00-00 0
J05　規格･仕様区分		40kg/枚以下			豪雪割増
J06　時間的制約の有無		無し			
J07　施工箇所における補正		無し			単価補正
ﾌﾟﾚｷｬｽﾄ集水餡巣 B600×L600×H600	基	1			オプション入力 単位数量　　1　基 管理費区分　0 歩　2026.04　単　2026.04 単価地区　　黒石市 労調係数　　1.000　00-00 0 豪雪割増 単価補正
ﾌﾟﾚｷｬｽﾄ集水桝	基	1			CB222800 管理費区分　0
J01　作業区分		据付			歩　2026.04　単　2026.04
J02　製品質量(kg/基)		600kgを超え800kg以下			単価地区　　黒石市
J03　基礎砕石の有無		有り			労調係数　　1.000　00-00 0
J04　費用の内訳		全ての費用			豪雪割増 単価補正
ﾌﾟﾚｷｬｽﾄ集水桝(材料費)	基	1			CB222810 管理費区分　0 歩　2026.04　単　2026.04 単価地区　　黒石市 労調係数　　1.000　00-00 0 豪雪割増 単価補正
蓋版	枚	1			WB821430 管理費区分　0

※入力条件は、積算の考え方を示したものであり、指定事項ではありません。

【参考資料】積算入力データリスト（本01）

工事名	黒石養護学校運動場等改修工事	事業区分	公園緑地整備･改修

工事区分・工種・種別・細別・施工歩掛・規格	単位	数量・構成比 前回／今回 入力条件	単価 前回／今回	金額 前回／今回	摘要
J01 作業区分		据付け			歩 2026.04 単 2026.04
J02 夜間作業の有無		無し			単価地区 黒石市
J03 蓋版の種類		ますぶた用滑止Gr(鎖付) T-2 600×600用			労調係数 1.000 00-00 0
J05 規格･仕様区分		40kg/枚以下			豪雪割増
J06 時間的制約の有無		無し			
J07 施工箇所における補正		無し			単価補正
舗装工	式	1			オプション入力 単位数量 1 式 管理費区分 0 歩 2026.04 単 2026.04 単価地区 黒石市 労調係数 1.000 00-00 0 豪雪割増 単価補正
下層路盤(車道･路肩部)	m2	83.6			CB410030 管理費区分 0
J01 全仕上り厚(実数入力)		150mm			歩 2026.04 単 2026.04
J02 施工区分		1層施工			単価地区 黒石市
J03 材料		再生ｸﾗｯｼｬｰﾗﾝ RC-40			労調係数 1.000 00-00 0
J04 費用の内訳		全ての費用			豪雪割増
					単価補正
上層路盤(車道･路肩部)	m2	83.6			CB410040 管理費区分 0
J01 材料		ｸﾗｯｼｬｰﾗﾝ C-20			歩 2026.04 単 2026.04
J06 全仕上り厚(実数入力)		100mm			単価地区 黒石市
J07 施工区分		1層施工			労調係数 1.000 00-00 0
J09 費用の内訳		全ての費用			豪雪割増
					単価補正
表層(車道･路肩部)	m2	79.6			CB410260 管理費区分 0

【参考資料】積算入力データリスト（本01）

工事名	黒石養護学校運動場等改修工事	事業区分	公園緑地整備･改修

工事区分・工種・種別・細別・施工歩掛・規格	単位	数量・構成比 前回／今回 入力条件	単価 前回／今回	金額 前回／今回	摘要
J01 平均幅員		1.4m以上3.0m以下			歩 2026.04 単 2026.04
J04 1層当平均仕上厚 70mm以下		30mm			単価地区 黒石市
J05 材料		(7)再生細粒度As(13F)			労調係数 1.000 00-00 0
J06 瀝青材料種類		ﾌﾟﾗｲﾑｺｰﾄ PK-3			豪雪割増
J07 費用の内訳		全ての費用			
					単価補正
樹脂系すべり止め舗装工	m2	79.6			WB812020 管理費区分 0
J01 施工区分		歩道(路側帯･ｽｸｰﾙｿﾞｰﾝ含む)			歩 2026.04 単 2026.04
J02 規格･仕様		RPN-501			単価地区 黒石市
J03 施工規模		100m2未満			労調係数 1.000 00-00 0
J04 時間的制約を受ける場合の補正		無			豪雪割増
J05 夜間作業の補正		無			
J06 既設ｱｽﾌｧﾙﾄ舗装面の施工		無			単価補正
J07 ｺﾝｸﾘｰﾄ舗装面の施工		無			
J08 ﾄｯﾌﾟｺｰﾄの有無		無			
J09 施工幅員		1.0m超え(標準)			
手すり	式	1			オプション入力 単位数量 1 式 管理費区分 0 歩 2026.04 単 2026.04 単価地区 黒石市 労調係数 1.000 00-00 0 豪雪割増 単価補正
手すり	m	42.8			オプション入力 単位数量 1 m 管理費区分 0 歩 2026.04 単 2026.04 単価地区 黒石市 労調係数 1.000 00-00 0 豪雪割増

【参考資料】積算入力データリスト（本01）

工事名	黒石養護学校運動場等改修工事	事業区分	公園緑地整備･改修

工事区分・工種・種別・細別・施工歩掛・規格	単位	数量・構成比 前回／今回 入力条件	単価 前回／今回	金額 前回／今回	摘要
					単価補正
ｽﾃﾝﾚｽ製手摺 SU-T-F2型 H1200 柱ﾋﾟｯﾁ1.2m SUS304	m	1			ZZ99*01*07001 管理費区分 0 歩 2026.04 単 2026.04 単価地区 黒石市 労調係数 1.000 00-00 0 豪雪割増 単価補正
ｽﾃﾝﾚｽ製手摺 組立施工費	m	1			ZZ99*01*07002 管理費区分 0 歩 2026.04 単 2026.04 単価地区 黒石市 労調係数 1.000 00-00 0 豪雪割増 単価補正
基礎工	m	42.8			オプション入力 単位数量 10 m 管理費区分 0 歩 2026.04 単 2026.04 単価地区 黒石市 労調係数 1.000 00-00 0 豪雪割増 単価補正
基礎砕石	m2	1.33			CB221110 管理費区分 0 歩 2026.04 単 2026.04 単価地区 黒石市 労調係数 1.000 00-00 0 豪雪割増
J01 砕石の厚さ		7.5cmを超え12.5cm以下			
J02 砕石の種類		再生ｸﾗｯｼｬﾗﾝ 40～0			
J03 費用の内訳		全ての費用			

※入力条件は、積算の考え方を示したものであり、指定事項ではありません。

【参考資料】積算入力データリスト（本01）

工事名	黒石養護学校運動場等改修工事	事業区分	公園緑地整備･改修

工事区分・工種・種別・細別・施工歩掛・規格	単位	数量・構成比 前回／今回 入力条件	単価 前回／今回	金額 前回／今回	摘要
					単価補正
型枠	m2	5.4			CB240210 管理費区分 0 歩 2026.04 単 2026.04 単価地区 黒石市 労調係数 1.000 00-00 0 豪雪割増 単価補正
J01 型枠の種類		一般型枠			
J02 構造物の種類		小型構造物			
ｺﾝｸﾘｰﾄ	m3	0.34			CB240010 管理費区分 0 歩 2026.04 単 2026.04 単価地区 黒石市 労調係数 1.000 00-00 0 豪雪割増 単価補正
J01 構造物種別		小型構造物			
J02 打設工法		人力打設			
J03 ｺﾝｸﾘｰﾄ規格		土木(2)･港湾(5) 高炉 18-8-40			
J05 養生工の種類		一般養生			
J07 現場内小運搬の有無		無し			
J13 費用の内訳		全ての費用			
現場打ｺﾝｸﾘｰﾄﾌﾞﾛｯｸ	m	32			オプション入力 単位数量 10 m 管理費区分 0 歩 2026.04 単 2026.04 単価地区 黒石市 労調係数 1.000 00-00 0 豪雪割増 単価補正
基礎砕石	m2	2			CB221110 管理費区分 0 歩 2026.04 単 2026.04 単価地区 黒石市 労調係数 1.000 00-00 0 豪雪割増
J01 砕石の厚さ		7.5cmを超え12.5cm以下			
J02 砕石の種類		再生ｸﾗｯｼｬﾗﾝ 40～0			
J03 費用の内訳		全ての費用			

※入力条件は、積算の考え方を示したものであり、指定事項ではありません。

【参考資料】積算入力データリスト（本01）

工事名	黒石養護学校運動場等改修工事	事業区分	公園緑地整備･改修

工事区分・工種・種別・細別・施工歩掛・規格	単位	数量・構成比 前回／今回 入力条件	単価 前回／今回	金額 前回／今回	摘要
					単価補正
型枠	m2	2			CB240210 管理費区分　0 歩　2026.04　単　2026.04 単価地区　　黒石市 労調係数　　1.000　00-00 0 豪雪割増 単価補正
J01　型枠の種類		一般型枠			
J02　構造物の種類		小型構造物			
ｺﾝｸﾘｰﾄ	m3	0.1			CB240010 管理費区分　0 歩　2026.04　単　2026.04 単価地区　　黒石市 労調係数　　1.000　00-00 0 豪雪割増 単価補正
J01　構造物種別		小型構造物			
J02　打設工法		人力打設			
J03　ｺﾝｸﾘｰﾄ規格		土木(2)･港湾(5)　高炉　18-8-40			
J05　養生工の種類		一般養生			
J07　現場内小運搬の有無		無し			
J13　費用の内訳		全ての費用			
築山工 (0038)	式	1			オプション入力
盛土工 (0039)	式	1			オプション入力
路床盛土工 (0040)	m3	2,900			オプション入力 第0024号内訳書 単位数量　　1　m3 管理費区分　0 歩　2026.04　単　2026.04 単価地区　　黒石市 労調係数　　1.000　00-00 0 豪雪割増

【参考資料】積算入力データリスト（本01）

工事名	黒石養護学校運動場等改修工事	事業区分	公園緑地整備･改修

工事区分・工種・種別・細別・施工歩掛・規格	単位	数量・構成比 前回／今回 入力条件	単価 前回／今回	金額 前回／今回	摘要
					週休２日補正　　週休２日(月単位)
路床盛土	m3	2,930			CB210520 管理費区分　0 歩　2026.04　単　2026.04 単価地区　　黒石市 労調係数　　1.000　00-00 0 豪雪割増 単価補正
J01　施工幅員		4.0m以上			
J02　施工数量		20,000m3未満			
J03　障害の有無		無し			
植生工 (0041)	式	1			オプション入力
人工張芝 (0042)	m2	1,200			オプション入力 第0025号内訳書 単位数量　　1　m2 管理費区分　0 歩　2026.04　単　2026.04 単価地区　　黒石市 労調係数　　1.000　00-00 0 豪雪割増 週休２日補正　　週休２日(月単位)
人工張芝	m2	1,200			CB220910 管理費区分　0 歩　2026.04　単　2026.04 単価地区　　黒石市 労調係数　　1.000　00-00 0 豪雪割増 単価補正
階段工 (0043)	式	1			オプション入力

【参考資料】積算入力データリスト（本01）

工事名	黒石養護学校運動場等改修工事	事業区分	公園緑地整備･改修

工事区分・工種・種別・細別・施工歩掛・規格	単位	数量・構成比 前回／今回 入力条件	単価 前回／今回	金額 前回／今回	摘要
擬木階段 (0044)	段	30			オプション入力 第0026号内訳書 単位数量 1 段 管理費区分 0 歩 2026.04 単 2026.04 単価地区 黒石市 労調係数 1.000 00-00 0 豪雪割増 週休２日補正 週休２日(月単位)
擬木階段	段	30			オプション入力 単位数量 1 段 管理費区分 0 歩 2026.04 単 2026.04 単価地区 黒石市 労調係数 1.000 00-00 0 豪雪割増 単価補正
ﾌﾟﾗ擬木階段 PW1020F型 二本組ｾｯﾄ くぬぎ W=2.0m	段	1			ZZ99*01*05001 管理費区分 0 歩 2026.04 単 2026.04 単価地区 黒石市 労調係数 1.000 00-00 0 豪雪割増 単価補正
擬木階段 据付費	段	1			ZZ99*01*05002 管理費区分 0 歩 2026.04 単 2026.04 単価地区 黒石市 労調係数 1.000 00-00 0 豪雪割増

【参考資料】積算入力データリスト（本01）

工事名	黒石養護学校運動場等改修工事	事業区分	公園緑地整備･改修

工事区分・工種・種別・細別・施工歩掛・規格	単位	数量・構成比 前回／今回 入力条件	単価 前回／今回	金額 前回／今回	摘要
					単価補正
手すり (0045)	m	20			オプション入力 第0027号内訳書 単位数量 1 m 管理費区分 0 歩 2026.04 単 2026.04 単価地区 黒石市 労調係数 1.000 00-00 0 豪雪割増 週休２日補正 週休２日(月単位)
手すり	m	20			オプション入力 単位数量 1 m 管理費区分 0 歩 2026.04 単 2026.04 単価地区 黒石市 労調係数 1.000 00-00 0 豪雪割増 単価補正
自立型手摺 SUS304 ﾐｶﾞｷ仕上げ 34φ ｸﾞﾈｯﾄｽﾃﾝﾚｽ 自立型 QSUS-STAND	m	1			ZZ99*01*05003 管理費区分 0 歩 2026.04 単 2026.04 単価地区 黒石市 労調係数 1.000 00-00 0 豪雪割増 単価補正
基礎工	m	20			オプション入力 単位数量 10 m 管理費区分 0 歩 2026.04 単 2026.04

【参考資料】積算入力データリスト（本01）

工事名	黒石養護学校運動場等改修工事	事業区分	公園緑地整備･改修

工事区分・工種・種別・細別・施工歩掛・規格	単位	数量・構成比 前回／今回 入力条件	単価 前回／今回	金額 前回／今回	摘要
					単価地区　黒石市 労調係数　1.000　00-00 0 豪雪割増 単価補正
床掘り	m3	9.3			CB210030 管理費区分　0 歩　2026.04　単　2026.04 単価地区　黒石市 労調係数　1.000　00-00 0 豪雪割増 単価補正
J01　土質		土砂			
J02　施工方法		平均施工幅1m以上2m未満			
J03　土留方式の種類		無し			
J04　障害の有無		無し			
埋戻し	m3	8.73			CB210410 管理費区分　0 歩　2026.04　単　2026.04 単価地区　黒石市 労調係数　1.000　00-00 0 豪雪割増 単価補正
J01　施工方法		最大埋戻幅1m未満			
基面整正	m2	1.6			CB210080 管理費区分　0 歩　2026.04　単　2026.04 単価地区　黒石市 労調係数　1.000　00-00 0 豪雪割増 単価補正
基礎砕石	m2	1.6			CB221110 管理費区分　0 歩　2026.04　単　2026.04 単価地区　黒石市
J01　砕石の厚さ		7.5cmを超え12.5cm以下			
J02　砕石の種類		再生ｸﾗｯｼｬﾗﾝ 40～0			

【参考資料】積算入力データリスト（本01）

工事名	黒石養護学校運動場等改修工事	事業区分	公園緑地整備･改修

工事区分・工種・種別・細別・施工歩掛・規格	単位	数量・構成比 前回／今回 入力条件	単価 前回／今回	金額 前回／今回	摘要
J03　費用の内訳		全ての費用			労調係数　1.000　00-00 0 豪雪割増 単価補正
型枠	m2	5.4			CB240210 管理費区分　0 歩　2026.04　単　2026.04 単価地区　黒石市 労調係数　1.000　00-00 0 豪雪割増 単価補正
J01　型枠の種類		一般型枠			
J02　構造物の種類		小型構造物			
ｺﾝｸﾘｰﾄ	m3	0.41			CB240010 管理費区分　0 歩　2026.04　単　2026.04 単価地区　黒石市 労調係数　1.000　00-00 0 豪雪割増 単価補正
J01　構造物種別		小型構造物			
J02　打設工法		人力打設			
J03　ｺﾝｸﾘｰﾄ規格		土木(2)･港湾(5) 高炉 18-8-40			
J05　養生工の種類		一般養生			
J07　現場内小運搬の有無		無し			
J13　費用の内訳		全ての費用			
転落防止柵工 (0046)	式	1			オプション入力
転落防止柵 (0047)	m	23			オプション入力 第0028号内訳書 単位数量　1　m 管理費区分　0 歩　2026.04　単　2026.04 単価地区　黒石市 労調係数　1.000　00-00 0 豪雪割増 週休２日補正　週休２日(月単位)

【参考資料】積算入力データリスト（本01）

工事名	黒石養護学校運動場等改修工事	事業区分	公園緑地整備･改修

工事区分・工種・種別・細別・施工歩掛・規格	単位	数量・構成比 前回／今回 入力条件	単価 前回／今回	金額 前回／今回	摘要
転落防止柵	m	23			オプション入力 単位数量 1 m 管理費区分 0 歩 2026.04 単 2026.04 単価地区 黒石市 労調係数 1.000 00-00 0 豪雪割増 単価補正
耐雪型勾配対応転落防止柵 JT2S型 H1100C 柱ﾋﾟｯﾁ2.0m 塗装品	m	1			ZZ99*01*05004 管理費区分 0 歩 2026.04 単 2026.04 単価地区 黒石市 労調係数 1.000 00-00 0 豪雪割増 単価補正
耐雪型勾配対応転落防止柵 組立施工費	m	1			ZZ99*01*05005 管理費区分 0 歩 2026.04 単 2026.04 単価地区 黒石市 労調係数 1.000 00-00 0 豪雪割増 単価補正
基礎工	m	23			オプション入力 単位数量 10 m 管理費区分 0 歩 2026.04 単 2026.04 単価地区 黒石市 労調係数 1.000 00-00 0 豪雪割増

【参考資料】積算入力データリスト（本01）

工事名	黒石養護学校運動場等改修工事	事業区分	公園緑地整備･改修

工事区分・工種・種別・細別・施工歩掛・規格	単位	数量・構成比 前回／今回 入力条件	単価 前回／今回	金額 前回／今回	摘要
					単価補正
床掘り	m3	8.82			CB210030 管理費区分 0 歩 2026.04 単 2026.04 単価地区 黒石市 労調係数 1.000 00-00 0 豪雪割増 単価補正
J01 土質		土砂			
J02 施工方法		平均施工幅1m以上2m未満			
J03 土留方式の種類		無し			
J04 障害の有無		無し			
埋戻し	m3	8.16			CB210410 管理費区分 0 歩 2026.04 単 2026.04 単価地区 黒石市 労調係数 1.000 00-00 0 豪雪割増 単価補正
J01 施工方法		最大埋戻幅1m未満			
基面整正	m2	1.25			CB210080 管理費区分 0 歩 2026.04 単 2026.04 単価地区 黒石市 労調係数 1.000 00-00 0 豪雪割増 単価補正
基礎砕石	m2	1.25			CB221110 管理費区分 0 歩 2026.04 単 2026.04 単価地区 黒石市 労調係数 1.000 00-00 0 豪雪割増 単価補正
J01 砕石の厚さ		7.5cmを超え12.5cm以下			
J02 砕石の種類		再生ｸﾗｯｼｬﾗﾝ 40～0			
J03 費用の内訳		全ての費用			

【参考資料】積算入力データリスト（本01）

工事名	黒石養護学校運動場等改修工事	事業区分	公園緑地整備･改修

工事区分・工種・種別・細別・施工歩掛・規格	単位	数量・構成比 前回／今回 入力条件	単価 前回／今回	金額 前回／今回	摘要
型枠	m2	6.4			CB240210 管理費区分　0 歩　2026.04　単　2026.04 単価地区　　黒石市 労調係数　　1.000　00-00 0 豪雪割増 単価補正
J01　型枠の種類		一般型枠			
J02　構造物の種類		小型構造物			
ｺﾝｸﾘｰﾄ	m3	0.64			CB240010 管理費区分　0 歩　2026.04　単　2026.04 単価地区　　黒石市 労調係数　　1.000　00-00 0 豪雪割増 単価補正
J01　構造物種別		小型構造物			
J02　打設工法		人力打設			
J03　ｺﾝｸﾘｰﾄ規格		土木(2)･港湾(5) 高炉 18-8-40			
J05　養生工の種類		一般養生			
J07　現場内小運搬の有無		無し			
J13　費用の内訳		全ての費用			
畑整備工 (0048)	式	1			オプション入力
掘削工 (0049)	式	1			オプション入力
掘削 (0050)	m3	380			オプション入力 第0029号内訳書 単位数量　　1　m3 管理費区分　0 歩　2026.04　単　2026.04 単価地区　　黒石市 労調係数　　1.000　00-00 0 豪雪割増 週休２日補正　　週休２日(月単位)
掘削					CB210100

※入力条件は、積算の考え方を示したものであり、指定事項ではありません。

【参考資料】積算入力データリスト（本01）

工事名	黒石養護学校運動場等改修工事	事業区分	公園緑地整備･改修

工事区分・工種・種別・細別・施工歩掛・規格	単位	数量・構成比 前回／今回 入力条件	単価 前回／今回	金額 前回／今回	摘要
	m3	375			管理費区分　0 歩　2026.04　単　2026.04 単価地区　　黒石市 労調係数　　1.000　00-00 0 豪雪割増 単価補正
J01　土質		土砂			
J02　施工方法		ｵｰﾌﾟﾝｶｯﾄ			
J03　押土の有無		無し			
J04　障害の有無		無し			
J05　施工数量		5,000m3未満			
黒土	m3	583			ZZ99*01*06001 管理費区分　0 歩　2026.04　単　2026.04 単価地区　　黒石市 労調係数　　1.000　00-00 0 豪雪割増 単価補正
堆肥場整備工 (0051)	式	1			オプション入力
掘削工 (0052)	式	1			オプション入力
掘削 (0053)	m3	20			オプション入力 第0030号内訳書 単位数量　　1　m3 管理費区分　0 歩　2026.04　単　2026.04 単価地区　　黒石市 労調係数　　1.000　00-00 0 豪雪割増 週休２日補正　　週休２日(月単位)
掘削	m3	18			CB210100 管理費区分　0

※入力条件は、積算の考え方を示したものであり、指定事項ではありません。

【参考資料】積算入力データリスト（本01）

工事名	黒石養護学校運動場等改修工事	事業区分	公園緑地整備･改修

工事区分・工種・種別・細別・施工歩掛・規格	単位	数量・構成比 前回／今回 入力条件	単価 前回／今回	金額 前回／今回	摘要
J01 土質 J02 施工方法 J03 押土の有無 J04 障害の有無 J05 施工数量		土砂 ｵｰﾌﾟﾝｶｯﾄ 無し 無し 5,000m3未満			歩 2026.04 単 2026.04 単価地区 黒石市 労調係数 1.000 00-00 0 豪雪割増 単価補正
作業土工 (0054)	式	1			オプション入力
埋戻し (0055)	m3	10			オプション入力 第0031号内訳書 単位数量 1 m3 管理費区分 0 歩 2026.04 単 2026.04 単価地区 黒石市 労調係数 1.000 00-00 0 豪雪割増 週休２日補正 週休２日(月単位)
埋戻し	m3	6			CB210410 管理費区分 0
J01 施工方法		最大埋戻幅1m未満			歩 2026.04 単 2026.04 単価地区 黒石市 労調係数 1.000 00-00 0 豪雪割増 単価補正
場所打擁壁工 (0056)	式	1			オプション入力
基礎材 (0057)	m2	26			オプション入力 第0032号内訳書 単位数量 1 m2

【参考資料】積算入力データリスト（本01）

工事名	黒石養護学校運動場等改修工事	事業区分	公園緑地整備･改修

工事区分・工種・種別・細別・施工歩掛・規格	単位	数量・構成比 前回／今回 入力条件	単価 前回／今回	金額 前回／今回	摘要
					管理費区分 0 歩 2026.04 単 2026.04 単価地区 黒石市 労調係数 1.000 00-00 0 豪雪割増 週休２日補正 週休２日(月単位)
基礎砕石	m2	13			CB221110 管理費区分 0
J01 砕石の厚さ J02 砕石の種類 J03 費用の内訳		17.5cmを超え20.0cm以下 再生ｸﾗｯｼｬﾗﾝ 40～0 全ての費用			歩 2026.04 単 2026.04 単価地区 黒石市 労調係数 1.000 00-00 0 豪雪割増 単価補正
基礎砕石	m2	12.5			CB221110 管理費区分 0
J01 砕石の厚さ J02 砕石の種類 J03 費用の内訳		12.5cmを超え17.5cm以下 再生ｸﾗｯｼｬﾗﾝ 40～0 全ての費用			歩 2026.04 単 2026.04 単価地区 黒石市 労調係数 1.000 00-00 0 豪雪割増 単価補正
ｺﾝｸﾘｰﾄ (0058)	m3	9			オプション入力 第0033号内訳書 単位数量 1 m3 管理費区分 0 歩 2026.04 単 2026.04 単価地区 黒石市 労調係数 1.000 00-00 0 豪雪割増 週休２日補正 週休２日(月単位)

【参考資料】積算入力データリスト（本01）

工事名	黒石養護学校運動場等改修工事	事業区分	公園緑地整備･改修

工事区分・工種・種別・細別・施工歩掛・規格	単位	数量・構成比 前回／今回 入力条件	単価 前回／今回	金額 前回／今回	摘要
ｺﾝｸﾘｰﾄ	m3	2.6			CB240010 管理費区分　0 歩　2026.04　単　2026.04 単価地区　　黒石市 労調係数　　1.000　00-00 0 豪雪割増 単価補正
J01　構造物種別		無筋･鉄筋構造物			
J02　打設工法		人力打設			
J03　ｺﾝｸﾘｰﾄ規格		土木(2)･港湾(5) 高炉 18-8-40			
J05　養生工の種類		一般養生			
J07　現場内小運搬の有無		無し			
J13　費用の内訳		全ての費用			
ｺﾝｸﾘｰﾄ	m3	6			CB240010 管理費区分　0 歩　2026.04　単　2026.04 単価地区　　黒石市 労調係数　　1.000　00-00 0 豪雪割増 単価補正
J01　構造物種別		無筋･鉄筋構造物			
J02　打設工法		人力打設			
J03　ｺﾝｸﾘｰﾄ規格		土木(12)-2 高炉 24-12-25(20)			
J05　養生工の種類		一般養生			
J07　現場内小運搬の有無		無し			
J13　費用の内訳		全ての費用			
鉄筋 (0059)	t	0.27			オプション入力 第0034号内訳書 単位数量　　1　t 管理費区分　0 歩　2026.04　単　2026.04 単価地区　　黒石市 労調係数　　1.000　00-00 0 豪雪割増 週休２日補正　　週休２日(月単位)
鉄筋	t	0.27			CB431720 管理費区分　0 歩　2026.04　単　2026.04 単価地区　　黒石市 労調係数　　1.000　00-00 0 豪雪割増
J01　鉄筋規格		SD345 D13			
J02　費用の内訳		全ての費用			

※入力条件は、積算の考え方を示したものであり、指定事項ではありません。

【参考資料】積算入力データリスト（本01）

工事名	黒石養護学校運動場等改修工事	事業区分	公園緑地整備･改修

工事区分・工種・種別・細別・施工歩掛・規格	単位	数量・構成比 前回／今回 入力条件	単価 前回／今回	金額 前回／今回	摘要
					単価補正
型枠 (0060)	m2	46			オプション入力 第0035号内訳書 単位数量　　1　m2 管理費区分　0 歩　2026.04　単　2026.04 単価地区　　黒石市 労調係数　　1.000　00-00 0 豪雪割増 週休２日補正　　週休２日(月単位)
型枠	m2	2.4			CB240210 管理費区分　0 歩　2026.04　単　2026.04 単価地区　　黒石市 労調係数　　1.000　00-00 0 豪雪割増 単価補正
J01　型枠の種類		一般型枠			
J02　構造物の種類		均しｺﾝｸﾘｰﾄ			
型枠	m2	43.3			CB240210 管理費区分　0 歩　2026.04　単　2026.04 単価地区　　黒石市 労調係数　　1.000　00-00 0 豪雪割増 単価補正
J01　型枠の種類		一般型枠			
J02　構造物の種類		鉄筋･無筋構造物			
目地材 (0061)	m2	2			オプション入力 第0036号内訳書 単位数量　　1　m2 管理費区分　0 歩　2026.04　単　2026.04 単価地区　　黒石市

※入力条件は、積算の考え方を示したものであり、指定事項ではありません。

【参考資料】積算入力データリスト（本01）

工事名	黒石養護学校運動場等改修工事	事業区分	公園緑地整備･改修

工事区分・工種・種別・細別・施工歩掛・規格	単位	数量・構成比 前回／今回 入力条件	単価 前回／今回	金額 前回／今回	摘要
					労調係数　1.000　00-00 0 豪雪割増 週休２日補正　週休２日(月単位)
目地板	m2	1.5			CB224710 管理費区分　0 歩　2026.04　単　2026.04 単価地区　黒石市 労調係数　1.000　00-00 0 豪雪割増 単価補正
J01　1工事当り使用量 J02　目地板の種類		30m2未満 瀝青質目地板t=10			
金網 (0062)	m2	13			オプション入力 第0037号内訳書 単位数量　1　m2 管理費区分　0 歩　2026.04　単　2026.04 単価地区　黒石市 労調係数　1.000　00-00 0 豪雪割増 週休２日補正　週休２日(月単位)
溶接金網(G3551) 径6.0×150×150	m2	12.5			Z001450009 管理費区分　0 歩　2026.04　単　2026.04 単価地区　黒石市 労調係数　1.000　00-00 0 豪雪割増 単価補正
ｸﾞﾗｳﾝﾄﾞ･ｺｰﾄ整備 (0063)	式	1			

【参考資料】積算入力データリスト（本01）

工事名	黒石養護学校運動場等改修工事	事業区分	公園緑地整備･改修

工事区分・工種・種別・細別・施工歩掛・規格	単位	数量・構成比 前回／今回 入力条件	単価 前回／今回	金額 前回／今回	摘要
ｸﾞﾗｳﾝﾄﾞ･ｺｰﾄ舗装工 (0064)	式	1			
舗装準備工 (0065)	式	1			
不陸整正 (0066)(P)	m2	9,700			第0038号内訳書 単位数量　1　m2 管理費区分　0 歩　2026.04　単　2026.04 単価地区　黒石市 労調係数　1.000　00-00 0 豪雪割増 週休２日補正　週休２日(月単位)
Q01　補足材 Q04　路床･路盤整正費		無し 不陸整正			
不陸整正	m2	9,660			CB410010 管理費区分　0 歩　2026.04　単　2026.04 単価地区　黒石市 労調係数　1.000　00-00 0 豪雪割増 単価補正
J01　補足材料の有無 J04　費用の内訳		無し 全ての費用			
ｸﾞﾗｳﾝﾄﾞ･ｺｰﾄ用舗装工 (0067)	式	1			
ｸﾚｰ舗装 (0068)	m2	1,460			オプション入力 第0039号内訳書 単位数量　1　m2 管理費区分　0 歩　2026.04　単　2026.04 単価地区　黒石市 労調係数　1.000　00-00 0

【参考資料】積算入力データリスト（本01）

工事名	黒石養護学校運動場等改修工事	事業区分	公園緑地整備･改修

工事区分・工種・種別・細別・施工歩掛・規格	単位	数量・構成比 前回／今回 入力条件	単価 前回／今回	金額 前回／今回	摘要
					豪雪割増 週休２日補正　週休２日(月単位)
下層路盤(車道･路肩部)	m2	1,462			CB410030 管理費区分　0 歩　2026.04　単　2026.04 単価地区　黒石市 労調係数　1.000　00-00 0 豪雪割増 単価補正
J01　全仕上り厚(実数入力) J02　施工区分 J03　材料 J04　費用の内訳		100mm 1層施工 再生ｸﾗｯｼｬﾗﾝ RC-40 全ての費用			
表面処理工	m2	1,462			オプション入力 単位数量　100　m2 管理費区分　0 歩　2026.04　単　2026.04 単価地区　黒石市 労調係数　1.000　00-00 0 豪雪割増 単価補正
普通作業員	人	0.45			R0102 管理費区分　0 歩　2026.04　単　2026.04 単価地区　黒石市 労調係数　1.000　00-00 0 豪雪割増 単価補正
表層安定剤 塩化ｶﾙｼｳﾑ 1.0kg/m2	kg	100			ZZ99*01*03001 管理費区分　0 歩　2026.04　単　2026.04 単価地区　黒石市 労調係数　1.000　00-00 0

※入力条件は、積算の考え方を示したものであり、指定事項ではありません。

【参考資料】積算入力データリスト（本01）

工事名	黒石養護学校運動場等改修工事	事業区分	公園緑地整備･改修

工事区分・工種・種別・細別・施工歩掛・規格	単位	数量・構成比 前回／今回 入力条件	単価 前回／今回	金額 前回／今回	摘要
					豪雪割増 単価補正
化粧砂 細目 0.003m3/m2	m3	0.3			ZZ99*01*03002 管理費区分　0 歩　2026.04　単　2026.04 単価地区　黒石市 労調係数　1.000　00-00 0 豪雪割増 単価補正
仕上転圧 ｴﾝｼﾞﾝﾛｰﾗ 0.5～1.0t	h	0.56			ZZ99*01*03003 管理費区分　0 歩　2026.04　単　2026.04 単価地区　黒石市 労調係数　1.000　00-00 0 豪雪割増 単価補正
表層工	m2	1,462			オプション入力 単位数量　100　m2 管理費区分　0 歩　2026.04　単　2026.04 単価地区　黒石市 労調係数　1.000　00-00 0 豪雪割増 単価補正
特殊作業員	人	1.96			R0101 管理費区分　0 歩　2026.04　単　2026.04 単価地区　黒石市 労調係数　1.000　00-00 0

※入力条件は、積算の考え方を示したものであり、指定事項ではありません。

【参考資料】積算入力データリスト（本01）

工事名	黒石養護学校運動場等改修工事	事業区分	公園緑地整備･改修

工事区分・工種・種別・細別・施工歩掛・規格	単位	数量・構成比 前回／今回 入力条件	単価 前回／今回	金額 前回／今回	摘要
					豪雪割増 単価補正
普通作業員	人	1.2			R0102 管理費区分　0 歩　2026.04　単　2026.04 単価地区　　黒石市 労調係数　　1.000　00-00 0 豪雪割増 単価補正
混合土 人工ｵｲﾙｻﾝﾄﾞ疎水性土壌改良砂	t	5.76			ZZ99*01*03004 管理費区分　0 歩　2026.04　単　2026.04 単価地区　　黒石市 労調係数　　1.000　00-00 0 豪雪割増 単価補正
混合土 赤土	m3	5.6			ZZ99*01*03005 管理費区分　0 歩　2026.04　単　2026.04 単価地区　　黒石市 労調係数　　1.000　00-00 0 豪雪割増 単価補正
混合土 山砂	m3	3.84			ZZ99*01*03006 管理費区分　0 歩　2026.04　単　2026.04 単価地区　　黒石市 労調係数　　1.000　00-00 0 豪雪割増

【参考資料】積算入力データリスト（本01）

工事名	黒石養護学校運動場等改修工事	事業区分	公園緑地整備･改修

工事区分・工種・種別・細別・施工歩掛・規格	単位	数量・構成比 前回／今回 入力条件	単価 前回／今回	金額 前回／今回	摘要
					単価補正
ﾌﾞﾙﾄﾞｰｻﾞ 6t級	h	0.27			ZZ99*01*03007 管理費区分　0 歩　2026.04　単　2026.04 単価地区　　黒石市 労調係数　　1.000　00-00 0 豪雪割増 単価補正
ﾄﾗｸﾀ 1t級	h	0.32			ZZ99*01*03008 管理費区分　0 歩　2026.04　単　2026.04 単価地区　　黒石市 労調係数　　1.000　00-00 0 豪雪割増 単価補正
振動ﾛｰﾗ ｺﾝﾊﾞｲﾝﾄﾞ型 3～4t	h	1.93			ZZ99*01*03009 管理費区分　0 歩　2026.04　単　2026.04 単価地区　　黒石市 労調係数　　1.000　00-00 0 豪雪割増 単価補正
芝生舗装 (0069)	m2	8,200			オプション入力 第0040号内訳書 単位数量　　1　m2 管理費区分　0 歩　2026.04　単　2026.04 単価地区　　黒石市 労調係数　　1.000　00-00 0

【参考資料】積算入力データリスト（本01）

工事名	黒石養護学校運動場等改修工事	事業区分	公園緑地整備･改修

工事区分・工種・種別・細別・施工歩掛・規格	単位	数量・構成比 前回／今回 入力条件	単価 前回／今回	金額 前回／今回	摘要
					豪雪割増 週休２日補正　　週休２日(月単位)
下層路盤(車道･路肩部)	m2	8,200			CB410030 管理費区分　0 歩　2026.04　単　2026.04 単価地区　　黒石市 労調係数　　1.000　00-00 0 豪雪割増 単価補正
J01　全仕上り厚(実数入力) J02　施工区分 J03　材料 J04　費用の内訳		100mm 1層施工 再生ｸﾗｯｼｬﾗﾝ RC-40 全ての費用			
表層	m2	8,200			オプション入力 単位数量　　100　m2 管理費区分　0 歩　2026.04　単　2026.04 単価地区　　黒石市 労調係数　　1.000　00-00 0 豪雪割増 単価補正
特殊作業員	人	1.96			R0101 管理費区分　0 歩　2026.04　単　2026.04 単価地区　　黒石市 労調係数　　1.000　00-00 0 豪雪割増 単価補正
普通作業員	人	1.8			R0102 管理費区分　0 歩　2026.04　単　2026.04 単価地区　　黒石市 労調係数　　1.000　00-00 0

※入力条件は、積算の考え方を示したものであり、指定事項ではありません。

【参考資料】積算入力データリスト（本01）

工事名	黒石養護学校運動場等改修工事	事業区分	公園緑地整備･改修

工事区分・工種・種別・細別・施工歩掛・規格	単位	数量・構成比 前回／今回 入力条件	単価 前回／今回	金額 前回／今回	摘要
					豪雪割増 単価補正
土木一般世話役	人	0.12			R0125 管理費区分　0 歩　2026.04　単　2026.04 単価地区　　黒石市 労調係数　　1.000　00-00 0 豪雪割増 単価補正
混合土 良質土	m3	19.6			ZZ99*01*03010 管理費区分　0 歩　2026.04　単　2026.04 単価地区　　黒石市 労調係数　　1.000　00-00 0 豪雪割増 単価補正
混合土 山砂	m3	7.68			ZZ99*01*03006 管理費区分　0 歩　2026.04　単　2026.04 単価地区　　黒石市 労調係数　　1.000　00-00 0 豪雪割増 単価補正
土質改良材 無機質系改良材 15.0L/m2	L	1,500			ZZ99*01*03011 管理費区分　0 歩　2026.04　単　2026.04 単価地区　　黒石市 労調係数　　1.000　00-00 0 豪雪割増

※入力条件は、積算の考え方を示したものであり、指定事項ではありません。

【参考資料】積算入力データリスト（本01）

工事名	黒石養護学校運動場等改修工事	事業区分	公園緑地整備･改修

工事区分・工種・種別・細別・施工歩掛・規格	単位	数量・構成比 前回／今回 入力条件	単価 前回／今回	金額 前回／今回	摘要
					単価補正
土質改良材 有機質系改良材 7.5L/m2	L	750			ZZ99*01*03012 管理費区分　0 歩　2026.04　単　2026.04 単価地区　　黒石市 労調係数　　1.000　00-00 0 豪雪割増 単価補正
肥料 混合化成肥料+微量要素肥料 100g/m2	kg	10			ZZ99*01*03013 管理費区分　0 歩　2026.04　単　2026.04 単価地区　　黒石市 労調係数　　1.000　00-00 0 豪雪割増 単価補正
ﾌﾞﾙﾄﾞｰｻﾞ 6t級	h	0.4			ZZ99*01*03007 管理費区分　0 歩　2026.04　単　2026.04 単価地区　　黒石市 労調係数　　1.000　00-00 0 豪雪割増 単価補正
ﾄﾗｸﾀ 1t級	h	0.32			ZZ99*01*03008 管理費区分　0 歩　2026.04　単　2026.04 単価地区　　黒石市 労調係数　　1.000　00-00 0 豪雪割増

※入力条件は、積算の考え方を示したものであり、指定事項ではありません。

【参考資料】積算入力データリスト（本01）

工事名	黒石養護学校運動場等改修工事	事業区分	公園緑地整備･改修

工事区分・工種・種別・細別・施工歩掛・規格	単位	数量・構成比 前回／今回 入力条件	単価 前回／今回	金額 前回／今回	摘要
					単価補正
振動ﾛｰﾗ ｺﾝﾊﾞｲﾝﾄﾞ型 3～4t	h	2			ZZ99*01*03009 管理費区分　0 歩　2026.04　単　2026.04 単価地区　　黒石市 労調係数　　1.000　00-00 0 豪雪割増 単価補正
人工張芝	m2	8,200			CB220910 管理費区分　0 歩　2026.04　単　2026.04 単価地区　　黒石市 労調係数　　1.000　00-00 0 豪雪割増 単価補正
路床盛土 (0070)	m3	1,000			オプション入力 第0041号内訳書 単位数量　　1　m3 管理費区分　0 歩　2026.04　単　2026.04 単価地区　　黒石市 労調係数　　1.000　00-00 0 豪雪割増 週休２日補正　　週休２日(月単位)
路床盛土	m3	1,040			CB210520 管理費区分　0 歩　2026.04　単　2026.04 単価地区　　黒石市 労調係数　　1.000　00-00 0 豪雪割増
J01　施工幅員		4.0m以上			
J02　施工数量		20,000m3未満			
J03　障害の有無		無し			

※入力条件は、積算の考え方を示したものであり、指定事項ではありません。

【参考資料】積算入力データリスト（本01）

工事名	黒石養護学校運動場等改修工事	事業区分	公園緑地整備･改修

工事区分・工種・種別・細別・施工歩掛・規格	単位	数量・構成比 前回／今回 入力条件	単価 前回／今回	金額 前回／今回	摘要
					単価補正
ｸﾞﾗｳﾝﾄﾞ･ｺｰﾄ施設整備工 (0071)	式	1			
ｸﾞﾗｳﾝﾄﾞ･ｺｰﾄ柵工 (0072)	式	1			
ﾌｪﾝｽ (0073)	m	380			オプション入力 第0042号内訳書 単位数量 1 m 管理費区分 0 歩 2026.04 単 2026.04 単価地区 黒石市 労調係数 1.000 00-00 0 豪雪割増 週休２日補正 週休２日(月単位)
ﾌｪﾝｽ工	m	379.5			オプション入力 単位数量 1 m 管理費区分 0 歩 2026.04 単 2026.04 単価地区 黒石市 労調係数 1.000 00-00 0 豪雪割増 単価補正
積雪型縦格子ﾌｪﾝｽ SP-CK型 めっき処理材+塗装 H1500 柱ﾋﾟｯﾁ2.0m	m	1			ZZ99*01*04001 管理費区分 0 歩 2026.04 単 2026.04 単価地区 黒石市 労調係数 1.000 00-00 0 豪雪割増

※入力条件は、積算の考え方を示したものであり、指定事項ではありません。

【参考資料】積算入力データリスト（本01）

工事名	黒石養護学校運動場等改修工事	事業区分	公園緑地整備･改修

工事区分・工種・種別・細別・施工歩掛・規格	単位	数量・構成比 前回／今回 入力条件	単価 前回／今回	金額 前回／今回	摘要
					単価補正
積雪型縦格子ﾌｪﾝｽ 組立施工費	m	1			ZZ99*01*04002 管理費区分 0 歩 2026.04 単 2026.04 単価地区 黒石市 労調係数 1.000 00-00 0 豪雪割増 単価補正
基礎工	m	379.5			オプション入力 単位数量 10 m 管理費区分 0 歩 2026.04 単 2026.04 単価地区 黒石市 労調係数 1.000 00-00 0 豪雪割増 単価補正
床掘り	m3	4.92			CB210030 管理費区分 0 歩 2026.04 単 2026.04 単価地区 黒石市 労調係数 1.000 00-00 0 豪雪割増 単価補正
J01 土質		土砂			
J02 施工方法		平均施工幅1m以上2m未満			
J03 土留方式の種類		無し			
J04 障害の有無		無し			
埋戻し	m3	4.55			CB210410 管理費区分 0 歩 2026.04 単 2026.04 単価地区 黒石市 労調係数 1.000 00-00 0 豪雪割増
J01 施工方法		最大埋戻幅1m未満			

※入力条件は、積算の考え方を示したものであり、指定事項ではありません。

【参考資料】積算入力データリスト（本01）

工事名	黒石養護学校運動場等改修工事	事業区分	公園緑地整備･改修

工事区分・工種・種別・細別・施工歩掛・規格	単位	数量・構成比 前回／今回 入力条件	単価 前回／今回	金額 前回／今回	摘要
					単価補正
基面整正	m2	1.01			CB210080 管理費区分　0 歩　2026.04　単　2026.04 単価地区　　黒石市 労調係数　　1.000　00-00 0 豪雪割増 単価補正
基礎砕石	m2	1.01			CB221110 管理費区分　0 歩　2026.04　単　2026.04 単価地区　　黒石市 労調係数　　1.000　00-00 0 豪雪割増 単価補正
J01　砕石の厚さ		7.5cmを超え12.5cm以下			
J02　砕石の種類		再生ｸﾗｯｼｬﾗﾝ 40～0			
J03　費用の内訳		全ての費用			
型枠	m2	4.05			CB240210 管理費区分　0 歩　2026.04　単　2026.04 単価地区　　黒石市 労調係数　　1.000　00-00 0 豪雪割増 単価補正
J01　型枠の種類		一般型枠			
J02　構造物の種類		小型構造物			
ｺﾝｸﾘｰﾄ	m3	0.28			CB240010 管理費区分　0 歩　2026.04　単　2026.04 単価地区　　黒石市 労調係数　　1.000　00-00 0 豪雪割増
J01　構造物種別		小型構造物			
J02　打設工法		人力打設			
J03　ｺﾝｸﾘｰﾄ規格		土木(2)･港湾(5) 高炉 18-8-40			
J05　養生工の種類		一般養生			
J07　現場内小運搬の有無		無し			

※入力条件は、積算の考え方を示したものであり、指定事項ではありません。

【参考資料】積算入力データリスト（本01）

工事名	黒石養護学校運動場等改修工事	事業区分	公園緑地整備･改修

工事区分・工種・種別・細別・施工歩掛・規格	単位	数量・構成比 前回／今回 入力条件	単価 前回／今回	金額 前回／今回	摘要
J13　費用の内訳		全ての費用			単価補正
地下排水工 (0074)	式	1			オプション入力
床掘り (0075)	m3	40			オプション入力 第0043号内訳書 単位数量　　1　m3 管理費区分　0 歩　2026.04　単　2026.04 単価地区　　黒石市 労調係数　　1.000　00-00 0 豪雪割増 週休２日補正　週休２日(月単位)
床掘り	m3	38			CB210030 管理費区分　0 歩　2026.04　単　2026.04 単価地区　　黒石市 労調係数　　1.000　00-00 0 豪雪割増 単価補正
J01　土質		土砂			
J02　施工方法		上記以外(小規模)			
J05　費用の内訳		全ての費用			
地下排水 (0076)	m	145			オプション入力 第0044号内訳書 単位数量　　1　m 管理費区分　0 歩　2026.04　単　2026.04 単価地区　　黒石市 労調係数　　1.000　00-00 0 豪雪割増 週休２日補正　週休２日(月単位)
暗渠排水管					CB222770

※入力条件は、積算の考え方を示したものであり、指定事項ではありません。

【参考資料】積算入力データリスト（本01）

工事名	黒石養護学校運動場等改修工事	事業区分	公園緑地整備･改修

工事区分・工種・種別・細別・施工歩掛・規格	単位	数量・構成比 前回／今回 入力条件	単価 前回／今回	金額 前回／今回	摘要
	m	144.9			管理費区分　0 歩　2026.04　単　2026.04 単価地区　　黒石市 労調係数　　1.000　00-00 0 豪雪割増 単価補正
J01　作業区分 J02　管種別 J03　呼び径 J05　費用の内訳		据付 直管 50～150mm 全ての費用			
ﾌｨﾙﾀｰ材	m3	34.6			CB222780 管理費区分　0 歩　2026.04　単　2026.04 単価地区　　黒石市 労調係数　　1.000　00-00 0 豪雪割増 単価補正
J01　ﾌｨﾙﾀｰ材の種類 J02　費用の内訳		単粒度砕石 5号 20-13 全ての費用			
吸出し防止材設置	m2	152.1			CB224720 管理費区分　0 歩　2026.04　単　2026.04 単価地区　　黒石市 労調係数　　1.000　00-00 0 豪雪割増 単価補正
L字継手 VU100×100	個	4			ZZ99*01*02001 管理費区分　0 歩　2026.04　単　2026.04 単価地区　　黒石市 労調係数　　1.000　00-00 0 豪雪割増 単価補正
T字継手 VU100×100	個	10			ZZ99*01*02002 管理費区分　0

【参考資料】積算入力データリスト（本01）

工事名	黒石養護学校運動場等改修工事	事業区分	公園緑地整備･改修

工事区分・工種・種別・細別・施工歩掛・規格	単位	数量・構成比 前回／今回 入力条件	単価 前回／今回	金額 前回／今回	摘要
					歩　2026.04　単　2026.04 単価地区　　黒石市 労調係数　　1.000　00-00 0 豪雪割増 単価補正
十字継手 VU100×100	個	2			ZZ99*01*02003 管理費区分　0 歩　2026.04　単　2026.04 単価地区　　黒石市 労調係数　　1.000　00-00 0 豪雪割増 単価補正
直継手 VU100×L300	個	1			ZZ99*01*02004 管理費区分　0 歩　2026.04　単　2026.04 単価地区　　黒石市 労調係数　　1.000　00-00 0 豪雪割増 単価補正
構造物撤去工 (0077)	式	1			
防護柵撤去工 (0078)	式	1			
ﾌｪﾝｽ撤去 (0079)	m	90			オプション入力 第0045号内訳書 単位数量　　1　m 管理費区分　0 歩　2026.04　単　2026.04

【参考資料】積算入力データリスト（本01）

工事名	黒石養護学校運動場等改修工事	事業区分	公園緑地整備･改修

工事区分・工種・種別・細別・施工歩掛・規格	単位	数量・構成比 前回／今回 入力条件	単価 前回／今回	金額 前回／今回	摘要
					単価地区　黒石市 労調係数　1.000　00-00 0 豪雪割増 週休２日補正　週休２日(月単位)
ﾌｪﾝｽ撤去	m	89.5			オプション入力 単位数量　100　m 管理費区分　0 歩　2026.04　単　2026.04 単価地区　黒石市 労調係数　1.000　00-00 0 豪雪割増 単価補正
横断･転落防止柵撤去工 CO建込用 ﾋﾞｰﾑ式･ﾊﾟﾈﾙ式	m	100			Q001168004 管理費区分　0 歩　2026.04　単　2026.04 単価地区　黒石市 労調係数　1.000　00-00 0 豪雪割増 単価補正　2.000　FP3
諸雑費1：対象					
諸雑費(まるめ)	式	1			ZS3000004 管理費区分　0 歩　2026.04　単　2026.04 単価地区　黒石市 労調係数　1.000　00-00 0 豪雪割増 単価補正
構造物取壊し工 (0080)	式	1			

【参考資料】積算入力データリスト（本01）

工事名	黒石養護学校運動場等改修工事	事業区分	公園緑地整備･改修

工事区分・工種・種別・細別・施工歩掛・規格	単位	数量・構成比 前回／今回 入力条件	単価 前回／今回	金額 前回／今回	摘要
ｺﾝｸﾘｰﾄ構造物取壊し (0081)	m3	45			オプション入力 第0046号内訳書 単位数量　1　m3 管理費区分　0 歩　2026.04　単　2026.04 単価地区　黒石市 労調係数　1.000　00-00 0 豪雪割増 週休２日補正　週休２日(月単位)
構造物とりこわし	m3	25.2			WB824010 管理費区分　0 歩　2026.04　単　2026.04 単価地区　黒石市 労調係数　1.000　00-00 0 豪雪割増 単価補正
J01　構造物区分		無筋構造物			
J02　工法区分		機械施工			
J03　時間的制約の有無		無し			
J04　夜間作業の有無		無し			
J05　低騒音･低振動対策		必要			
構造物とりこわし	m3	20			WB824010 管理費区分　0 歩　2026.04　単　2026.04 単価地区　黒石市 労調係数　1.000　00-00 0 豪雪割増 単価補正
J01　構造物区分		鉄筋構造物			
J02　工法区分		機械施工			
J03　時間的制約の有無		無し			
J04　夜間作業の有無		無し			
J05　低騒音･低振動対策		必要			
排水構造物撤去工 (0082)	式	1			
U型側溝撤去 (0083)	m	172			オプション入力 第0047号内訳書 単位数量　1　m 管理費区分　0

【参考資料】積算入力データリスト（本01）

工事名	黒石養護学校運動場等改修工事	事業区分	公園緑地整備･改修

工事区分・工種・種別・細別・施工歩掛・規格	単位	数量・構成比 前回／今回 入力条件	単価 前回／今回	金額 前回／今回	摘要
					歩　2026.04　単　2026.04 単価地区　　黒石市 労調係数　　1.000　00-00 0 豪雪割増 週休２日補正　　週休２日(月単位)
U型側溝	m	150.2			WB821410 管理費区分　0 歩　2026.04　単　2026.04 単価地区　　黒石市 労調係数　　1.000　00-00 0 豪雪割増 単価補正
J01　作業区分		再利用撤去			
J02　L=1000･L=4000の使用の有無		無し			
J03　夜間作業の有無		無し			
J04　U型側溝の種類		U型側溝150			
J06　U型側溝の規格･仕様		L=600mm			
J07　U型側溝の質量		60kg/個以下			
J08　時間的制約の有無		無し			
J09　施工箇所における補正		無し			
U型側溝	m	22.1			WB821410 管理費区分　0 歩　2026.04　単　2026.04 単価地区　　黒石市 労調係数　　1.000　00-00 0 豪雪割増 単価補正
J01　作業区分		再利用撤去			
J02　L=1000･L=4000の使用の有無		無し			
J03　夜間作業の有無		無し			
J04　U型側溝の種類		落蓋式側溝240A			
J06　U型側溝の規格･仕様		L=2000mm			
J07　U型側溝の質量		1000kg/個以下			
J08　時間的制約の有無		無し			
J09　施工箇所における補正		無し			
蓋版撤去 (0084)	枚	302			オプション入力 第0048号内訳書 単位数量　　1　　枚 管理費区分　0 歩　2026.04　単　2026.04 単価地区　　黒石市 労調係数　　1.000　00-00 0

【参考資料】積算入力データリスト（本01）

工事名	黒石養護学校運動場等改修工事	事業区分	公園緑地整備･改修

工事区分・工種・種別・細別・施工歩掛・規格	単位	数量・構成比 前回／今回 入力条件	単価 前回／今回	金額 前回／今回	摘要
					豪雪割増 週休２日補正　　週休２日(月単位)
蓋版	枚	300			WB821430 管理費区分　0 歩　2026.04　単　2026.04 単価地区　　黒石市 労調係数　　1.000　00-00 0 豪雪割増 単価補正
J01　作業区分		再利用撤去			
J02　夜間作業の有無		無し			
J03　蓋版の種類		U型側溝150縞鋼板蓋			
J05　規格･仕様区分		40kg/枚以下			
J06　時間的制約の有無		無し			
J07　施工箇所における補正		無し			
蓋版	枚	2			WB821430 管理費区分　0 歩　2026.04　単　2026.04 単価地区　　黒石市 労調係数　　1.000　00-00 0 豪雪割増 単価補正
J01　作業区分		再利用撤去			
J02　夜間作業の有無		無し			
J03　蓋版の種類		集水桝600×600縞鋼板蓋			
J05　規格･仕様区分		40kg/枚以下			
J06　時間的制約の有無		無し			
J07　施工箇所における補正		無し			
照明設備撤去工 (0085)	式	1			オプション入力
投光器撤去 (0086)	箇所	4			オプション入力 第0049号内訳書 単位数量　　1　　箇所 管理費区分　0 歩　2026.04　単　2026.04 単価地区　　黒石市 労調係数　　1.000　00-00 0 豪雪割増 週休２日補正　　週休２日(月単位)
投光器撤去					オプション入力

【参考資料】積算入力データリスト（本01）

工事名	黒石養護学校運動場等改修工事	事業区分	公園緑地整備･改修

工事区分・工種・種別・細別・施工歩掛・規格	単位	数量・構成比 前回／今回 入力条件	単価 前回／今回	金額 前回／今回	摘要
	箇所	4			単位数量 1 箇所 管理費区分 9 歩 2026.04 単 2026.04 単価地区 黒石市 労調係数 1.000 00-00 0 豪雪割増 単価補正
電工	人	2			R0201 管理費区分 0 歩 2026.04 単 2026.04 単価地区 黒石市 労調係数 1.000 00-00 0 豪雪割増 単価補正
高所作業車	台	1			ZZ99*01*01001 管理費区分 0 歩 2026.04 単 2026.04 単価地区 黒石市 労調係数 1.000 00-00 0 豪雪割増 単価補正
ﾕﾆｯｸ車	台	1			ZZ99*01*01002 管理費区分 0 歩 2026.04 単 2026.04 単価地区 黒石市 労調係数 1.000 00-00 0 豪雪割増 単価補正
照明設備撤去諸経費					ZZ99*01*01003

※入力条件は、積算の考え方を示したものであり、指定事項ではありません。

【参考資料】積算入力データリスト（本01）

工事名	黒石養護学校運動場等改修工事	事業区分	公園緑地整備･改修

工事区分・工種・種別・細別・施工歩掛・規格	単位	数量・構成比 前回／今回 入力条件	単価 前回／今回	金額 前回／今回	摘要
	式	1			管理費区分 0 歩 2026.04 単 2026.04 単価地区 黒石市 労調係数 1.000 00-00 0 豪雪割増 単価補正
分電盤撤去 (0087)	箇所	1			オプション入力 第0050号内訳書 単位数量 1 箇所 管理費区分 0 歩 2026.04 単 2026.04 単価地区 黒石市 労調係数 1.000 00-00 0 豪雪割増 週休２日補正 週休２日(月単位)
分電盤撤去	箇所	1			オプション入力 単位数量 1 箇所 管理費区分 9 歩 2026.04 単 2026.04 単価地区 黒石市 労調係数 1.000 00-00 0 豪雪割増 単価補正
電工	人	2			R0201 管理費区分 0 歩 2026.04 単 2026.04 単価地区 黒石市 労調係数 1.000 00-00 0 豪雪割増

※入力条件は、積算の考え方を示したものであり、指定事項ではありません。

【参考資料】積算入力データリスト（本01）

工事名	黒石養護学校運動場等改修工事	事業区分	公園緑地整備･改修

工事区分・工種・種別・細別・施工歩掛・規格	単位	数量・構成比 前回／今回 入力条件	単価 前回／今回	金額 前回／今回	摘要
					単価補正
ﾕﾆｯｸ車	台	1			ZZ99*01*01002 管理費区分　0 歩　2026.04　単　2026.04 単価地区　　黒石市 労調係数　　1.000　00-00 0 豪雪割増 単価補正
照明設備撤去諸経費	式	1			ZZ99*01*01003 管理費区分　0 歩　2026.04　単　2026.04 単価地区　　黒石市 労調係数　　1.000　00-00 0 豪雪割増 単価補正
電線･ｹｰﾌﾞﾙ撤去 (0088)	m	100			オプション入力 第0051号内訳書 単位数量　　1　m 管理費区分　0 歩　2026.04　単　2026.04 単価地区　　黒石市 労調係数　　1.000　00-00 0 豪雪割増 週休２日補正　　週休２日(月単位)
電線･ｹｰﾌﾞﾙ撤去	m	100			オプション入力 単位数量　　1　m 管理費区分　0 歩　2026.04　単　2026.04 単価地区　　黒石市 労調係数　　1.000　00-00 0

※入力条件は、積算の考え方を示したものであり、指定事項ではありません。

【参考資料】積算入力データリスト（本01）

工事名	黒石養護学校運動場等改修工事	事業区分	公園緑地整備･改修

工事区分・工種・種別・細別・施工歩掛・規格	単位	数量・構成比 前回／今回 入力条件	単価 前回／今回	金額 前回／今回	摘要
					豪雪割増 単価補正
電工	人	0.009			R0201 管理費区分　0 歩　2026.04　単　2026.04 単価地区　　黒石市 労調係数　　1.000　00-00 0 豪雪割増 単価補正
防球ﾈｯﾄ撤去工 (0089)	式	1			オプション入力
防球ﾈｯﾄ撤去 (0090)	式	1			オプション入力 第0052号内訳書 単位数量　　1　式 管理費区分　0 歩　2026.04　単　2026.04 単価地区　　黒石市 労調係数　　1.000　00-00 0 豪雪割増 週休２日補正　　週休２日(月単位)
防球ﾈｯﾄ撤去	式	1			オプション入力 単位数量　　1　式 管理費区分　9 歩　2026.04　単　2026.04 単価地区　　黒石市 労調係数　　1.000　00-00 0 豪雪割増 単価補正

※入力条件は、積算の考え方を示したものであり、指定事項ではありません。

【参考資料】積算入力データリスト（本01）

工事名	黒石養護学校運動場等改修工事	事業区分	公園緑地整備･改修

工事区分・工種・種別・細別・施工歩掛・規格	単位	数量・構成比 前回／今回 入力条件	単価 前回／今回	金額 前回／今回	摘要
1･3塁側昇降式ﾈｯﾄ･ﾜｲﾔ･ｳｲﾝﾁ等解体	式	1			ZZ99*01*01004 管理費区分　0 歩　2026.04　単　2026.04 単価地区　　黒石市 労調係数　　1.000　00-00 0 豪雪割増 単価補正
ｿﾌﾄﾎﾞｰﾙ場ﾊﾞｯｸﾈｯﾄ解体	式	1			ZZ99*01*01005 管理費区分　0 歩　2026.04　単　2026.04 単価地区　　黒石市 労調係数　　1.000　00-00 0 豪雪割増 単価補正
根巻ｺﾝｸﾘｰﾄ解体	箇所	9			ZZ99*01*01006 管理費区分　0 歩　2026.04　単　2026.04 単価地区　　黒石市 労調係数　　1.000　00-00 0 豪雪割増 単価補正
ｺﾝｸﾘｰﾄﾎﾟｰﾙ抜柱 L=15.0m	本	11			ZZ99*01*01007 管理費区分　0 歩　2026.04　単　2026.04 単価地区　　黒石市 労調係数　　1.000　00-00 0 豪雪割増 単価補正
ｺﾝｸﾘｰﾄﾎﾟｰﾙ抜柱					ZZ99*01*01008

※入力条件は、積算の考え方を示したものであり、指定事項ではありません。

【参考資料】積算入力データリスト（本01）

工事名	黒石養護学校運動場等改修工事	事業区分	公園緑地整備･改修

工事区分・工種・種別・細別・施工歩掛・規格	単位	数量・構成比 前回／今回 入力条件	単価 前回／今回	金額 前回／今回	摘要
L=14.0m	本	1			管理費区分　0 歩　2026.04　単　2026.04 単価地区　　黒石市 労調係数　　1.000　00-00 0 豪雪割増 単価補正
埋戻し用山砂(材工共)	m3	10			ZZ99*01*01009 管理費区分　0 歩　2026.04　単　2026.04 単価地区　　黒石市 労調係数　　1.000　00-00 0 豪雪割増 単価補正
ﾚｯｶｰ 10tR	日	2			ZZ99*01*01010 管理費区分　0 歩　2026.04　単　2026.04 単価地区　　黒石市 労調係数　　1.000　00-00 0 豪雪割増 単価補正
ﾊﾞｯｸﾎｰ	日	4			ZZ99*01*01011 管理費区分　0 歩　2026.04　単　2026.04 単価地区　　黒石市 労調係数　　1.000　00-00 0 豪雪割増 単価補正
ﾌﾞﾚｰｶｰ	日	3			ZZ99*01*01012 管理費区分　0

※入力条件は、積算の考え方を示したものであり、指定事項ではありません。

【参考資料】積算入力データリスト（本01）

工事名	黒石養護学校運動場等改修工事	事業区分	公園緑地整備･改修

工事区分・工種・種別・細別・施工歩掛・規格	単位	数量・構成比 前回／今回 入力条件	単価 前回／今回	金額 前回／今回	摘要
					歩　2026.04　単　2026.04 単価地区　　黒石市 労調係数　　1.000　00-00 0 豪雪割増 単価補正
高所作業車	日	2			ZZ99*01*01013 管理費区分　0 歩　2026.04　単　2026.04 単価地区　　黒石市 労調係数　　1.000　00-00 0 豪雪割増 単価補正
防球ﾈｯﾄ撤去諸経費	式	1			ZZ99*01*01014 管理費区分　0 歩　2026.04　単　2026.04 単価地区　　黒石市 労調係数　　1.000　00-00 0 豪雪割増 単価補正
運搬処理工 (0091)	式	1			
殻運搬 (0092)	m3	49			オプション入力 第0053号内訳書 単位数量　　1　m3 管理費区分　0 歩　2026.04　単　2026.04 単価地区　　黒石市 労調係数　　1.000　00-00 0 豪雪割増

※入力条件は、積算の考え方を示したものであり、指定事項ではありません。

【参考資料】積算入力データリスト（本01）

工事名	黒石養護学校運動場等改修工事	事業区分	公園緑地整備･改修

工事区分・工種・種別・細別・施工歩掛・規格	単位	数量・構成比 前回／今回 入力条件	単価 前回／今回	金額 前回／今回	摘要
					週休２日補正　　週休２日(月単位)
殻運搬	m3	25.2			CB227010 管理費区分　0 歩　2026.04　単　2026.04 単価地区　　黒石市 労調係数　　1.000　00-00 0 豪雪割増 単価補正
J01　殻発生作業		ｺﾝｸﾘｰﾄ(無筋)構造物とりこわし			
J02　積込工法区分		機械積込			
J03　DID区間の有無		有り			
J04　運搬距離(km)(DID区間有無)		3.3km以下			
J13　費用の内訳		全ての費用			
殻運搬	m3	24.2			CB227010 管理費区分　0 歩　2026.04　単　2026.04 単価地区　　黒石市 労調係数　　1.000　00-00 0 豪雪割増 単価補正
J01　殻発生作業		ｺﾝｸﾘｰﾄ(鉄筋)構造物とりこわし			
J02　積込工法区分		機械積込			
J03　DID区間の有無		有り			
J04　運搬距離(km)(DID区間有無)		3.3km以下			
J13　費用の内訳		全ての費用			
殻処分 (0093)	m3	49			オプション入力 第0054号内訳書 単位数量　　1　m3 管理費区分　0 歩　2026.04　単　2026.04 単価地区　　黒石市 労調係数　　1.000　00-00 0 豪雪割増 週休２日補正　　週休２日(月単位)
処分費(t)	t	59.3			WB020052 管理費区分　T 歩　2026.04　単　2026.04 単価地区　　黒石市 労調係数　　1.000　00-00 0

※入力条件は、積算の考え方を示したものであり、指定事項ではありません。

【参考資料】積算入力データリスト（本01）

工事名	黒石養護学校運動場等改修工事	事業区分	公園緑地整備･改修

工事区分・工種・種別・細別・施工歩掛・規格	単位	数量・構成比 前回／今回 入力条件	単価 前回／今回	金額 前回／今回	摘要
					豪雪割増 単価補正
処分費(t)	t	60.4			WB020052 管理費区分　T 歩　2026.04　単　2026.04 単価地区　　黒石市 労調係数　　1.000　00-00 0 豪雪割増 単価補正
現場発生品運搬 (0094)	t	6.5			オプション入力 第0055号内訳書 単位数量　　1　　t 管理費区分　0 歩　2026.04　単　2026.04 単価地区　　黒石市 労調係数　　1.000　00-00 0 豪雪割増 週休２日補正　　週休２日(月単位)
現場発生品及び支給品運搬	t	6.5			CB010410 管理費区分　0 歩　2026.04　単　2026.04 単価地区　　黒石市 労調係数　　1.000　00-00 0 豪雪割増 単価補正
J01　ﾄﾗｯｸ機種 J02　DID区間の有無 J04　片道運搬距離(km)DID有		ｸﾚｰﾝ装置付2t積､吊能力2.9t 有り 3.0km以下			
処分費(t)	t	4.7			WB020052 管理費区分　T 歩　2026.04　単　2026.04 単価地区　　黒石市

【参考資料】積算入力データリスト（本01）

工事名	黒石養護学校運動場等改修工事	事業区分	公園緑地整備･改修

工事区分・工種・種別・細別・施工歩掛・規格	単位	数量・構成比 前回／今回 入力条件	単価 前回／今回	金額 前回／今回	摘要
					労調係数　　1.000　00-00 0 豪雪割増 単価補正
処分費(t)	t	1.8			WB020052 管理費区分　T 歩　2026.04　単　2026.04 単価地区　　黒石市 労調係数　　1.000　00-00 0 豪雪割増 単価補正
公園施設等撤去･移設工 (0095)	式	1			
樹木伐採･抜根工 (0096)	式	1			
支障木伐採 (0097)	本	12			オプション入力 第0056号内訳書 単位数量　　1　　本 管理費区分　0 歩　2026.04　単　2026.04 単価地区　　黒石市 労調係数　　1.000　00-00 0 豪雪割増 週休２日補正　　週休２日(月単位)
支障木伐採 幹周20cm未満	本	8			オプション入力 単位数量　　10　　本 管理費区分　0 歩　2026.04　単　2026.04 単価地区　　黒石市

【参考資料】積算入力データリスト（本01）

工事名	黒石養護学校運動場等改修工事	事業区分	公園緑地整備･改修

工事区分・工種・種別・細別・施工歩掛・規格	単位	数量・構成比 前回／今回 入力条件	単価 前回／今回	金額 前回／今回	摘要
					労調係数　1.000　00-00 0 豪雪割増 単価補正
造園工	人	0.1			R0104 管理費区分　0 歩　2026.04　単　2026.04 単価地区　黒石市 労調係数　1.000　00-00 0 豪雪割増 単価補正
普通作業員	人	0.21			R0102 管理費区分　0 歩　2026.04　単　2026.04 単価地区　黒石市 労調係数　1.000　00-00 0 豪雪割増 単価補正
ﾁｪｰﾝｿｰ運転	日	0.09			オプション入力 単位数量　1　日 管理費区分　0 歩　2026.04　単　2026.04 単価地区　黒石市 労調係数　1.000　00-00 0 豪雪割増 単価補正
特殊作業員 諸雑費1：対象	人	1			R0101 管理費区分　0 歩　2026.04　単　2026.04 単価地区　黒石市

【参考資料】積算入力データリスト（本01）

工事名	黒石養護学校運動場等改修工事	事業区分	公園緑地整備･改修

工事区分・工種・種別・細別・施工歩掛・規格	単位	数量・構成比 前回／今回 入力条件	単価 前回／今回	金額 前回／今回	摘要
					労調係数　1.000　00-00 0 豪雪割増 単価補正
ｶﾞｿﾘﾝ ﾚｷﾞｭﾗｰ 諸雑費1：対象	L	2.7			Z006704001 管理費区分　0 歩　2026.04　単　2026.04 単価地区　黒石市 労調係数　1.000　00-00 0 豪雪割増 単価補正
ﾁｪﾝｿｰ[ｶﾞｿﾘﾝｴﾝｼﾞﾝ] 鋸長600mm 排気量0.080L K01　機械使用条件 諸雑費1：対象	日	1	運転日当り損料		M002035004 管理費区分　0 歩　2026.04　単　2026.04 単価地区　黒石市 労調係数　1.000　00-00 0 豪雪割増　B地区 単価補正
諸雑費(率+まるめ) 諸雑費1　諸雑費率＝3.000%	式	1			ZS8000004 管理費区分　0 歩　2026.04　単　2026.04 単価地区　黒石市 労調係数　1.000　00-00 0 豪雪割増 単価補正
ﾄﾗｯｸ運転 2t	台	0.05			オプション入力 単位数量　1　台 管理費区分　0 歩　2026.04　単　2026.04 単価地区　黒石市

【参考資料】積算入力データリスト（本01）

工事名	黒石養護学校運動場等改修工事	事業区分	公園緑地整備･改修

工事区分・工種・種別・細別・施工歩掛・規格	単位	数量・構成比 前回／今回 入力条件	単価 前回／今回	金額 前回／今回	摘要
					労調係数　1.000　00-00 0 豪雪割増 単価補正
運転手(一般)	人	1			R0115 管理費区分　0 歩　2026.04　単　2026.04 単価地区　黒石市 労調係数　1.000　00-00 0 豪雪割増 単価補正
軽油	L	23			Z006702002 管理費区分　0 歩　2026.04　単　2026.04 単価地区　黒石市 労調係数　1.000　00-00 0 豪雪割増 単価補正
ﾄﾗｯｸ[普通型] 2t積	時間	6			M000302002 管理費区分　0 歩　2026.04　単　2026.04 単価地区　黒石市 労調係数　1.000　00-00 0 豪雪割増　B地区 単価補正
K01　機械使用条件		運転時間当り損料			
諸雑費(まるめ)	式	1			ZS3000004 管理費区分　0 歩　2026.04　単　2026.04 単価地区　黒石市 労調係数　1.000　00-00 0

【参考資料】積算入力データリスト（本01）

工事名	黒石養護学校運動場等改修工事	事業区分	公園緑地整備･改修

工事区分・工種・種別・細別・施工歩掛・規格	単位	数量・構成比 前回／今回 入力条件	単価 前回／今回	金額 前回／今回	摘要
					豪雪割増 単価補正
諸雑費(まるめ)	式	1			ZS3000004 管理費区分　0 歩　2026.04　単　2026.04 単価地区　黒石市 労調係数　1.000　00-00 0 豪雪割増 単価補正
支障木伐採 幹周20cm以上30cm未満	本	2			オプション入力 単位数量　10　本 管理費区分　0 歩　2026.04　単　2026.04 単価地区　黒石市 労調係数　1.000　00-00 0 豪雪割増 単価補正
造園工	人	0.18			R0104 管理費区分　0 歩　2026.04　単　2026.04 単価地区　黒石市 労調係数　1.000　00-00 0 豪雪割増 単価補正
普通作業員	人	0.33			R0102 管理費区分　0 歩　2026.04　単　2026.04 単価地区　黒石市 労調係数　1.000　00-00 0

【参考資料】積算入力データリスト（本01）

工事名	黒石養護学校運動場等改修工事	事業区分	公園緑地整備･改修

工事区分・工種・種別・細別・施工歩掛・規格	単位	数量・構成比 前回／今回 入力条件	単価 前回／今回	金額 前回／今回	摘要
					豪雪割増 単価補正
ﾁｪｰﾝｿｰ運転	日	0.12			オプション入力 単位数量 1 日 管理費区分 0 歩 2026.04 単 2026.04 単価地区 黒石市 労調係数 1.000 00-00 0 豪雪割増 単価補正
特殊作業員 諸雑費1：対象	人	1			R0101 管理費区分 0 歩 2026.04 単 2026.04 単価地区 黒石市 労調係数 1.000 00-00 0 豪雪割増 単価補正
ｶﾞｿﾘﾝ ﾚｷﾞｭﾗｰ 諸雑費1：対象	L	2.7			Z006704001 管理費区分 0 歩 2026.04 単 2026.04 単価地区 黒石市 労調係数 1.000 00-00 0 豪雪割増 単価補正
ﾁｪﾝｿｰ[ｶﾞｿﾘﾝｴﾝｼﾞﾝ] 鋸長600mm 排気量0.080L K01 機械使用条件 諸雑費1：対象	日	1 運転日当り損料			M002035004 管理費区分 0 歩 2026.04 単 2026.04 単価地区 黒石市 労調係数 1.000 00-00 0

【参考資料】積算入力データリスト（本01）

工事名	黒石養護学校運動場等改修工事	事業区分	公園緑地整備･改修

工事区分・工種・種別・細別・施工歩掛・規格	単位	数量・構成比 前回／今回 入力条件	単価 前回／今回	金額 前回／今回	摘要
					豪雪割増 B地区 単価補正
諸雑費(率+まるめ) 諸雑費1 諸雑費率＝3.000%	式	1			ZS8000004 管理費区分 0 歩 2026.04 単 2026.04 単価地区 黒石市 労調係数 1.000 00-00 0 豪雪割増 単価補正
ﾄﾗｯｸ運転 2t	台	0.15			オプション入力 単位数量 1 台 管理費区分 0 歩 2026.04 単 2026.04 単価地区 黒石市 労調係数 1.000 00-00 0 豪雪割増 単価補正
運転手(一般)	人	1			R0115 管理費区分 0 歩 2026.04 単 2026.04 単価地区 黒石市 労調係数 1.000 00-00 0 豪雪割増 単価補正
軽油	L	23			Z006702002 管理費区分 0 歩 2026.04 単 2026.04 単価地区 黒石市 労調係数 1.000 00-00 0

【参考資料】積算入力データリスト（本01）

工事名	黒石養護学校運動場等改修工事	事業区分	公園緑地整備･改修

工事区分・工種・種別・細別・施工歩掛・規格	単位	数量・構成比 前回／今回 入力条件	単価 前回／今回	金額 前回／今回	摘要
					豪雪割増 単価補正
ﾄﾗｯｸ[普通型] 2t積	時間	6			M000302002 管理費区分　0 歩　2026.04　単　2026.04 単価地区　　黒石市 労調係数　　1.000　00-00 0 豪雪割増　　B地区 単価補正
K01　機械使用条件		運転時間当り損料			
諸雑費(まるめ)	式	1			ZS3000004 管理費区分　0 歩　2026.04　単　2026.04 単価地区　　黒石市 労調係数　　1.000　00-00 0 豪雪割増 単価補正
諸雑費(まるめ)	式	1			ZS3000004 管理費区分　0 歩　2026.04　単　2026.04 単価地区　　黒石市 労調係数　　1.000　00-00 0 豪雪割増 単価補正
支障木伐採 幹周30cm以上60cm未満	本	2			オプション入力 単位数量　　1　　本 管理費区分　0 歩　2026.04　単　2026.04 単価地区　　黒石市 労調係数　　1.000　00-00 0

※入力条件は、積算の考え方を示したものであり、指定事項ではありません。

【参考資料】積算入力データリスト（本01）

工事名	黒石養護学校運動場等改修工事	事業区分	公園緑地整備･改修

工事区分・工種・種別・細別・施工歩掛・規格	単位	数量・構成比 前回／今回 入力条件	単価 前回／今回	金額 前回／今回	摘要
					豪雪割増 単価補正
造園工	人	0.7			R0104 管理費区分　0 歩　2026.04　単　2026.04 単価地区　　黒石市 労調係数　　1.000　00-00 0 豪雪割増 単価補正
普通作業員	人	1.35			R0102 管理費区分　0 歩　2026.04　単　2026.04 単価地区　　黒石市 労調係数　　1.000　00-00 0 豪雪割増 単価補正
ﾁｪｰﾝｿｰ運転	日	0.37			オプション入力 単位数量　　1　　日 管理費区分　0 歩　2026.04　単　2026.04 単価地区　　黒石市 労調係数　　1.000　00-00 0 豪雪割増 単価補正
特殊作業員	人	1			R0101 管理費区分　0 歩　2026.04　単　2026.04 単価地区　　黒石市 労調係数　　1.000　00-00 0
諸雑費1：対象					

※入力条件は、積算の考え方を示したものであり、指定事項ではありません。

【参考資料】積算入力データリスト（本01）

工事名	黒石養護学校運動場等改修工事	事業区分	公園緑地整備･改修

工事区分・工種・種別・細別・施工歩掛・規格	単位	数量・構成比 前回／今回 入力条件	単価 前回／今回	金額 前回／今回	摘要
					豪雪割増 単価補正
ｶﾞｿﾘﾝ ﾚｷﾞｭﾗｰ	L	2.7			Z006704001 管理費区分　0 歩　2026.04　単　2026.04 単価地区　　黒石市 労調係数　　1.000　00-00 0 豪雪割増 単価補正
諸雑費1：対象					
ﾁｪﾝｿｰ[ｶﾞｿﾘﾝｴﾝｼﾞﾝ] 鋸長600mm 排気量0.080L	日	1			M002035004 管理費区分　0 歩　2026.04　単　2026.04 単価地区　　黒石市 労調係数　　1.000　00-00 0 豪雪割増　　B地区 単価補正
K01　機械使用条件 諸雑費1：対象		運転日当り損料			
諸雑費(率+まるめ)	式	1			ZS8000004 管理費区分　0 歩　2026.04　単　2026.04 単価地区　　黒石市 労調係数　　1.000　00-00 0 豪雪割増 単価補正
諸雑費1　諸雑費率＝3.000%					
ﾄﾗｯｸ運転 2t	台	1.3			オプション入力 単位数量　　1　　台 管理費区分　0 歩　2026.04　単　2026.04 単価地区　　黒石市 労調係数　　1.000　00-00 0

【参考資料】積算入力データリスト（本01）

工事名	黒石養護学校運動場等改修工事	事業区分	公園緑地整備･改修

工事区分・工種・種別・細別・施工歩掛・規格	単位	数量・構成比 前回／今回 入力条件	単価 前回／今回	金額 前回／今回	摘要
					豪雪割増 単価補正
運転手(一般)	人	1			R0115 管理費区分　0 歩　2026.04　単　2026.04 単価地区　　黒石市 労調係数　　1.000　00-00 0 豪雪割増 単価補正
軽油	L	23			Z006702002 管理費区分　0 歩　2026.04　単　2026.04 単価地区　　黒石市 労調係数　　1.000　00-00 0 豪雪割増 単価補正
ﾄﾗｯｸ[普通型] 2t積	時間	6			M000302002 管理費区分　0 歩　2026.04　単　2026.04 単価地区　　黒石市 労調係数　　1.000　00-00 0 豪雪割増　　B地区 単価補正
K01　機械使用条件		運転時間当り損料			
諸雑費(まるめ)	式	1			ZS3000004 管理費区分　0 歩　2026.04　単　2026.04 単価地区　　黒石市 労調係数　　1.000　00-00 0 豪雪割増

【参考資料】積算入力データリスト（本01）

工事名	黒石養護学校運動場等改修工事	事業区分	公園緑地整備･改修

工事区分・工種・種別・細別・施工歩掛・規格	単位	数量・構成比 前回／今回 入力条件	単価 前回／今回	金額 前回／今回	摘要
					単価補正
諸雑費(まるめ)	式	1			ZS3000004 管理費区分　0 歩　2026.04　単　2026.04 単価地区　　黒石市 労調係数　　1.000　00-00 0 豪雪割増 単価補正
支障木抜根 (0098)	本	12			オプション入力 第0057号内訳書 単位数量　　1　　本 管理費区分　0 歩　2026.04　単　2026.04 単価地区　　黒石市 労調係数　　1.000　00-00 0 豪雪割増 週休２日補正　　週休２日(月単位)
支障木抜根 幹周20cm未満	本	8			オプション入力 単位数量　　1　　本 管理費区分　0 歩　2026.04　単　2026.04 単価地区　　黒石市 労調係数　　1.000　00-00 0 豪雪割増 単価補正
普通作業員	人	0.08			R0102 管理費区分　0 歩　2026.04　単　2026.04 単価地区　　黒石市

【参考資料】積算入力データリスト（本01）

工事名	黒石養護学校運動場等改修工事	事業区分	公園緑地整備･改修

工事区分・工種・種別・細別・施工歩掛・規格	単位	数量・構成比 前回／今回 入力条件	単価 前回／今回	金額 前回／今回	摘要
					労調係数　　1.000　00-00 0 豪雪割増 単価補正
ﾁｪｰﾝｿｰ運転	日	0.01			オプション入力 単位数量　　1　　日 管理費区分　0 歩　2026.04　単　2026.04 単価地区　　黒石市 労調係数　　1.000　00-00 0 豪雪割増 単価補正
特殊作業員 諸雑費1：対象	人	1			R0101 管理費区分　0 歩　2026.04　単　2026.04 単価地区　　黒石市 労調係数　　1.000　00-00 0 豪雪割増 単価補正
ｶﾞｿﾘﾝ ﾚｷﾞｭﾗｰ 諸雑費1：対象	L	2.7			Z006704001 管理費区分　0 歩　2026.04　単　2026.04 単価地区　　黒石市 労調係数　　1.000　00-00 0 豪雪割増 単価補正
ﾁｪﾝｿｰ[ｶﾞｿﾘﾝｴﾝｼﾞﾝ] 鋸長600mm 排気量0.080L K01　機械使用条件 諸雑費1：対象	日	1 運転日当り損料			M002035004 管理費区分　0 歩　2026.04　単　2026.04 単価地区　　黒石市

【参考資料】積算入力データリスト（本01）

工事名	黒石養護学校運動場等改修工事	事業区分	公園緑地整備･改修

工事区分・工種・種別・細別・施工歩掛・規格	単位	数量・構成比 前回／今回 入力条件	単価 前回／今回	金額 前回／今回	摘要
					労調係数　1.000　00-00 0 豪雪割増　B地区 単価補正
諸雑費(率+まるめ)	式	1			ZS8000004 管理費区分　0 歩　2026.04　単　2026.04 単価地区　黒石市 労調係数　1.000　00-00 0 豪雪割増 単価補正
諸雑費1　諸雑費率＝3.000%					
ｸﾚｰﾝ車運転	h	0.09			オプション入力 単位数量　1　h 管理費区分　0 歩　2026.04　単　2026.04 単価地区　黒石市 労調係数　1.000　00-00 0 豪雪割増 単価補正
運転手(特殊)	人	0.17			R0114 管理費区分　0 歩　2026.04　単　2026.04 単価地区　黒石市 労調係数　1.000　00-00 0 豪雪割増 単価補正
軽油	L	5.3			Z006702002 管理費区分　0 歩　2026.04　単　2026.04 単価地区　黒石市

【参考資料】積算入力データリスト（本01）

工事名	黒石養護学校運動場等改修工事	事業区分	公園緑地整備･改修

工事区分・工種・種別・細別・施工歩掛・規格	単位	数量・構成比 前回／今回 入力条件	単価 前回／今回	金額 前回／今回	摘要
					労調係数　1.000　00-00 0 豪雪割増 単価補正
ﾄﾗｯｸ[ｸﾚｰﾝ装置付] ﾍﾞｰｽﾄﾗｯｸ4～4.5t積 吊能力2.9t	時間	1			M000302013 管理費区分　0 歩　2026.04　単　2026.04 単価地区　黒石市 労調係数　1.000　00-00 0 豪雪割増　B地区 単価補正
K01　機械使用条件		運転時間当り損料			
ﾄﾗｯｸ運転 2t	台	0.03			オプション入力 単位数量　1　台 管理費区分　0 歩　2026.04　単　2026.04 単価地区　黒石市 労調係数　1.000　00-00 0 豪雪割増 単価補正
運転手(一般)	人	1			R0115 管理費区分　0 歩　2026.04　単　2026.04 単価地区　黒石市 労調係数　1.000　00-00 0 豪雪割増 単価補正
軽油	L	23			Z006702002 管理費区分　0 歩　2026.04　単　2026.04 単価地区　黒石市

【参考資料】積算入力データリスト（本01）

工事名	黒石養護学校運動場等改修工事	事業区分	公園緑地整備･改修

工事区分・工種・種別・細別・施工歩掛・規格	単位	数量・構成比 前回／今回 入力条件	単価 前回／今回	金額 前回／今回	摘要
					労調係数　1.000　00-00 0 豪雪割増 単価補正
ﾄﾗｯｸ[普通型] 2t積	時間	6			M000302002 管理費区分　0 歩　2026.04　単　2026.04 単価地区　黒石市 労調係数　1.000　00-00 0 豪雪割増　B地区 単価補正
K01　機械使用条件		運転時間当り損料			
諸雑費(まるめ)	式	1			ZS3000004 管理費区分　0 歩　2026.04　単　2026.04 単価地区　黒石市 労調係数　1.000　00-00 0 豪雪割増 単価補正
支障木抜根 幹周20cm以上30cm未満	本	2			オプション入力 単位数量　1　本 管理費区分　0 歩　2026.04　単　2026.04 単価地区　黒石市 労調係数　1.000　00-00 0 豪雪割増 単価補正
普通作業員	人	0.24			R0102 管理費区分　0 歩　2026.04　単　2026.04 単価地区　黒石市

【参考資料】積算入力データリスト（本01）

工事名	黒石養護学校運動場等改修工事	事業区分	公園緑地整備･改修

工事区分・工種・種別・細別・施工歩掛・規格	単位	数量・構成比 前回／今回 入力条件	単価 前回／今回	金額 前回／今回	摘要
					労調係数　1.000　00-00 0 豪雪割増 単価補正
ﾁｪｰﾝｿｰ運転	日	0.04			オプション入力 単位数量　1　日 管理費区分　0 歩　2026.04　単　2026.04 単価地区　黒石市 労調係数　1.000　00-00 0 豪雪割増 単価補正
特殊作業員	人	1			R0101 管理費区分　0 歩　2026.04　単　2026.04 単価地区　黒石市 労調係数　1.000　00-00 0 豪雪割増 単価補正
諸雑費1：対象					
ｶﾞｿﾘﾝ ﾚｷﾞｭﾗｰ	L	2.7			Z006704001 管理費区分　0 歩　2026.04　単　2026.04 単価地区　黒石市 労調係数　1.000　00-00 0 豪雪割増 単価補正
諸雑費1：対象					
ﾁｪﾝｿｰ[ｶﾞｿﾘﾝｴﾝｼﾞﾝ] 鋸長600mm 排気量0.080L	日	1			M002035004 管理費区分　0 歩　2026.04　単　2026.04 単価地区　黒石市
K01　機械使用条件 諸雑費1：対象		運転日当り損料			

【参考資料】積算入力データリスト（本01）

工事名	黒石養護学校運動場等改修工事	事業区分	公園緑地整備･改修

工事区分・工種・種別・細別・施工歩掛・規格	単位	数量・構成比 前回／今回 入力条件	単価 前回／今回	金額 前回／今回	摘要
					労調係数　1.000　00-00 0 豪雪割増　B地区 単価補正
諸雑費(率+まるめ)	式	1			ZS8000004 管理費区分　0 歩　2026.04　単　2026.04 単価地区　黒石市 労調係数　1.000　00-00 0 豪雪割増 単価補正
諸雑費1　諸雑費率＝3.000%					
ｸﾚｰﾝ車運転	h	0.27			オプション入力 単位数量　1　h 管理費区分　0 歩　2026.04　単　2026.04 単価地区　黒石市 労調係数　1.000　00-00 0 豪雪割増 単価補正
運転手(特殊)	人	0.17			R0114 管理費区分　0 歩　2026.04　単　2026.04 単価地区　黒石市 労調係数　1.000　00-00 0 豪雪割増 単価補正
軽油	L	5.3			Z006702002 管理費区分　0 歩　2026.04　単　2026.04 単価地区　黒石市

【参考資料】積算入力データリスト（本01）

工事名	黒石養護学校運動場等改修工事	事業区分	公園緑地整備･改修

工事区分・工種・種別・細別・施工歩掛・規格	単位	数量・構成比 前回／今回 入力条件	単価 前回／今回	金額 前回／今回	摘要
					労調係数　1.000　00-00 0 豪雪割増 単価補正
ﾄﾗｯｸ[ｸﾚｰﾝ装置付] ﾍﾞｰｽﾄﾗｯｸ4～4.5t積 吊能力2.9t	時間	1			M000302013 管理費区分　0 歩　2026.04　単　2026.04 単価地区　黒石市 労調係数　1.000　00-00 0 豪雪割増　B地区 単価補正
K01　機械使用条件		運転時間当り損料			
ﾄﾗｯｸ運転 2t	台	0.1			オプション入力 単位数量　1　台 管理費区分　0 歩　2026.04　単　2026.04 単価地区　黒石市 労調係数　1.000　00-00 0 豪雪割増 単価補正
運転手(一般)	人	1			R0115 管理費区分　0 歩　2026.04　単　2026.04 単価地区　黒石市 労調係数　1.000　00-00 0 豪雪割増 単価補正
軽油	L	23			Z006702002 管理費区分　0 歩　2026.04　単　2026.04 単価地区　黒石市

【参考資料】積算入力データリスト（本01）

工事名	黒石養護学校運動場等改修工事	事業区分	公園緑地整備･改修

工事区分・工種・種別・細別・施工歩掛・規格	単位	数量・構成比 前回／今回 入力条件	単価 前回／今回	金額 前回／今回	摘要
					労調係数　1.000　00-00 0 豪雪割増 単価補正
ﾄﾗｯｸ[普通型] 2t積	時間	6			M000302002 管理費区分　0 歩　2026.04　単　2026.04 単価地区　黒石市 労調係数　1.000　00-00 0 豪雪割増　B地区 単価補正
K01　機械使用条件		運転時間当り損料			
諸雑費(まるめ)	式	1			ZS3000004 管理費区分　0 歩　2026.04　単　2026.04 単価地区　黒石市 労調係数　1.000　00-00 0 豪雪割増 単価補正
支障木抜根 幹周30cm以上60cm未満	本	2			オプション入力 単位数量　10　本 管理費区分　0 歩　2026.04　単　2026.04 単価地区　黒石市 労調係数　1.000　00-00 0 豪雪割増 単価補正
普通作業員	人	1.15			R0102 管理費区分　0 歩　2026.04　単　2026.04 単価地区　黒石市

※入力条件は、積算の考え方を示したものであり、指定事項ではありません。

【参考資料】積算入力データリスト（本01）

工事名	黒石養護学校運動場等改修工事	事業区分	公園緑地整備･改修

工事区分・工種・種別・細別・施工歩掛・規格	単位	数量・構成比 前回／今回 入力条件	単価 前回／今回	金額 前回／今回	摘要
					労調係数　1.000　00-00 0 豪雪割増 単価補正
ﾁｪｰﾝｿｰ運転	日	0.17			オプション入力 単位数量　1　日 管理費区分　0 歩　2026.04　単　2026.04 単価地区　黒石市 労調係数　1.000　00-00 0 豪雪割増 単価補正
特殊作業員	人	1			R0101 管理費区分　0 歩　2026.04　単　2026.04 単価地区　黒石市 労調係数　1.000　00-00 0 豪雪割増 単価補正
諸雑費1：対象					
ｶﾞｿﾘﾝ ﾚｷﾞｭﾗｰ	L	2.7			Z006704001 管理費区分　0 歩　2026.04　単　2026.04 単価地区　黒石市 労調係数　1.000　00-00 0 豪雪割増 単価補正
諸雑費1：対象					
ﾁｪﾝｿｰ[ｶﾞｿﾘﾝｴﾝｼﾞﾝ] 鋸長600mm 排気量0.080L	日	1			M002035004 管理費区分　0 歩　2026.04　単　2026.04 単価地区　黒石市
K01　機械使用条件 諸雑費1：対象		運転日当り損料			

※入力条件は、積算の考え方を示したものであり、指定事項ではありません。

【参考資料】積算入力データリスト（本01）

工事名	黒石養護学校運動場等改修工事	事業区分	公園緑地整備･改修

工事区分・工種・種別・細別・施工歩掛・規格	単位	数量・構成比 前回／今回 入力条件	単価 前回／今回	金額 前回／今回	摘要
					労調係数　1.000　00-00 0 豪雪割増　B地区 単価補正
諸雑費(率+まるめ) 諸雑費1　諸雑費率＝3.000%	式	1			ZS8000004 管理費区分　0 歩　2026.04　単　2026.04 単価地区　黒石市 労調係数　1.000　00-00 0 豪雪割増 単価補正
ｸﾚｰﾝ車運転	h	1.27			オプション入力 単位数量　1　h 管理費区分　0 歩　2026.04　単　2026.04 単価地区　黒石市 労調係数　1.000　00-00 0 豪雪割増 単価補正
運転手(特殊)	人	0.17			R0114 管理費区分　0 歩　2026.04　単　2026.04 単価地区　黒石市 労調係数　1.000　00-00 0 豪雪割増 単価補正
軽油	L	5.3			Z006702002 管理費区分　0 歩　2026.04　単　2026.04 単価地区　黒石市

【参考資料】積算入力データリスト（本01）

工事名	黒石養護学校運動場等改修工事	事業区分	公園緑地整備･改修

工事区分・工種・種別・細別・施工歩掛・規格	単位	数量・構成比 前回／今回 入力条件	単価 前回／今回	金額 前回／今回	摘要
					労調係数　1.000　00-00 0 豪雪割増 単価補正
ﾄﾗｯｸ[ｸﾚｰﾝ装置付] ﾍﾞｰｽﾄﾗｯｸ4～4.5t積 吊能力2.9t K01　機械使用条件	時間	1 運転時間当り損料			M000302013 管理費区分　0 歩　2026.04　単　2026.04 単価地区　黒石市 労調係数　1.000　00-00 0 豪雪割増　B地区 単価補正
ﾄﾗｯｸ運転 2t	台	0.45			オプション入力 単位数量　1　台 管理費区分　0 歩　2026.04　単　2026.04 単価地区　黒石市 労調係数　1.000　00-00 0 豪雪割増 単価補正
運転手(一般)	人	1			R0115 管理費区分　0 歩　2026.04　単　2026.04 単価地区　黒石市 労調係数　1.000　00-00 0 豪雪割増 単価補正
軽油	L	23			Z006702002 管理費区分　0 歩　2026.04　単　2026.04 単価地区　黒石市

【参考資料】積算入力データリスト（本01）

工事名	黒石養護学校運動場等改修工事	事業区分	公園緑地整備･改修

工事区分・工種・種別・細別・施工歩掛・規格	単位	数量・構成比 前回／今回 入力条件	単価 前回／今回	金額 前回／今回	摘要
					労調係数　1.000　00-00 0 豪雪割増 単価補正
ﾄﾗｯｸ[普通型] 2t積	時間	6			M000302002 管理費区分　0 歩　2026.04　単　2026.04 単価地区　黒石市 労調係数　1.000　00-00 0 豪雪割増　B地区 単価補正
K01　機械使用条件		運転時間当り損料			
諸雑費(まるめ)	式	1			ZS3000004 管理費区分　0 歩　2026.04　単　2026.04 単価地区　黒石市 労調係数　1.000　00-00 0 豪雪割増 単価補正
支障木処分 (0099)	m3	0.5			オプション入力 第0058号内訳書 単位数量　1　m3 管理費区分　0 歩　2026.04　単　2026.04 単価地区　黒石市 労調係数　1.000　00-00 0 豪雪割増 週休２日補正　週休２日(月単位)
現場発生品及び支給品運搬	t	0.7			CB010410 管理費区分　0 歩　2026.04　単　2026.04
J01　ﾄﾗｯｸ機種		ｸﾚｰﾝ装置付2t積､吊能力2.9t			

【参考資料】積算入力データリスト（本01）

工事名	黒石養護学校運動場等改修工事	事業区分	公園緑地整備･改修

工事区分・工種・種別・細別・施工歩掛・規格	単位	数量・構成比 前回／今回 入力条件	単価 前回／今回	金額 前回／今回	摘要
J02　DID区間の有無 J03　片道運搬距離(km)DID無		無し 8.5km以下			単価地区　黒石市 労調係数　1.000　00-00 0 豪雪割増 単価補正
処分費(t)	t	0.2			WB020052 管理費区分　T 歩　2026.04　単　2026.04 単価地区　黒石市 労調係数　1.000　00-00 0 豪雪割増 単価補正
処分費(t)	t	0.5			WB020052 管理費区分　T 歩　2026.04　単　2026.04 単価地区　黒石市 労調係数　1.000　00-00 0 豪雪割増 単価補正
仮設工 (0100)	式	1			
交通管理工 (0101)	式	1			
交通誘導警備員 (0102)	人日	210			第0059号内訳書 単位数量　1　人日 管理費区分　0 歩　2026.04　単　2026.04 単価地区　黒石市 労調係数　1.000　00-00 0
Q01　交通誘導警備員費		交通誘導警備員B			

【参考資料】積算入力データリスト（本01）

工事名	黒石養護学校運動場等改修工事	事業区分	公園緑地整備･改修

工事区分・工種・種別・細別・施工歩掛・規格	単位	数量・構成比 前回／今回 入力条件	単価 前回／今回	金額 前回／今回	摘要
					豪雪割増 週休２日補正　　週休２日(月単位)
交通誘導警備員B	人日	210			WB010212 管理費区分　0 歩　2026.04　単　2026.04 単価地区　　黒石市 労調係数　　1.000　00-00 0 豪雪割増 単価補正
直接工事費 (0103)	式	1			
共通仮設 (0104)	式	1			
共通仮設費 (0105)	式	1			
現場環境改善費 (0106)	式	1			
現場環境改善費（率計上） (0107)	式	1			
市街地補正	市街地				
共通仮設費（率計上） (0108)	式	1			
主たる工種	09:公園工事				
施工地域等補正	市街地（DID補正）（１）－３			1.2	
除雪工事補正	未使用			1.00	
ICT施工補正	補正なし			1.0	
週休２日補正	週休２日(月単位)			1.01	

【参考資料】積算入力データリスト（本01）

工事名	黒石養護学校運動場等改修工事	事業区分	公園緑地整備･改修

工事区分・工種・種別・細別・施工歩掛・規格	単位	数量・構成比 前回／今回 入力条件	単価 前回／今回	金額 前回／今回	摘要
純工事費 (0109)	式	1			
現場管理費 (0110)	式	1			
施工地域等補正	市街地（DID補正）（１）－３			1.1	
工期日数	0日間				
冬期日数	0日間				
積雪寒冷地区分	４級地			1.20%	
施工時期補正	任意設定			0.48%	
緊急工事補正	補正なし			0.00%	
砂防・地滑り補正	補正なし			0.00%	
ICT施工補正	補正なし			1.0	
週休２日補正	週休２日(月単位)			1.02	
工事原価 (0111)	式	1			
一般管理費等 (0112)	式	1			
前払金支出割合による補正	補正を行わない			1.00	
財団法人等による補正	補正を行わない			1.00	
契約保証に係る補正率	金銭的保証			0.04%	
工事価格 (0113)	式	1			
消費税額及び地方消費税額 (0114)	式	1			
工事費計 (0115)	式	1			

教施第8-4号

登 録 単 価 決 定 根 拠

異常値 取消線　最頻度 太字

縦覧用

コード	名称・規格	質量 kg	単位	各種単価表等	物価資料 2026／4月号 建設物価	積算資料	平均価格	見積価格 A	B	C	D	E	許容範囲	採用価格	各種計算	丸め前 単 価	決定価格	端数調整方法 丸め単位	備考
Y000241000001	砕石 単粒度砕石 5号 20-13		m3		p.126	p.178												その他一般資材 10円単位(切捨)	
Y000302000001	ﾌﾟﾚｷｬｽﾄ集水桝 B500×L500×H500	595	個													57,000	57,000	その他一般資材 100円単位(切捨)	
Y000302000002	集水桝 ｺﾝｸﾘｰﾄ桝 0.6×0.6×0.6 T-25	771	個	県農村単価表p.17 69,600												69,600	69,600	その他一般資材 100円単位(切捨)	
Y000356000001	ﾎﾞｯｸｽｶﾙﾊﾞｰﾄ ﾍﾞﾝﾁﾌﾘｭｰﾑﾎﾞｯｸｽ暗渠 幅300 高300 長1000mm T-20	268	個	県農村単価表p.3 11,200												11,200	11,200	その他一般資材 100円単位(切捨)	
Y001664000001	暗渠排水管 ﾐﾂﾊﾞ･ﾄﾞﾚﾝ M10 100(mm)×3(m)		m		p.390	p.523												その他一般資材 10円単位(切捨)	
Y007600001001	処分費 木くず(生木)(枝・幹)		t	県廃棄物受入料金p.（特調） 22,000												22,000	22,000	その他一般資材 100円単位(切捨)	
Y007600001002	処分費 木くず(抜根材)		t	県廃棄物受入料金p.（特調） 25,000												25,000	25,000	その他一般資材 100円単位(切捨)	
Y007600001003	処分費 無筋Co殻		t	県廃棄物受入料金p.（非公表） 1,000												1,000	1,000	その他一般資材 10円単位(切捨)	
Y007600001004	処分費 鉄筋Co殻		t	県廃棄物受入料金p.（非公表） 1,500												1,500	1,500	その他一般資材 10円単位(切捨)	
Y007600001005	処分費 廃ﾌﾟﾗｽﾁｯｸ		t	県廃棄物受入料金p.（非公表） 100,000												100,000	100,000	その他一般資材 100円単位(切捨)	
Y007600001006	処分費 金属くず		t	県廃棄物受入料金p.（非公表） 1,000												1,000	1,000	その他一般資材 10円単位(切捨)	
ZZ99*01*01001	高所作業車		台													40,000	40,000	その他一般資材 100円単位(切捨)	
ZZ99*01*01002	ﾕﾆｯｸ車		台													31,000	31,000	その他一般資材 100円単位(切捨)	
ZZ99*01*01003	照明設備撤去諸経費		式													57,600	57,600	その他一般資材 100円単位(切捨)	
ZZ99*01*01004	1・3塁側昇降式ﾈｯﾄ･ﾜｲﾔ･ｳｲﾝﾁ等解体		式													235,000	235,000	その他一般資材 100円単位(切捨)	
ZZ99*01*01005	ｿﾌﾄﾎﾞｰﾙ場ﾊﾞｯｸﾈｯﾄ解体		式													35,700	35,700	その他一般資材 100円単位(切捨)	
ZZ99*01*01006	根巻ｺﾝｸﾘｰﾄ解体		箇所													33,600	33,600	その他一般資材 100円単位(切捨)	
ZZ99*01*01007	ｺﾝｸﾘｰﾄﾎﾟｰﾙ抜柱 L=15.0m		本													43,400	43,400	その他一般資材 100円単位(切捨)	
ZZ99*01*01008	ｺﾝｸﾘｰﾄﾎﾟｰﾙ抜柱 L=14.0m		本													40,400	40,400	その他一般資材 100円単位(切捨)	
ZZ99*01*01009	埋戻し用山砂(材工共)		m3													5,300	5,300	その他一般資材 10円単位(切捨)	
ZZ99*01*01010	ﾚｯｶｰ 10tR		日													89,800	89,800	その他一般資材 100円単位(切捨)	
ZZ99*01*01011	ﾊﾞｯｸﾎｰ		日													48,200	48,200	その他一般資材 100円単位(切捨)	
ZZ99*01*01012	ﾌﾞﾚｰｶｰ		日													48,300	48,300	その他一般資材 100円単位(切捨)	
ZZ99*01*01013	高所作業車		日													49,400	49,400	その他一般資材 100円単位(切捨)	
ZZ99*01*01014	防球ﾈｯﾄ撤去諸経費		式													410,000	410,000	その他一般資材 100円単位(切捨)	
ZZ99*01*02001	L字継手 VU100×100		個													6,490	6,490	その他一般資材 10円単位(切捨)	
ZZ99*01*02002	T字継手 VU100×100		個													6,490	6,490	その他一般資材 10円単位(切捨)	
ZZ99*01*02003	十字継手 VU100×100		個													10,030	10,000	その他一般資材 100円単位(切捨)	

教施第8-4号

登 録 単 価 決 定 根 拠

異常値 取消線　最頻度 太字

縦覧用

コード	名称・規格	質量 kg	単位	各種単価表等	物価資料 2026／4月号			見積価格							各種計算	丸め前 単 価	決定価格	端数調整方法 丸め単位	備考
					建設物価	積算資料	平均価格	A	B	C	D	E	許容範囲	採用価格					
ZZ99*01*02004	直継手 VU100×L300		個													800	800	その他一般資材 1円単位(切捨)	
ZZ99*01*03001	表層安定剤 塩化カルシウム1.0kg/m2		kg													80	80	その他一般資材 1円単位(切捨)	
ZZ99*01*03002	化粧砂 細目 0.003m3/m2		m3													6,400	6,400	その他一般資材 10円単位(切捨)	
ZZ99*01*03003	仕上転圧 ｴﾝｼﾞﾝﾛｰﾗ 0.5～1.0t		h													6,849	6,840	その他一般資材 10円単位(切捨)	
ZZ99*01*03004	混合土 人工ｵｲﾙｻﾝﾄﾞ疎水性土壌改良砂		t													18,500	18,500	その他一般資材 100円単位(切捨)	
ZZ99*01*03005	混合土 赤土		m3													5,000	5,000	その他一般資材 10円単位(切捨)	
ZZ99*01*03006	混合土 山砂		m3													4,400	4,400	その他一般資材 10円単位(切捨)	
ZZ99*01*03007	ﾌﾞﾙﾄﾞｰｻﾞ 6t級		h													11,370	11,300	その他一般資材 100円単位(切捨)	
ZZ99*01*03008	ﾄﾗｸﾀ 1t級		h													7,297	7,290	その他一般資材 10円単位(切捨)	
ZZ99*01*03009	振動ﾛｰﾗ ｺﾝﾊﾞｲﾝﾄﾞ型 3～4t		h													11,320	11,300	その他一般資材 100円単位(切捨)	
ZZ99*01*03010	混合土 良質土		m3													5,000	5,000	その他一般資材 10円単位(切捨)	
ZZ99*01*03011	土壌改良材 無機質系改良材 15.0ℓ/m2		ℓ													18	18	その他一般資材 1円単位(切捨)	
ZZ99*01*03012	土質改良材 有機質系改良材 7.5ℓ/m2		ℓ													35	35	その他一般資材 1円単位(切捨)	
ZZ99*01*03013	肥料 混合化成肥料+微量要素肥料 100g/m2		kg													341	341	その他一般資材 1円単位(切捨)	
ZZ99*01*04001	積雪型縦格子ﾌｪﾝｽ SP-CK型 めっき処理材+塗装 H1500 柱ﾋﾟｯﾁ2.0m		m													29,500	29,500	その他一般資材 100円単位(切捨)	
ZZ99*01*04002	積雪型縦格子ﾌｪﾝｽ 組立施工費		m													3,670	3,670	その他一般資材 10円単位(切捨)	
ZZ99*01*05001	ﾌﾟﾗ擬木階段 PW1020F型 二本組ｾｯﾄ くぬぎ W=2.0m		段													20,860	20,800	その他一般資材 100円単位(切捨)	
ZZ99*01*05002	擬木階段 据付費		段													2,200	2,200	その他一般資材 10円単位(切捨)	
ZZ99*01*05003	自立型手摺 SUS304 ﾐｶﾞｷ仕上げ 34φ ｸﾈｯﾄｽﾃﾝﾚｽ 自立型 QSUS-STAND		m													104,000	104,000	その他一般資材 100円単位(切捨)	
ZZ99*01*05004	耐雪型勾配対応転落防止柵 JT2S型 H1100C 柱ﾋﾟｯﾁ2.0m 塗装品		m													34,200	34,200	その他一般資材 100円単位(切捨)	
ZZ99*01*05005	耐雪型勾配対応転落防止柵 組立施工費		m													3,500	3,500	その他一般資材 10円単位(切捨)	
ZZ99*01*06001	黒土		m3													7,000	7,000	その他一般資材 10円単位(切捨)	
ZZ99*01*07001	ｽﾃﾝﾚｽ製手摺 SU-T-F2型 H1200 柱ﾋﾟｯﾁ1.2m SUS304		m													114,000	114,000	その他一般資材 100円単位(切捨)	
ZZ99*01*07002	ｽﾃﾝﾚｽ製手摺 組立施工費		m													3,150	3,150	その他一般資材 10円単位(切捨)	

レベル1 工事区分	レベル2 工種	レベル3 種別	レベル4 細別	レベル5 規格	レベル6 積算要素	単位	当初数量		変更数量		備考
							計算数量	計上数量	計算数量	計上数量	
基盤整備						式		1			
	敷地造成工					式		1			
		表土保全工				式		1			
			表土掘削			m3	2991.9	3000			
				CB210100	掘削	m3	2991.9	2990			土砂 ｵｰﾌﾟﾝｶｯﾄ 5,000m3未満
		掘削工				式		1			
			掘削	土砂 ｵｰﾌﾟﾝｶｯﾄ 5,000m3未満		m3	429.8	430			
				CB210100	掘削	m3	429.8	430			
		盛土工				式		1			
			路床盛土	施工幅員4.0m以上		m3	1020.0	1000			
				CB210520	路床盛土	m3	266.1	270			20,000m3未満
				CB210520	路床盛土	m3	753.9	750			20,000m3未満
					再生ｸﾗｯｼｬｰﾗﾝ	m3	904.7	900			
					山土	m3	1479.9	1480			
			路肩盛土			m3	11.9	10			
				CB210450	ﾀﾝﾊﾟ締固め	m3	11.9	12			
		法面整形工				式		1			
			法面整形工(盛土部)			m2	62.5	60			
				CB220010	法面整形	m2	62.5	63			盛土部 ﾚｷ質土、砂及び砂質土
	擁壁工					式		1			
		作業土工				式		1			
			床掘り	土砂		m3	18.7	20			
				CB210030	床掘り	m3	18.7	19			標準
			埋戻し	土砂		m3	6.2	10			
				CB210410	埋戻し	m3	0.7	1			最大埋戻幅1m以上4m未満
				CB210410	埋戻し	m3	5.5	6			最大埋戻幅1m未満
			基面整正			m2	6.8	10			
						m2	6.8	7			
			路床盛土			m3	3.4	3			
				CB210520		m3	3.4	3.4			2.5m未満
		ｺﾝｸﾘｰﾄﾌﾞﾛｯｸ工(ｺﾝｸﾘｰﾄﾌﾞﾛｯｸ積)				式					
			現場打基礎ｺﾝｸﾘｰﾄ			m	9.1	9			
					基礎ｺﾝｸﾘｰﾄ	m	9.1	9.1			

レベル1 工事区分	レベル2 工種	レベル3 種別	レベル4 細別	レベル5 規格	レベル6 積算要素	単位	当初数量		変更数量		備考
							計算数量	計上数量	計算数量	計上数量	
			ｺﾝｸﾘｰﾄ(間知)ﾌﾞﾛｯｸ積			m2	18.0	18			
				CB226060	間知ﾌﾞﾛｯｸ積	m2	18.0	18			
			胴込･裏込ｺﾝｸﾘｰﾄ	土木(2)･港湾(5)18-8-40(高炉)		m3	7.7	8			
				CB221840	胴込･裏込ｺﾝｸﾘｰﾄ	m3	7.7	7.7			積工
			胴込･裏込材(砕石)	再生砕石RC-40		m3	9.4	9			
						m3	9.4	9.4			間知･平･連節･緑化ﾌﾞﾛｯｸ
			目地版	瀝青繊維質目地版 t=10cm		m2	2.3	2			
				CB224710	目地版	m2	2.3	2.3			30m2未満
			天端ｺﾝｸﾘｰﾄ			m	9.1	9			
					天端ｺﾝｸﾘｰﾄ	m	9.1	9.1			
			足場			掛m2	23.8	20			
					足場工	掛m2	23.8	24			単管傾斜足場
		小口止工				式		1			
			ｺﾝｸﾘｰﾄ			m3	1.6	2			
				CB240010	ｺﾝｸﾘｰﾄ	m3	1.6	1.6			無筋･鉄筋構造物 人力打設 土木(2)･港湾(5)高炉18-8-40 一般養生
				CB240210	型枠	m2	4.7	4.7			一般型枠 鉄筋･無筋構造物
			足場			掛m2	4.7	5			
					足場工	掛m2	4.7	4.7			手摺先行型枠組足場
施設整備						式		1			
	園路広場整備工					式		1			
		階段工				式		1			
			ｺﾝｸﾘｰﾄ階段	土木(2)･港湾(5)18-8-40(高炉)		箇所	2.0	2			
					ｺﾝｸﾘｰﾄ階段A	箇所	1.0	1			
					ｺﾝｸﾘｰﾄ階段B	箇所	1.0	1			
			小口止工			式	1.0	1			
				CB240010	ｺﾝｸﾘｰﾄ	m3	1.8	1.8			無筋･鉄筋構造物 人力打設 土木(2)･港湾(5)高炉18-8-40 一般養生
				CB240210	型枠	m2	7.0	7.0			一般型枠 鉄筋･無筋構造物
			手すり			m	14.9	15			
						m	14.9	14.9			
		ｽﾛｰﾌﾟ設置工				式		1			
			ｽﾛｰﾌﾟ設置(車両用)			式	1.0	1			
					掘削工	式	1.0	1			
					盛土工	式	1.0	1			

レベル1 工事区分	レベル2 工種	レベル3 種別	レベル4 細別	レベル5 規格	レベル6 積算要素	単位	当初数量		変更数量		備考
							計算数量	計上数量	計算数量	計上数量	
					法面整形工	式	1.0	1			
					法面工	式	1.0	1			
					側溝工	式	1.0	1			
					地下排水工	式	1.0	1			
					集水桝･ﾏﾝﾎｰﾙ工	式	1.0	1			
					舗装工	式	1.0	1			
			ｽﾛｰﾌﾟ設置(歩行者用)			式	1.0	1			
					掘削工	式	1.0	1			
					盛土工	式	1.0	1			
					法面整形工	式	1.0	1			
					法面工	式	1.0	1			
					側溝工	式	1.0	1			
					集水桝･ﾏﾝﾎｰﾙ工	式	1.0	1			
					舗装工	式	1.0	1			
					手すり	式	1.0	1			
	築山工					式		1			
		盛土工				式		1			
			路床盛土	施工幅員4.0m以上		m3	2932.9	2900			
				CB210520	路床盛土	m3	2932.9	2930			20,000m3未満
		植生工				式		1			
			人工張芝			m2	1199.7	1200			
				CB220910	人工張芝	m2	1199.7	1200			
		階段工				式		1			
			擬木階段			段	30.0	30			
					擬木階段	段	30.0	30			
			手すり			m	20.0	20			
					手すり	m	20.0	20			
					基礎工	m	20.0	20			
		転落防止柵工				式		1			
			転落防止柵			m	23.0	23			
					転落防止柵	m	23.0	23			
					基礎工	m	23.0	23			
	畑整備工					式		1			

レベル1 工事区分	レベル2 工種	レベル3 種別	レベル4 細別	レベル5 規格	レベル6 積算要素	単位	当初数量		変更数量		備考
							計算数量	計上数量	計算数量	計上数量	
		掘削工				式		1			
			掘削	土砂		m3	375.0	380			
				CB210100	掘削	m3	375.0	375			ｵｰﾌﾟﾝｶｯﾄ 5,000m3未満
					黒土	m3	583.3	583			
	堆肥場整備工					式		1			
		掘削工				式		1			
			掘削	土砂		m3	17.8	20			
				CB210100	掘削	m3	17.8	18			ｵｰﾌﾟﾝｶｯﾄ 5,000m3未満
		作業土工				式		1			
			埋戻し	土砂		m3	6.2	10			
				CB210410	埋戻し	m3	6.2	6			最大埋戻幅1m未満
		場所打擁壁工				式		1			
			基礎材			m2	25.5	26			
				CB221110	基礎砕石	m2	13.0	13			17.5cmを超え20.0cm以下 再生ｸﾗｯｼｬﾗﾝ40～0
				CB221110	基礎砕石	m2	12.5	12.5			12.5cmを超え17.5cm以下 再生ｸﾗｯｼｬﾗﾝ40～0
			ｺﾝｸﾘｰﾄ	土木(2)高炉18-8-40,土木(12)高炉24-12-25(20)		m3	8.6	9			
				CB240010	ｺﾝｸﾘｰﾄ	m3	2.6	2.6			無筋･鉄筋構造物 人力打設 一般養生
				CB240010	ｺﾝｸﾘｰﾄ	m3	6.0	6			無筋･鉄筋構造物 人力打設 一般養生
			鉄筋			t	0.27	0.27			
				CB431720	鉄筋	t	0.27	0.27			SD345 D13
			型枠			m2	45.7	46			
						m2	2.4	2.4			一般型枠 均しｺﾝｸﾘｰﾄ
						m2	43.3	43.3			一般型枠 鉄筋･無筋構造物
			目地材			m2	1.5	2			
				CB224710	目地材	m2	1.5	1.5			30m2未満 瀝青質目地版t=10
			金網			m2	12.5	13			
						m2	12.5	12.5			
ｸﾞﾗｳﾝﾄﾞ･ｺｰﾄ整備						式		1			
	ｸﾞﾗｳﾝﾄﾞ･ｺｰﾄ舗装工					式		1			
		舗装準備工				式		1			
			不陸整正	補充材無し		m2	9662.1	9700			
				CB410010		m2	9662.1	9660			
		ｸﾞﾗｳﾝﾄﾞ･ｺｰﾄ用舗装工				式		1			

レベル1 工事区分	レベル2 工種	レベル3 種別	レベル4 細別	レベル5 規格	レベル6 積算要素	単位	当初数量		変更数量		備考
							計算数量	計上数量	計算数量	計上数量	
			ｸﾚｰ舗装			m2	1462.4	1460			
				CB410030	下層路盤(車道･路肩部)	m2	1462.4	1462			100mm 1層施工 再生ｸﾗｯｼｬﾗﾝRC-40
					表面処理工	m2	1462.4	1462			
					表層	m2	1462.4	1462			
			芝生舗装			m2	8199.7	8200			
				CB410030	下層路盤(車道･路肩部)	m2	8199.7	8200			100mm 1層施工 再生ｸﾗｯｼｬﾗﾝRC-40
					表層	m2	8199.7	8200			
				CB220910	人工張芝	m2	8199.7	8200			
			路床盛土	施工幅員4.0m以上		m3	1037.8	1000			
				CB210520		m3	1037.8	1040			20,000m3未満
	ｸﾞﾗﾝﾄﾞ･ｺｰﾄ施設整備工					式		1			
		ｸﾞﾗｳﾝﾄﾞ･ｺｰﾄ柵工				式		1			
			ﾌｪﾝｽ			m	379.5	380			
					ﾌｪﾝｽ工	m	379.5	379.5			
					基礎工	m	379.5	379.5			
		地下排水工				式		1			
			床掘り	土砂		m3	38.0	40			
				CB210030	床掘り	m3	38.0	38			小規模
			地下排水			m	144.9	145			
				CB222770	暗渠排水管	m	144.9	144.9			据付 直管 50～150mm
				CB222780	ﾌｨﾙﾀｰ材	m3	34.6	34.6			単粒度砕石5号20-13
				CB224720	吸出し防止材設置	m2	152.1	152.1			
					L字継手 VU100×100	個	4.0	4			
					T字継手 VU100×100	個	10.0	10			
					十字継手 VU100×100	個	2.0	2			
					直継手 VU100×L300	個	1.0	1			
	構造物撤去工					式		1			
		防護柵撤去工				式		1			
			ﾌｪﾝｽ撤去			m	89.5	90			
					ﾌｪﾝｽ撤去	m	89.5	89.5			
		構造物取壊し工				式		1			
			ｺﾝｸﾘｰﾄ構造物取壊し	無筋･鉄筋構造物		m3	45.2	45			
					構造物とりこわし	m3	25.2	25.2			無筋構造物 機械施工 低騒音･低振動対策必要

レベル1 工事区分	レベル2 工種	レベル3 種別	レベル4 細別	レベル5 規格	レベル6 積算要素	単位	当初数量		変更数量		備考
							計算数量	計上数量	計算数量	計上数量	
					構造物とりこわし	m3	20.0	20.0			鉄筋構造物 機械施工 低騒音･低振動対策必要
		排水構造物撤去工				式		1			
			U型側溝撤去	再利用撤去		m	172.3	172			
					U型側溝	m	150.2	150.2			U型側溝150 L=600mm 60kg/個以下
					U型側溝	m	22.1	22.1			落蓋式側溝240A L=2000mm 1000kg/個以下
			蓋版撤去			枚	302.0	302.0			
					蓋版撤去	枚	300.0	300			再利用撤去 U型側溝150縞鋼板 40kg/枚以下
					蓋版撤去	枚	2.0	2			再利用撤去 集水桝600×600縞鋼板 40kg/枚以下
		照明設備撤去工				式		1			
			投光器撤去			箇所	4.0	4			
					投光器撤去	箇所	4.0	4			
			分電盤撤去			箇所	1.0	1			
					分電盤撤去	箇所	1.0	1			
			電線･ｹｰﾌﾞﾙ撤去			m	100.0	100			
					電線･ｹｰﾌﾞﾙ撤去	m	100.0	100			
		防球ﾈｯﾄ撤去工				式		1			
			防球ﾈｯﾄ撤去			式	1.0	1			
					防球ﾈｯﾄ撤去	式	1.0	1			
		運搬処理工				式		1			
			殻運搬	ｺﾝｸﾘｰﾄ殻(無筋･鉄筋)		m3	49.4	49.0			
				CB227010	殻運搬	m3	25.2	25.2			ｺﾝｸﾘｰﾄ(無筋)構造物とりこわし 機械積込 DID区間有り 3.3km以下
				CB227010	殻運搬	m3	24.2	24.2			ｺﾝｸﾘｰﾄ(鉄筋)構造物とりこわし 機械積込 DID区間有り 3.3km以下
			殻処分			m3	49.4	49.0			
					処分費(t)	t	59.3	59.3			無筋Co殻
					処分費(t)	t	60.4	60.4			鉄筋Co殻
			現場発生品運搬	廃ﾌﾟﾗｽﾁｯｸ,金属くず		t	6.5	6.5			
				CB010410	現場発生品及び支給品運搬	t	6.5	6.5			ｸﾚｰﾝ装置付2t積 吊能力2.9t DID区間有り 3.0km以下
					処分費(t)	t	4.7	4.7			廃ﾌﾟﾗｽﾁｯｸ
					処分費(t)	t	1.8	1.8			金属くず
	公園施設等撤去･移設工					式		1			
		樹木伐採･抜根工				式		1			
			支障木伐採			本	12.0	12.0			
					支障木伐採	本	8.0	8.0			幹周20cm未満

レベル1 工事区分	レベル2 工種	レベル3 種別	レベル4 細別	レベル5 規格	レベル6 積算要素	単位	当初数量		変更数量		備考
							計算数量	計上数量	計算数量	計上数量	
					支障木伐採	本	2.0	2.0			幹周20cm以上30cm未満
					支障木伐採	本	2.0	2.0			幹周30cm以上60cm未満
			支障木抜根			本	12.0	12.0			
					支障木抜根	本	8.0	8.0			幹周20cm未満
					支障木抜根	本	2.0	2.0			幹周20cm以上30cm未満
					支障木抜根	本	2.0	2.0			幹周30cm以上60cm未満
			支障木処分			m3	0.5	0.5			
				CB010410	現場発生品及び支給品運搬	t	0.7	0.7			ｸﾚｰﾝ装置付2t級 吊能力2.9t 8.5km以下
					処分費(t)	t	0.2	0.2			支障木伐採
					処分費(t)	t	0.5	0.5			支障木抜根
	仮設工					式		1.0			
		交通管理工				式		1.0			
			交通誘導警備員			人日	210.0	210			
					交通誘導警備員B	人日	210.0	210			

基盤整備　　数量集計表

工種	種別	細別	規格	単位	数量	摘要
敷地造成工						
	表土保全工					
		表土掘削		m3	2991.9	
	掘削工					
		掘削		m3	429.8	
	盛土工					
		路床盛土	B≧4.0	m3	266.1	
			砕石	m3	753.9	
			再生ｸﾗｯｼｬｰﾗﾝ	m3	904.7	
			購入土	m3	1479.9	
		路肩盛土		m3	11.9	
	法面整形工					
		法面整形(盛土部)		m2	62.5	
擁壁工						
	作業土工					
		床掘り	土砂	m3	18.7	
		埋戻し	土砂	m3	0.7	1.0m≦B≦4.0m
			土砂	m3	5.5	B≦1.0m
		基面整正		m2	6.8	
		路床盛土		m3	3.4	
	ｺﾝｸﾘｰﾄﾌﾞﾛｯｸ工(ｺﾝｸﾘｰﾄﾌﾞﾛｯｸ積)					
		現場打基礎ｺﾝｸﾘｰﾄ		m	9.1	
		ｺﾝｸﾘｰﾄ(間知)ﾌﾞﾛｯｸ積		m2	18.0	
		胴込・裏込ｺﾝｸﾘｰﾄ	18-8-40(高炉)	m3	7.7	
		胴込・裏込材(砕石)	再生砕石RC-40	m3	9.4	
		目地版	瀝青繊維質目地版 t=10cm	m2	2.3	
		現場天端ｺﾝｸﾘｰﾄ		m	9.1	
		足場		掛m2	23.8	
	子口止工					
		ｺﾝｸﾘｰﾄ		m3	1.6	
		足場		掛m2	4.7	

基盤整備　　数量計算書

種別／細別	算式／図		数量
表土保全工			
表土掘削	平均断面体積計算書より		
	V　=　2991.89	2991.89	2991.9　m3
掘削工			
掘削	平均断面体積計算書より		
	V　=　429.84	429.84	429.8　m3
盛土工			
路床盛土	B≧4.0m 平均断面体積計算書より		
	V　=　266.08	266.08	266.1　m3
	砕石 平均断面体積計算書より		
	V　=　753.93	753.93	753.9　m3
	再生砕石 RC-40		
	V　=　753.93　×　(　1.20　/　1.00　)　=	904.71	904.7　m3
	購入土 土工収支表より		
	V　=　1479.90　=	1479.90	1479.9　m3
路肩盛土	平均断面体積計算書より		
	V　=　11.88　=	11.88	11.9　m3
法面整形工			
法面整形(盛土部)	平均断面体積計算書より		
	V　=　62.54　=	62.54	62.5　m2

平均断面体積計算書

測　　点	距 離 (m)	表土掘削			機械掘削			摘　　要
		断 面 積 (m2)	平均断面積(m2)	体　積 (m3)	断 面 積 (m2)	平均断面積(m2)	体　積 (m3)	
No.0 + 2.390	0.000	14.500			2.300			
No.1	17.610	14.500	14.500	255.345	2.300	2.300	40.503	
No.1 + 11.225	11.225	14.500	14.500	162.763	2.300	2.300	25.818	
No.1 + 11.225	0.000	17.700	16.100	0.000	4.800	3.550	0.000	
No.2	8.775	17.700	17.700	155.318	4.800	4.800	42.120	
No.3	20.000	17.400	17.550	351.000	3.300	4.050	81.000	
No.4	20.000	17.600	17.500	350.000	1.400	2.350	47.000	
No.4 + 13.465	13.465	17.600	17.600	236.984	1.400	1.400	18.851	
No.4 + 13.465	0.000	16.300	16.950	0.000	0.800	1.100	0.000	
No.5	6.535	16.300	16.300	106.521	0.800	0.800	5.228	
No.5 + 19.329	19.329	16.300	16.300	315.063	0.800	0.800	15.463	
No.5 + 19.329	0.000	17.500	16.900	0.000	1.400	1.100	0.000	
No.6	0.671	17.500	17.500	11.743	1.400	1.400	0.939	
No.6 + 19.416	19.416	17.500	17.500	339.780	1.400	1.400	27.182	
No.6 + 19.416	0.000	17.600	17.550	0.000	3.800	2.600	0.000	
No.7	0.584	17.600	17.600	10.278	3.800	3.800	2.219	
No.7 + 9.917	9.917	17.600	17.600	174.539	3.800	3.800	37.685	
No.7 + 9.917	0.000	8.500	13.050	0.000	2.100	2.950	0.000	

平均断面体積計算書

測　　点	距 離 (m)	表土掘削			機械掘削			摘　　要
		断 面 積 (m2)	平均断面積(m2)	体　積 (m3)	断 面 積 (m2)	平均断面積(m2)	体　積 (m3)	
No.7 + 9.917	0.000	8.500			2.100			
No.8	10.083	8.500	8.500	85.706	2.100	2.100	21.174	
No.8 + 3.917	3.917	8.500	8.500	33.295	2.100	2.100	8.226	
No.8 + 3.917	0.000	6.000	7.250	0.000	1.200	1.650	0.000	
No.9	16.083	6.000	6.000	96.498	1.200	1.200	19.300	
No.9 + 6.917	6.917	6.000	6.000	41.502	1.200	1.200	8.300	
No.9 + 6.917	0.000	17.500	11.750	0.000	1.900	1.550	0.000	
No.10	13.083	17.500	17.500	228.953	1.900	1.900	24.858	
No.10 + 0.056	0.056	17.500	17.500	0.980	1.900	1.900	0.106	
No.10 + 0.456	0.000	17.500	17.500	0.000	1.900	1.900	0.000	
No.10 + 2.492	2.036	17.500	17.500	35.630	1.900	1.900	3.868	
合計	199.702			2991.895			429.841	

平均断面体積計算書

測　　点	距　離　(m)	路床盛土(B≧4.0m)			路床盛土(砕石)			摘　　要
		断　面　積　(m2)	平均断面積(m2)	体　積　(m3)	断　面　積　(m2)	平均断面積(m2)	体　積　(m3)	
No.0　+　2.390	0.000	5.400			0.000			
No.1	17.610	5.400	5.400	95.094	0.000	0.000	0.000	
No.1　+　11.225	11.225	5.400	5.400	60.615	0.000	0.000	0.000	
No.1　+　11.225	0.000	0.000	2.700	0.000	3.800	1.900	0.000	
No.2	8.775	0.000	0.000	0.000	3.800	3.800	33.345	
No.3	20.000	0.000	0.000	0.000	4.000	3.900	78.000	
No.4	20.000	0.000	0.000	0.000	6.400	5.200	104.000	
No.4　+　13.465	13.465	0.000	0.000	0.000	6.400	6.400	86.176	
No.4　+　13.465	0.000	0.000	0.000	0.000	7.300	6.850	0.000	
No.5	6.535	0.000	0.000	0.000	7.300	7.300	47.706	
No.5　+　19.329	19.329	0.000	0.000	0.000	7.300	7.300	141.102	
No.5　+　19.329	0.000	0.000	0.000	0.000	12.600	9.950	0.000	
No.6	0.671	0.000	0.000	0.000	12.600	12.600	8.455	
No.6　+　19.416	19.416	0.000	0.000	0.000	12.600	12.600	244.642	
No.6　+　19.416	0.000	1.900	0.950	0.000	1.000	6.800	0.000	
No.7	0.584	1.900	1.900	1.110	1.000	1.000	0.584	
No.7　+　9.917	9.917	1.900	1.900	18.842	1.000	1.000	9.917	
No.7　+　9.917	0.000	0.600	1.250	0.000	0.000	0.500	0.000	
No.8	10.083	0.600	0.600	6.050	0.000	0.000	0.000	

平均断面体積計算書

測　　点	距 離 (m)	路床盛土(B≧4.0m)			路床盛土(砕石)			摘　　要
		断 面 積 (m2)	平均断面積(m2)	体　積 (m3)	断 面 積 (m2)	平均断面積(m2)	体　積 (m3)	
No.8	10.083	0.600			0.000			
No.8 + 3.917	3.917	0.600	0.600	2.350	0.000	0.000	0.000	
No.8 + 3.917	0.000	3.500	2.050	0.000	0.000	0.000	0.000	
No.9	16.083	3.500	3.500	56.291	0.000	0.000	0.000	
No.9 + 6.917	6.917	3.500	3.500	24.210	0.000	0.000	0.000	
No.9 + 6.917	0.000	0.100	1.800	0.000	0.000	0.000	0.000	
No.10	13.083	0.100	0.100	1.308	0.000	0.000	0.000	
No.10 + 0.056	0.056	0.100	0.100	0.006	0.000	0.000	0.000	
No.10 + 0.456	0.000	0.100	0.100	0.000	0.000	0.000	0.000	
No.10 + 2.492	2.036	0.100	0.100	0.204	0.000	0.000	0.000	
合計	209.785			266.078			753.925	

平均断面体積計算書

測　　点	距 離 (m)	路肩盛土			盛土法面整形			摘　　要
		断 面 積 (m2)	平均断面積(m2)	体　積 (m3)	辺　長 (m)	平 均 辺 長 (m)	面　積 (m2)	
No.0 + 2.390	0.000	0.000			0.300			
No.1	17.610	0.000	0.000	0.000	0.300	0.300	5.283	
No.1 + 11.225	11.225	0.000	0.000	0.000	0.300	0.300	3.368	
No.1 + 11.225	0.000	0.100	0.050	0.000	0.300	0.300	0.000	
No.2	8.775	0.100	0.100	0.878	0.300	0.300	2.633	
No.3	20.000	0.000	0.050	1.000	0.300	0.300	6.000	
No.4	20.000	0.100	0.050	1.000	0.300	0.300	6.000	
No.4 + 13.465	13.465	0.100	0.100	1.347	0.300	0.300	4.040	
No.4 + 13.465	0.000	0.100	0.100	0.000	0.500	0.400	0.000	
No.5	6.535	0.100	0.100	0.654	0.500	0.500	3.268	
No.5 + 19.329	19.329	0.100	0.100	1.933	0.500	0.500	9.665	
No.5 + 19.329	0.000	0.200	0.150	0.000	0.800	0.650	0.000	
No.6	0.671	0.200	0.200	0.134	0.800	0.800	0.537	
No.6 + 19.416	19.416	0.200	0.200	3.883	0.800	0.800	15.533	
No.6 + 19.416	0.000	0.100	0.150	0.000	0.400	0.600	0.000	
No.7	0.584	0.100	0.100	0.058	0.400	0.400	0.234	
No.7 + 9.917	9.917	0.100	0.100	0.992	0.400	0.400	3.967	
No.7 + 9.917	0.000	0.000	0.050	0.000	0.400	0.400	0.000	
No.8	10.083	0.000	0.000	0.000	0.000	0.200	2.017	

平均断面体積計算書

測　　点	距 離 (m)	路肩盛土			盛土法面整形			摘　　要
		断 面 積 (m2)	平均断面積(m2)	体　積 (m3)	辺　長 (m)	平 均 辺 長 (m)	面　積 (m2)	
No.8	10.083	0.000			0.000			
No.8 + 3.917	3.917	0.000	0.000	0.000	0.000	0.000	0.000	
No.8 + 3.917	0.000	0.000	0.000	0.000	0.000	0.000	0.000	
No.9	16.083	0.000	0.000	0.000	0.000	0.000	0.000	
No.9 + 6.917	6.917	0.000	0.000	0.000	0.000	0.000	0.000	
No.9 + 6.917	0.000	0.000	0.000	0.000	0.000	0.000	0.000	
No.10	13.083	0.000	0.000	0.000	0.000	0.000	0.000	
No.10 + 0.056	0.056	0.000	0.000	0.000	0.000	0.000	0.000	
No.10 + 0.456	0.000	0.000	0.000	0.000	0.000	0.000	0.000	
No.10 + 2.492	2.036	0.000	0.000	0.000	0.000	0.000	0.000	
合計	209.785			11.878			62.541	

土工収支　計算書

工種	表土掘削 m3	掘削 m3	床掘 m3	路肩盛土 m3	土羽土 m3	路床盛土 m3	路体盛土 m3	埋戻し m3
土工	2991.89	429.84		11.88		266.08		
擁壁工			18.70			3.42		6.20
ｽﾛｰﾌﾟ設置工(車両用)	78.94	54.46	6.90	6.00	31.50	148.50	73.50	6.45
側溝工			0.31					0.31
地下排水工			5.31					5.31
集水桝･ﾏﾝﾎｰﾙ工			1.28					0.84
ｽﾛｰﾌﾟ設置工(歩行者用)	28.37	1.80	18.91	2.04	16.37	74.89	16.63	11.67
側溝工			17.26					10.50
地下排水工								
集水桝･ﾏﾝﾎｰﾙ工			1.65					1.16
築山工						2932.88		
畑整備	375.00							
堆肥場	17.78							6.21
舗装工						1037.80		
暗渠排水工			38.03					
ﾌｪﾝｽ工			186.74					172.64
合計	3491.98	486.10	269.28	19.92	47.87	4463.57	90.13	203.17

建設発生土

V= (3491.98 + 486.10)- 2932.88 / 0.9

= 719.33 m3

使用土量

V= (19.92 + 47.87 + 1530.69 + 90.13 + 203.17

- 269.28 × 0.9)× 1.2 / 0.9

= 2199.24 m3

不足土

V= 2199.24 - 719.33

= 1479.90 m3

擁壁工　　数量計算書

種別／細別	算式／図	数量
作業土工		
床掘り	平均断面体積計算書より	
	V = 18.70 = 18.70	18.7 m3
埋戻し	1.0m≦B≦4.0m 平均断面体積計算書より	
	V = 0.70 = 0.70	0.7 m3
	B≦1.0m 平均断面体積計算書より	
	V = 5.47 = 5.47	5.5 m3
基面整正	平均断面体積計算書より	
	V = 6.79 = 6.79	6.8 m2
路床盛土	平均断面体積計算書より	
	V = 3.42 = 3.42	3.4 m3
ｺﾝｸﾘｰﾄﾌﾞﾛｯｸ工(ｺﾝｸﾘｰﾄﾌﾞﾛｯｸ積)		
現場打基礎ｺﾝｸﾘｰﾄ	擁壁工詳細図より	
	L = 9.08 = 9.08	9.1 m
ｺﾝｸﾘｰﾄﾌﾞﾛｯｸ積	間知ﾌﾞﾛｯｸ積 擁壁工詳細図より	
	A = 1.984 × 9.080 = 18.01	18.0 m2
胴込･裏込ｺﾝｸﾘｰﾄ	擁壁工詳細図より	
	V1 = 1.984 × 0.100 × 9.080 = 1.80	
	土木工事標準積算基準書より	
	V2 = 3.30 / 10.00 × 18.01 = 5.94	
	ΣV= 7.75	7.7 m3
胴込･裏込材	擁壁工詳細図より	
	V = 1.03 × 9.08 = 9.35	9.4 m3

擁壁工　　数量計算書

種別／細別	算式／図	数量
目地材	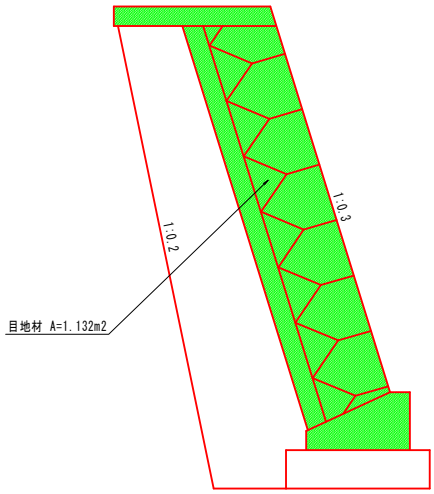	
	上記図より	
	A　=　1.13　×　2.00　=　2.26	2.3　m2
天端ｺﾝｸﾘｰﾄ	擁壁工詳細図より	
	L　=　9.08　=　9.08	9.1　m
足場	単管傾斜足場 下図より	
	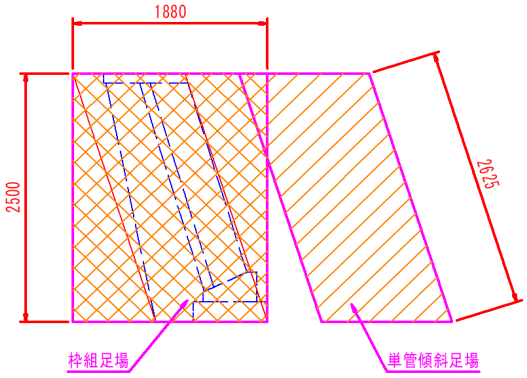	
	A　=　2.625　×　9.08　=　23.84	23.8　掛m2
小口止工		
ｺﾝｸﾘｰﾄ	土木(2)･港湾(5)高炉18-8-40 擁壁工詳細図より	
	V　=　1.083　×　2.500　×　0.300	
	×　2.000　=　1.62	1.6　m2
	一般型枠 擁壁工詳細図より	
	A　=　(　1.083　×　2.500　+　2.63	
	×　0.300　)　×　2.000　=　6.99	7.0　m2
足場	手摺付先行型枠組足場　上図より	
	A　=　2.5　×　1.88　=　4.70	4.7　掛m2

平均断面体積計算書

測　　点	距 離 (m)	床掘			路床盛土(B≦2.5m)			摘　　要
		断 面 積 (m2)	平均断面積(m2)	体　積 (m3)	断 面 積 (m2)	平均断面積(m2)	体　積 (m3)	
A	0.000	1.800			0.800			
B	3.500	1.800	1.800	6.300	0.800	0.800	2.800	
B	0.000	2.000	1.900	0.000	0.100	0.450	0.000	
B　+　6.200	6.200	2.000	2.000	12.400	0.100	0.100	0.620	
	9.700			18.700			3.420	

平均断面体積計算書

測　　点	距 離 (m)	埋戻(1.0m≦B≦4.0m)			埋戻し(B≦1.0m)			摘　　要
		断 面 積 (m2)	平均断面積(m2)	体　積 (m3)	断 面 積 (m2)	平均断面積(m2)	体　積 (m3)	
A	0.000	0.200			0.500			
B	3.500	0.200	0.200	0.700	0.500	0.500	1.750	
B	0.000	0.000	0.100	0.000	0.600	0.550	0.000	
B　+　6.200	6.200	0.000	0.000	0.000	0.600	0.600	3.720	
	9.700			0.700			5.470	

平均断面体積計算書

測　　点	距 離 (m)	基面整正						摘　　要
		断 面 積 (m2)	平均断面積(m2)	体　積 (m3)				
A	0.000	0.700						
B	3.500	0.700	0.700	2.450				
B	0.000	0.700	0.700	0.000				
B　+　6.200	6.200	0.700	0.700	4.340				
	9.700			6.790			0.000	

単位数量計算書

ﾌﾞﾛｯｸ積擁壁

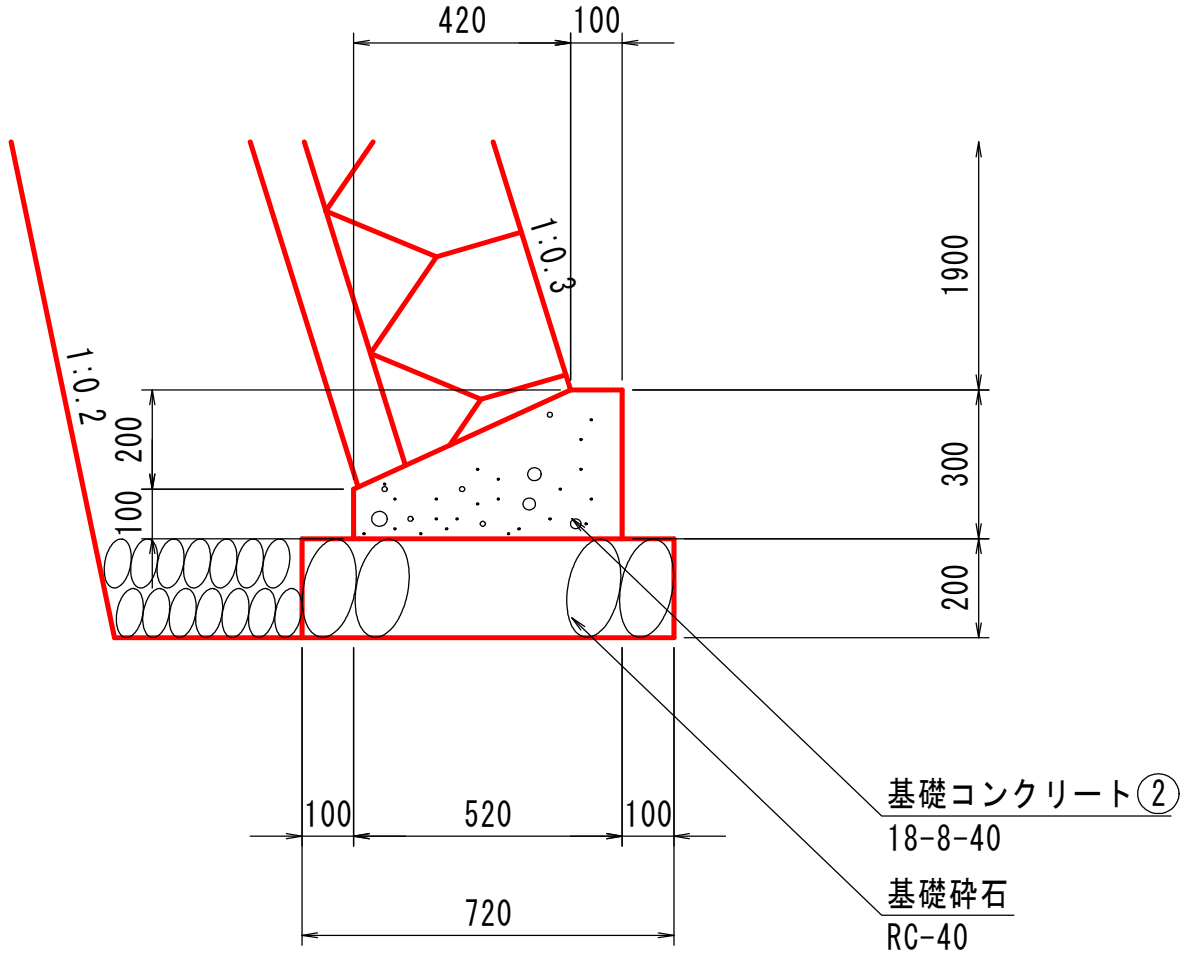

10m当り

種別	計算式	数量
基礎砕石	A = 0.72 × 10.00 =	7.20 m2
(RC-40 t=20cm)	V = 7.20 × 0.20 =	1.44 m3
基礎ｺﾝｸﾘｰﾄ	V = { (0.10 + 0.30) × 0.42	
(②18-8-40)	/ 2.00 + 0.30 × 0.10 } × 10.00 =	1.14 m3
基礎ｺﾝ型枠		
	A = (0.10 + 0.30) × 10.00	4.00 m2

単位数量計算書

ﾌﾞﾛｯｸ積天端工

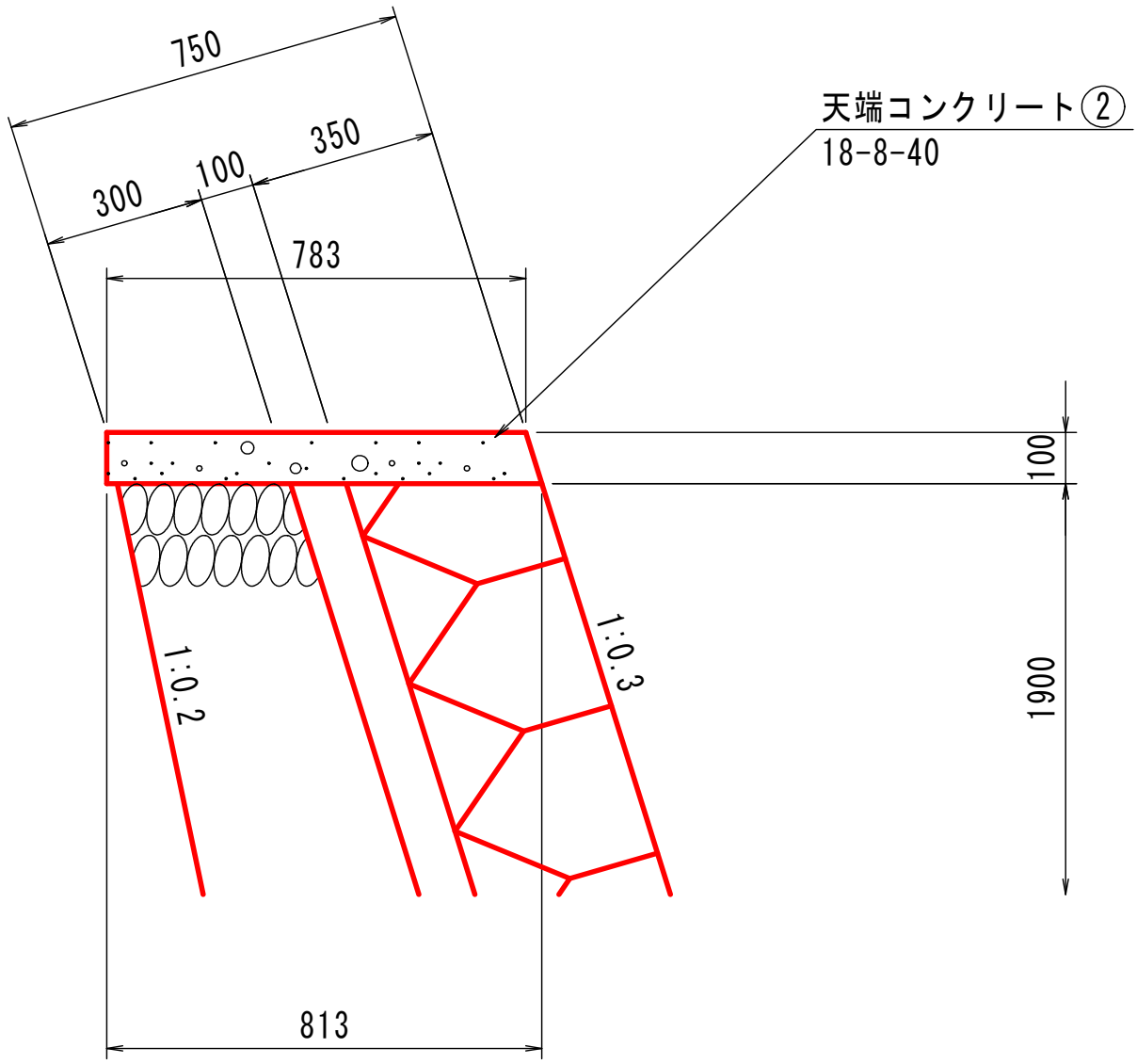

10m当り

種別	計算式	数量
天端ｺﾝｸﾘｰﾄ (②18-8-40)	V = (0.78 + 0.81) × 0.10 / 2.00 × 10.00 =	0.80 m3
天端ｺﾝ型枠	A = (0.100 × 1.004 + 0.100) × 10.00 =	2.00 m2

施設整備　　数量集計表

工種	種別	細別	規格	単位	数量	摘要
園路広場整備工						
	階段工					
		ｺﾝｸﾘｰﾄ階段	ｺﾝｸﾘｰﾄ階段A	箇所	1.0	
			ｺﾝｸﾘｰﾄ階段B	箇所	1.0	
		小口止工	ｺﾝｸﾘｰﾄ	m3	1.8	
		型枠		m2	7.0	
		手すり		m	14.9	
	ｽﾛｰﾌﾟ設置工					
		ｽﾛｰﾌﾟ設置(車両用)	掘削工	式	1.0	各数量は数量計算書参照
			盛土工	式	1.0	各数量は数量計算書参照
			法面整形工	式	1.0	各数量は数量計算書参照
			法面工	式	1.0	各数量は数量計算書参照
			側溝工	式	1.0	各数量は数量計算書参照
			地下排水工	式	1.0	各数量は数量計算書参照
			集水桝･ﾏﾝﾎｰﾙ工	式	1.0	各数量は数量計算書参照
			舗装工	式	1.0	各数量は数量計算書参照
		ｽﾛｰﾌﾟ設置(歩行者用)				
			掘削工	式	1.0	各数量は数量計算書参照
			盛土工	式	1.0	各数量は数量計算書参照
			法面整形工	式	1.0	各数量は数量計算書参照
			法面工	式	1.0	各数量は数量計算書参照
			側溝工	式	1.0	各数量は数量計算書参照
			集水桝･ﾏﾝﾎｰﾙ工	式	1.0	各数量は数量計算書参照
			舗装工	式	1.0	各数量は数量計算書参照
			手すり	式	1.0	各数量は数量計算書参照
築山工						
	盛土工					
		路床盛土		m3	2932.9	
	植生工					
		人工張芝		m2	1199.7	
	階段工					
		擬木階段		段	30.0	
		手すり	手すり	m	20.0	
			基礎工	m	20.0	
	転落防止柵工					
		転落防止柵	転落防止柵	m	23.0	

施設整備　　数量集計表

工種	種別	細別	規格	単位	数量	摘要
			基礎工	m	23.0	
畑整備工						
	掘削工					
		掘削	掘削	m3	375.0	
			黒土	m3	583.3	
堆肥場整備工						
	掘削工					
		掘削		m3	17.8	
	作業土工					
		埋戻し		m3	6.2	
	場所打擁壁工					
		基礎材	t=20	m2	13.0	
			t=15	m2	12.5	
		ｺﾝｸﾘｰﾄ	② 18-8-40	m3	2.6	
			⑫-2 24-12-25	m3	6.0	
		鉄筋		t	0.27	
		型枠	均しｺﾝｸﾘｰﾄ	m2	2.4	
			鉄筋･無筋構造物	m2	43.3	
		目地材		m2	1.5	
		金網		m2	12.5	

階段工　　数量計算書

種別／細別	算式／図	数量
階段工		
ｺﾝｸﾘｰﾄ階段	ｺﾝｸﾘｰﾄ階段A	
	N　=　1.00	
	階段工A　断面詳細図	

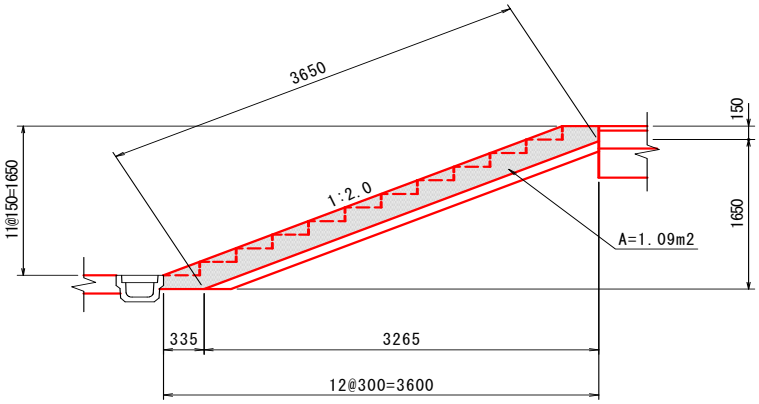

算式／図		数量
基礎砕石RC-40 t=10cm		
A　=　3.65　×　6.60	24.09	**24.1　m2**
ｺﾝｸﾘｰﾄ型枠 無筋構造物		
A　=　1.09　×　2.00　+　0.15　×　11.00　×　6.00	=　12.08	**12.1　m2**
ｺﾝｸﾘｰﾄ② 18-8-40		
小口ｺﾝｸﾘｰﾄ		
V1　=　1.09　×　0.30　×　2.00	=　0.65	
底版ｺﾝｸﾘｰﾄ		
V2　=　(　0.335　×　1.650　+　0.335　×　0.150		
/　2.000　)　×　6.000	=　3.47	
蹴上げｺﾝｸﾘｰﾄ		
V3　=　0.30　×　0.15　/　2.00　×　12.00　×　6.00	=　1.62	
	ΣV=　5.74	**5.7　m3**
溶接金網 φ6×100×100		
A　=　√(　3.265^2　+　1.650^2　)　×　5.900	=　21.58	**21.6　m2**

階段工　　数量計算書

種別／細別	算式／図	数量
	ｺﾝｸﾘｰﾄ階段B	
	N　=　1.00	
	階段工B　断面詳細図	

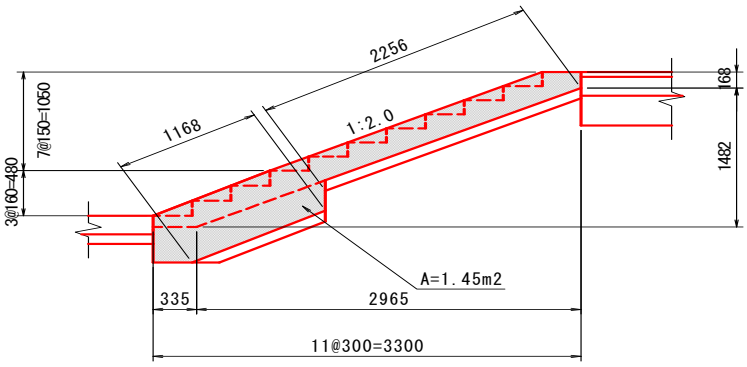

算式／図		数量
基礎砕石RC-40 t=10cm		
A　=　(　1.168　+　2.256　)　×　10.100	34.58	**34.6　m2**
ｺﾝｸﾘｰﾄ型枠 無筋構造物		
A　=　1.450　×　2.000　+　(　0.150　×　7.000		
+　0.160　×　3.000　)　×　10.100　=	18.35	**18.4　m2**
ｺﾝｸﾘｰﾄ② 18-8-40		
小口ｺﾝｸﾘｰﾄ		
V1　=　1.45　×　0.30　×　2.00　=	0.87	
底版ｺﾝｸﾘｰﾄ		
V2　=　(　0.335　×　1.482　+　0.335　×　0.168		
/　2.000　)　×　9.500　=	4.98	
蹴上げｺﾝｸﾘｰﾄ		
V3　=　(　0.30　×　0.15　/　2.00　×　7.00		
+　0.30　×　0.16　/　2.00　×　3.00　)　×　9.50　=	2.18	
ΣV=	8.03	**8.0　m3**
溶接金網　φ6×100×100		
A　=　√(　2.965^2　+　1.482^2　)　×　9.400　=	31.16	**31.2　m2**

階段工　　数量計算書

種別／細別	算式／図	数量
小口止工	階段工A　小口止工	

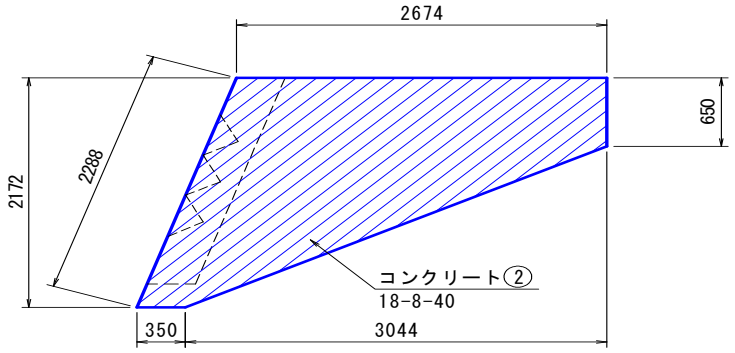

階段工B　小口止工

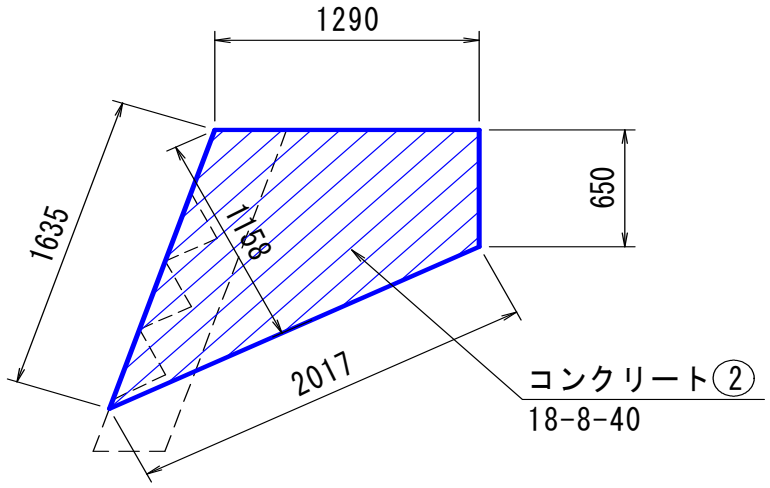

ｺﾝｸﾘｰﾄ ② 18-8-40

V1 = {(2.674 + 0.350) × 2.172 / 2.000 + 0.650 × 3.004 / 2.000 } × 0.300 = 1.28

V2 = (2.017 × 1.158 / 2.000 + 0.650 × 1.290 / 2.000) × 0.300 = 0.48

ΣV= 1.75　　**1.8 m3**

型枠 無筋構造物

A1 = (2.674 + 0.350) × 2.172 / 2.000 + 0.650 × 3.004 / 2.000 + 2.288 × 0.300 = 4.95

A2 = 2.017 × 1.158 / 2.000 + 0.650 × 1.290 / 2.000 + 1.635 × 0.300 = 2.08

ΣA= 7.02　　**7.0 m2**

手すり　ｽﾃﾝﾚｽ H=0.75～0.85m

L = 3.94 × 2.00 + 3.53 × 2.00 = 14.94　　**14.9 m**

ｽﾛｰﾌﾟ設置工　　数量計算書

種別／細別	算式／図			数量
ｽﾛｰﾌﾟ				
ｽﾛｰﾌﾟ設置工(車両用)	●掘削工 掘削 平均断面体積計算書より			
	V = 78.940 + 54.464	=	133.40	133.4 m3
	●盛土工 路肩盛土 平均断面体積計算書より			
	V = 6.000 + 31.500	=	37.50	37.5 m3
	●盛土工 路床盛土 B≧4.0m 平均断面体積計算書より			
	V = 148.500	=	148.50	148.5 m3
	●盛土工 路体盛土 B≧4.0m 平均断面体積計算書より			
	V = 73.500	=	73.50	73.5 m3
	●法面整形工 法面整形 平均断面体積計算書より			
	A = 96.000	=	96.00	96.0 m2
	●法面工 人工張芝 平均断面体積計算書より			
	A = 96.000	=	96.00	96.0 m2
	●側溝工 床掘り 単位数量計算書より			
	V = 1.000	=	1.00	1.0 m3/10m
	●側溝工 埋戻し 単位数量計算書より			
	V = 1.000	=	1.00	1.0 m3/10m
	●側溝工 基面整正 単位数量計算書より			
	V = 4.400	=	4.40	4.4 m2/10m
	●側溝工 落蓋型側溝240A型(布設替) ｽﾛｰﾌﾟ詳細図(1/2)より			
	L = 1.23 + 1.85	=	3.08	3.1 m
	●地下排水工 床掘り 単位数量計算書より			
	V = 3.00	=	3.00	3.0 m3/10m
	●地下排水工 埋戻し 単位数量計算書より			
	V = 3.00	=	3.00	3.0 m3/10m
	●地下排水工 基面整正 単位数量計算書より			
	V = 6.00	=	6.00	6.0 m2/10m
	●地下排水工 RCB-B300×H300 ｽﾛｰﾌﾟ詳細図(1/2)より			
	L = 17.70	=	17.70	17.7 m
	●集水桝･ﾏﾝﾎｰﾙ工 床掘り 単位数量計算書より			
	V = 0.64	=	0.64	0.6 m3
	●集水桝･ﾏﾝﾎｰﾙ工 埋戻し 単位数量計算書より			
	V = 0.42	=	0.42	0.4 m3
	●集水桝･ﾏﾝﾎｰﾙ工 基面整正 単位数量計算書より			
	V = 0.72	=	0.72	0.7 m2
	●集水桝･ﾏﾝﾎｰﾙ工 B500×L500×H500 1基当り ｽﾛｰﾌﾟ詳細図(1/2)より			
	N = 1.00	=	1.00	2.0 基
	●集水桝･ﾏﾝﾎｰﾙ工 ますぶた用ｸﾞﾚｰﾁﾝｸﾞ T-2 500×500用 単位数量計算書より			
	N = 1.00	=	1.00	1.0 枚
	●舗装工 凍上抑制層 再生砕石RC-40 t=26cm 舗装計画図より			
	A = 303.00	=	303.00	303.0 m2
	●舗装工 下層路盤 再生砕石RC-40 t=12cm 舗装計画図より			
	A = 303.00	=	303.00	303.0 m2
	●舗装工 上層路盤 粒調砕石M-40 t=12cm 舗装計画図より			
	A = 303.00	=	303.00	303.0 m2
	●舗装工 表層 ②再生密粒度As(13) t=4cm 舗装計画図より			
	A = 300.00	=	300.00	300.0 m2
	●舗装工 表層 ⑤再生密粒度As(13F) t=3cm 舗装計画図より			
	A = 301.00	=	301.00	301.0 m2

ｽﾛｰﾌﾟ設置工　　数量計算書

種別／細別	算式／図		数量
ｽﾛｰﾌﾟ設置工(歩行者用)	●掘削工 掘削 平均断面計算書より		
	V = 28.367 + 1.800	= 30.17	30.2 m3
	●盛土工 路肩盛土 平均断面体積計算書より		
	V = 2.042 + 16.370	= 18.41	18.4 m3
	●盛土工 路床盛土 B≦2.5m 平均断面体積計算書より		
	V = 74.893	= 74.89	74.9 m3
	●盛土工 路体盛土 B≦2.5m 平均断面体積計算書より		
	V = 16.625	= 16.63	16.6 m3
	●法面整形工 法面整形 ｽﾛｰﾌﾟ詳細図(2/2)より		
	A = 64.700	= 64.70	64.7 m2
	●法面工 人工張芝 ｽﾛｰﾌﾟ詳細図(2/2)より		
	A = 64.700	= 64.70	64.7 m2
	●側溝工 床掘り 単位数量計算書より		
	V = 1.000 + 5.000 + 6.000	= 12.00	12.0 m3/10m
	●側溝工 埋戻し 単位数量計算書より		
	V = 1.000 + 3.000 + 4.000	= 8.00	8.0 m3/10m
	●側溝工 基面整正 単位数量計算書より		
	V = 4.400 + 5.000 + 5.000	= 14.40	14.4 m3/10m
	●側溝工 落蓋型側溝240A型(布設替) ｽﾛｰﾌﾟ詳細図(1/2)より		
	L = 1.85	= 1.85	1.9 m
	●側溝工 自由勾配側溝 B300×H300 ｽﾛｰﾌﾟ詳細図(2/2)より		
	L = 31.86	= 31.86	31.9 m
	●側溝工 自由勾配側溝 B300×H400 ｽﾛｰﾌﾟ詳細図(2/2)より		
	L = 1.90	= 1.90	1.9 m
	●側溝工 蓋版 自由勾配側溝用B300用ｺﾝｸﾘｰﾄ蓋 ｽﾛｰﾌﾟ詳細図(2/2)より		
	N = 28.00	= 28.00	28.0 枚
	●側溝工 蓋版 自由勾配側溝用B300用ｸﾞﾚｰﾁﾝｸﾞ蓋 ｽﾛｰﾌﾟ詳細図(2/2)より		
	N = 3.00	= 3.00	3.0 枚
	●勾配調整ｺﾝｸﾘｰﾄ ②18-8-40		
	V1 = (0.145 + 0.050)/ 2.000 × 0.300 × 31.860	= 0.93	
	V2 = (0.159 + 0.055)/ 2.000 × 0.300 × 0.500	= 0.02	
	V3 = (0.005 + 0.500)/ 2.000 × 0.300 × 1.500	= 0.11	
		ΣV= 1.06	1.1 m3
	●集水桝･ﾏﾝﾎｰﾙ工 床掘り 単位数量計算書より		
	V = 0.63 + 1.02	= 1.65	1.7 m3
	●集水桝･ﾏﾝﾎｰﾙ工 埋戻し 単位数量計算書より		
	V = 0.42 + 0.75	= 1.16	1.2 m3
	●集水桝･ﾏﾝﾎｰﾙ工 基面整正 単位数量計算書より		
	V = 0.90 + 1.00	= 0.90	0.9 m2
	●集水桝･ﾏﾝﾎｰﾙ工 現場打集水桝 B600×L600×H300 1基当り ｽﾛｰﾌﾟ詳細図(2/2)より		
	N = 1.00	= 1.00	1.0 基
	●集水桝･ﾏﾝﾎｰﾙ工 ﾌﾟﾚｷｬｽﾄ集水桝 B600×L600×H600 1基当り ｽﾛｰﾌﾟ詳細図(2/2)より		
	N = 1.00	= 1.00	1.0 基
	●集水桝･ﾏﾝﾎｰﾙ工 ますぶた用ｸﾞﾚｰﾁﾝｸﾞ T-2 600×600用 単位数量計算書より		
	V = 1.00 + 1.00	= 2.00	2.0 枚
	●舗装工 下層路盤 再生砕石RC-40 t=15cm 舗装計画図より		
	A = 83.60	= 83.60	83.6 m2
	●舗装工 上層路盤 切込砕石C-20 t=10cm 舗装計画図より		
	A = 83.60	= 83.60	83.6 m2

ｽﾛｰﾌﾟ設置工　　数量計算書

種別／細別	算式／図	数量
	●舗装工 表層 ⑦再生細粒度As(13F) t=3cm 舗装計画図より	
	A = 79.60 = 79.60	79.6 m2
	●舗装工 樹脂系すべり止め舗装工 舗装計画図より	
	A = 79.60 = 79.60	79.6 m2
	●手すり ｽﾃﾝﾚｽ製 H=1.2m ｽﾛｰﾌﾟ詳細図(2/2)より	
	L = 20.00 + 22.80 = 42.80	42.8 m
	●手すり 基礎工 ｽﾛｰﾌﾟ詳細図(2/2)より	
	L = 20.00 + 22.80 = 42.80	42.8 m
	●現場打ｺﾝｸﾘｰﾄﾌﾞﾛｯｸ 100×100	
	L = 14.90 + 17.10 = 32.00	32.0 m

ｽﾛｰﾌﾟ設置工（車両用）横断図

A － A

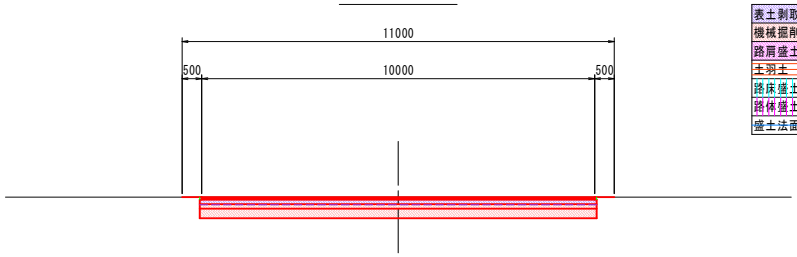

表土剥取	CA1	2.0
機械掘削	CA2	3.7
路肩盛土	BA1	－
土羽土	BA2	－
路床盛土（B≧4.0m）	BA3	－
路体盛土（B≧4.0m）	BA4	－
盛土法面整形	L	－

DL=43.000

B － B

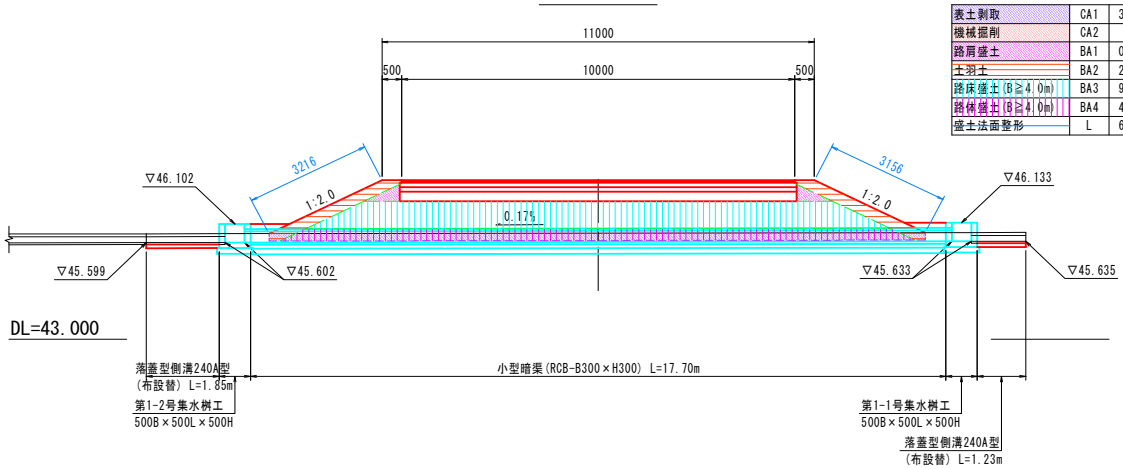

表土剥取	CA1	3.3
機械掘削	CA2	－
路肩盛土	BA1	0.4
土羽土	BA2	2.1
路床盛土（B≧4.0m）	BA3	9.9
路体盛土（B≧4.0m）	BA4	4.9
盛土法面整形	L	6.4

C － C

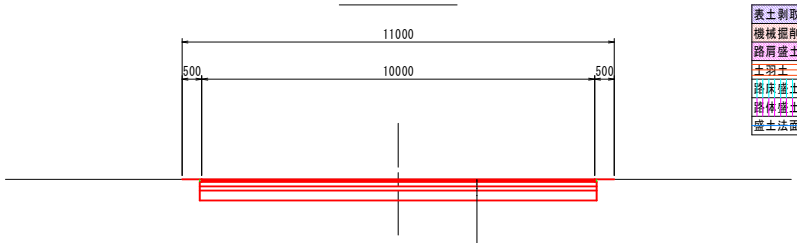

表土剥取	CA1	－
機械掘削	CA2	－
路肩盛土	BA1	－
土羽土	BA2	－
路床盛土（B≧4.0m）	BA3	－
路体盛土（B≧4.0m）	BA4	－
盛土法面整形	L	－

DL=43.000

表　層　工	⑤再生密粒度As(13F)	t= 3cm
表　層　工	②再生密粒度As(13)	t= 4cm
上層路盤工	粒調砕石(M-40)	t=12cm
下層路盤工	再生砕石(RC-40)	t=12cm
凍上抑制層	再生砕石(RC-40)	t=26cm

Σt=57cm

平均断面体積計算書

車両用

測　　点	距 離 (m)	表土掘削			機械掘削			摘　　要
		断 面 積 (m2)	平均断面積(m2)	体 積 (m3)	断 面 積 (m2)	平均断面積(m2)	体 積 (m3)	
A-A	0.000	2.000			3.700			
B-B 29.44	29.440	3.300	2.650	78.016	0.000	1.850	54.464	
C-C 30.00	0.560	0.000	1.650	0.924	0.000	0.000	0.000	
	30.000			78.940			54.464	

平均断面体積計算書

車両用

測　　点	距 離 (m)	路肩盛土			土羽土			摘　　要
		断 面 積 (m2)	平均断面積(m2)	体　積 (m3)	断 面 積 (m2)	平均断面積(m2)	体　積 (m3)	
A-A	0.000	0.000			0.000			
B-B 29.44	29.440	0.400	0.200	5.888	2.100	1.050	30.912	
C-C 30.00	0.560	0.000	0.200	0.112	0.000	1.050	0.588	
	30.000			6.000			31.500	

平均断面体積計算書

車両用

測　　点	距 離 (m)	路床盛土(B≧4.0m)			路体盛土(B≧4.0m)			摘　　要
		断 面 積 (m2)	平均断面積(m2)	体 積 (m3)	断 面 積 (m2)	平均断面積(m2)	体 積 (m3)	
A-A	0.000	0.000			0.000			
B-B 29.44	29.440	9.900	4.950	145.728	4.900	2.450	72.128	
C-C 30.00	0.560	0.000	4.950	2.772	0.000	2.450	1.372	
	30.000			148.500			73.500	

平均断面体積計算書

車両用

測　　点	距 離 (m)	盛土法面整形			張芝			摘　　要
		辺　長　(m)	平 均 辺 長 (m)	面　積　(m2)	辺　長　(m)	平 均 辺 長 (m)	面　積　(m2)	
A-A	0.000	0.000			0.000			
B-B 29.44	29.440	6.400	3.200	94.208	6.400	3.200	94.208	
C-C 30.00	0.560	0.000	3.200	1.792	0.000	3.200	1.792	
	30.000			96.000			96.000	

単位数量計算書

落蓋型側溝240A型(布設管)

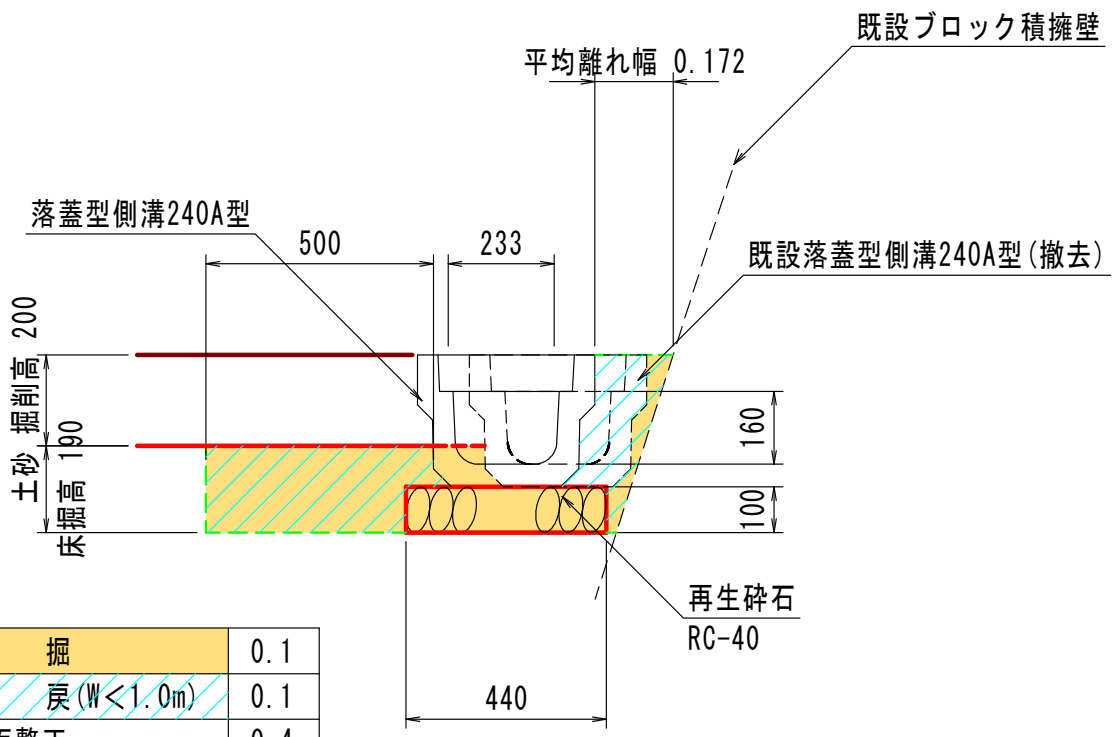

床　　掘	0.1
埋　　戻(W<1.0m)	0.1
基面整正	0.4

10m当り

種別	計算式	数量
再生砕石 RC-40 t=10cm	A = 0.44 m × 10.00 m = V = 4.40 m × 0.10 m =	4.40 m2 0.44 m3
床掘	V = 0.10 m2 × 10.00 m =	1.00 m3
埋戻し W<1.0m	V = 0.10 m3 × 10.00 m =	1.00 m3
基面整正	A = 0.44 m × 10.00 m =	4.40 m2

単位数量計算書

小型暗渠 RCB-B300×H300

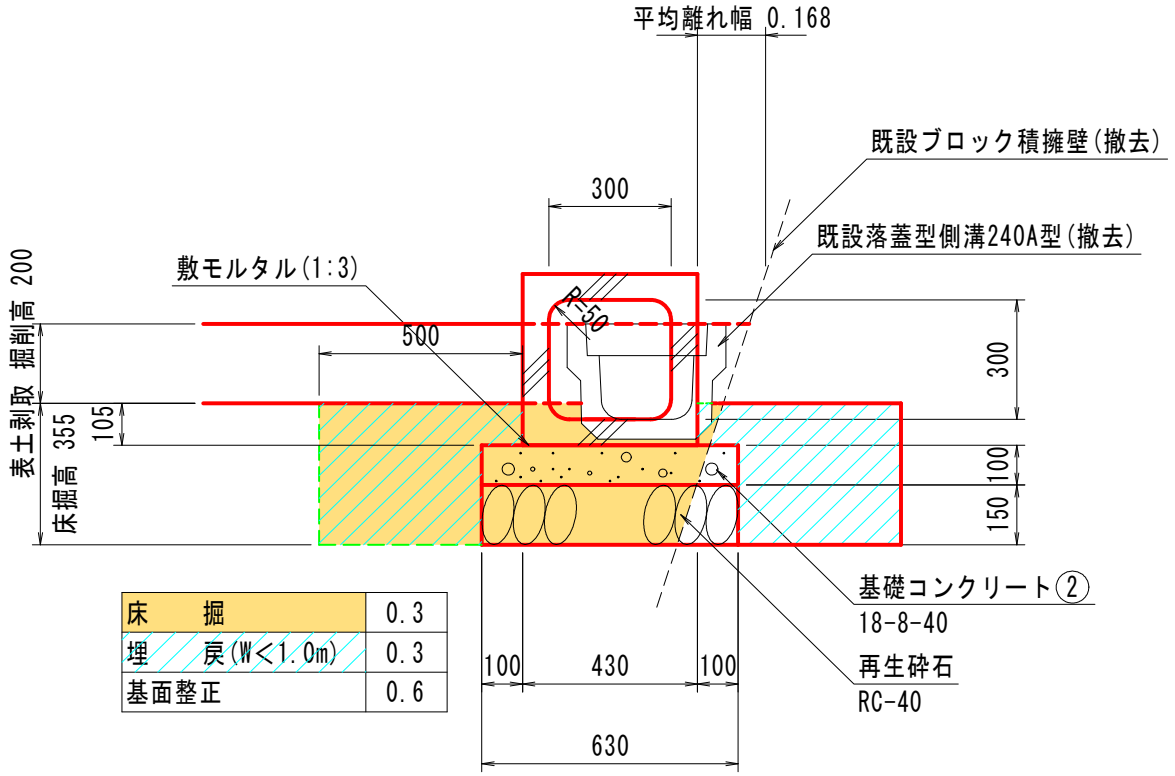

床　　掘	0.3
埋　　戻(W<1.0m)	0.3
基面整正	0.6

10m当り

種別	計算式	数量
小型暗渠	L=2.0m/個 参考重量W=550kg/個	
再生砕石 RC-40 t=15	A = 土木工事標準設計図集より = V = 土木工事標準設計図集より =	6.00 m2 0.90 m3
基礎ｺﾝｸﾘｰﾄ ②18-8-40	V = 土木工事標準設計図集より =	0.63 m3
型枠 小型構造物	A = 土木工事標準設計図集より =	2.00 m2
床掘	V = 0.30 m2 × 10.00 m =	3.00 m3
埋戻し W<1.0m	V = 0.30 m2 × 10.00 m =	3.00 m3
基面整正	A = 0.60 m × 10.00 m =	6.00 m2

単位数量計算書

第1-1号,第1-2号 集水桝

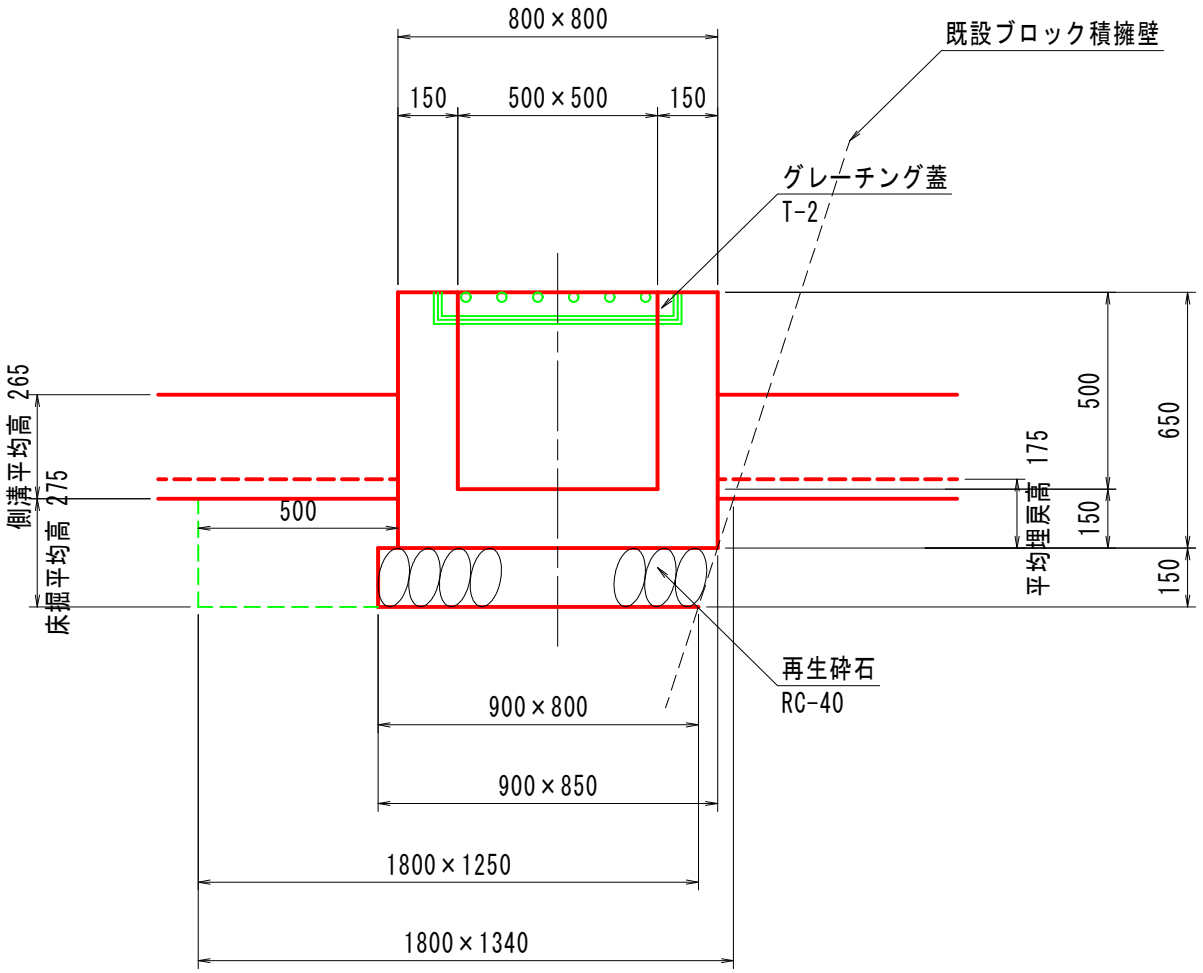

1基当り

種別	計算式	数量
ﾌﾟﾚｷｬｽﾄ集水桝	B500×L500×H500 参考重量W=595kg/基	
再生砕石 RC-40 t=16	A = (0.90 × 0.80 + 0.90 × 0.85)/ 2.00 = V = 0.74 m2 × 0.15 m =	0.74 m2 0.11 m3
ｸﾞﾚｰﾁﾝｸﾞ蓋 T-2 500×500用	参考重量W=28.4kg/枚 N = 1.00 =	1.00 枚
床掘	V = (1.800 × 1.250 + 1.800 × 1.340)/ 2.000 × 0.275 =	0.64 m3
埋戻し W<1.0m	V = 0.640 -(0.800 × 0.800 × 0.175 + 0.110) =	0.42 m3
基面整正	A = 0.90 m × 0.80 m =	0.72 m2

ｽﾛｰﾌﾟ設置工（車両用）舗装計画図

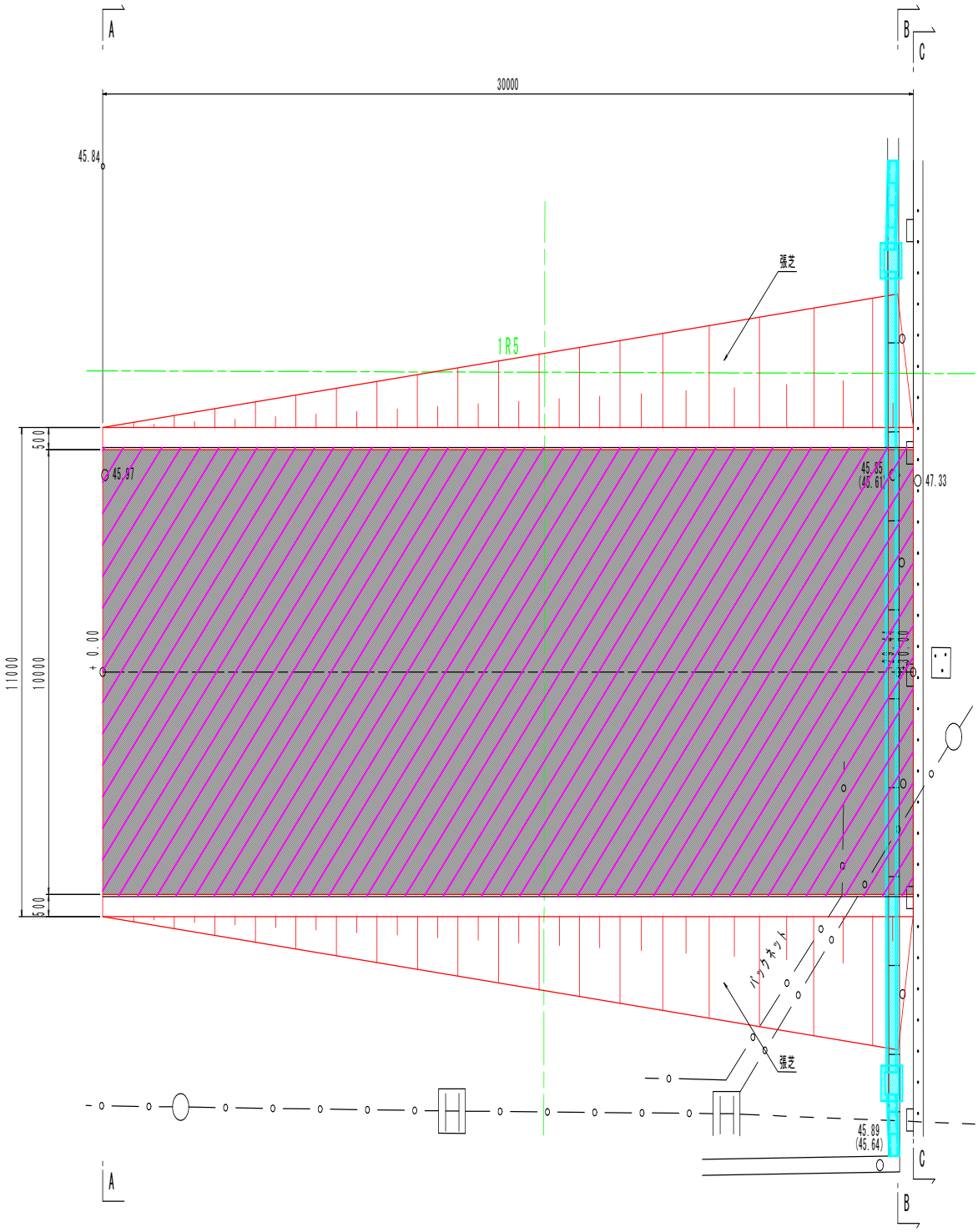

凡 例

	表層工	300.0m2
	上層路盤工 下層路盤工 凍上抑制層	303.0m2

ｽﾛｰﾌﾟ設置工（歩行者用）横断図

A － A

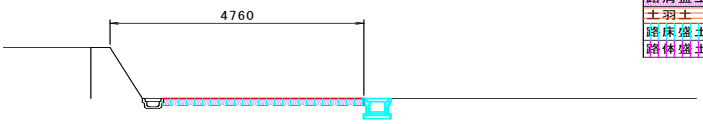

DL=45.000

表土剥取	CA1	0.8
機械掘削	CA2	－
路肩盛土	BA1	－
土羽土	BA2	－
路床盛土（B≦2.5m）	BA3	0.8
路体盛土（B≦2.5m）	BA4	－

B － B

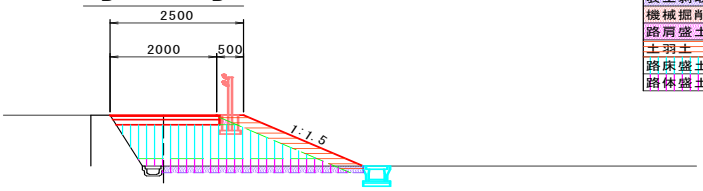

DL=45.000

表土剥取	CA1	0.8
機械掘削	CA2	－
路肩盛土	BA1	－
土羽土	BA2	0.9
路床盛土（B≦2.5m）	BA3	2.8
路体盛土（B≦2.5m）	BA4	1.4

C － C

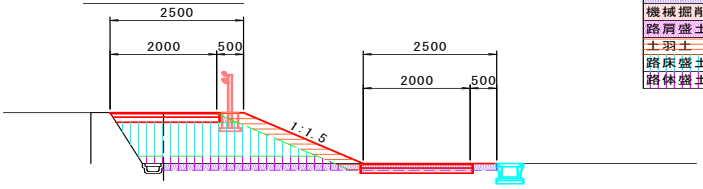

DL=45.000

表土剥取	CA1	1.3
機械掘削	CA2	0.2
路肩盛土	BA1	－
土羽土	BA2	0.9
路床盛土（B≦2.5m）	BA3	2.8
路体盛土（B≦2.5m）	BA4	1.4

D － D

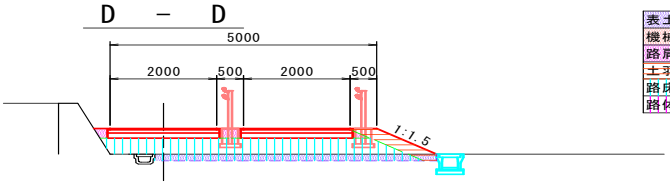

DL=45.000

表土剥取	CA1	1.1
機械掘削	CA2	－
路肩盛土	BA1	0.2
土羽土	BA2	0.5
路床盛土（B≦2.5m）	BA3	3.5
路体盛土（B≦2.5m）	BA4	－

E － E

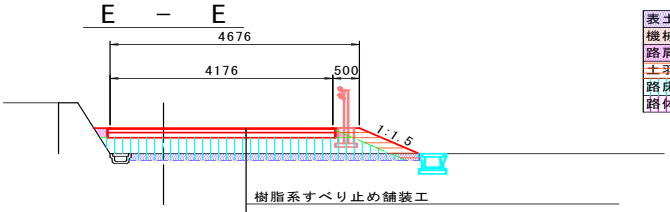

DL=45.000

表土剥取	CA1	1.1
機械掘削	CA2	－
路肩盛土	BA1	0.1
土羽土	BA2	0.5
路床盛土（B≦2.5m）	BA3	3.4
路体盛土（B≦2.5m）	BA4	－

樹脂系すべり止め舗装工		
表　層　工	⑦再生細粒度As（13F）	t= 3cm
上層路盤工	切込砕石（C-20）	t=10cm
下層路盤工	再生砕石（RC-40）	t=15cm
		Σt=28cm

F － F

DL=45.000

表土剥取	CA1	1.0
機械掘削	CA2	－
路肩盛土	BA1	－
土羽土	BA2	－
路床盛土（B≦2.5m）	BA3	1.0
路体盛土（B≦2.5m）	BA4	－

平均断面体積計算書

歩行者用

測　　点	距 離 (m)	表土掘削			機械掘削			摘　　要
		断 面 積 (m2)	平均断面積(m2)	体　積 (m3)	断 面 積 (m2)	平均断面積(m2)	体　積 (m3)	
A-A	0.000	0.800			0.000			
B-B 2.75	2.750	0.800	0.800	2.200	0.000	0.000	0.000	
C-C 5.75	3.000	1.300	1.050	3.150	0.200	0.100	0.300	
D-D 20.750	15.000	1.100	1.200	18.000	0.000	0.100	1.500	
E-E 23.85	3.100	1.100	1.100	3.410	0.000	0.000	0.000	
F-F 25.38	1.530	1.000	1.050	1.607	0.000	0.000	0.000	
	25.380			28.367			1.800	

平均断面体積計算書

歩行者用

測　　点		距 離 (m)	路肩盛土			土羽土			摘　　要
			断 面 積 (m2)	平均断面積(m2)	体　積 (m3)	断 面 積 (m2)	平均断面積(m2)	体　積 (m3)	
A-A		0.000	0.000			0.000			
B-B	2.75	2.750	0.000	0.000	0.000	0.900	0.450	1.238	
C-C	5.75	3.000	0.000	0.000	0.000	0.900	0.900	2.700	
D-D	20.750	15.000	0.200	0.100	1.500	0.500	0.700	10.500	
E-E	23.85	3.100	0.100	0.150	0.465	0.500	0.500	1.550	
F-F	25.38	1.530	0.000	0.050	0.077	0.000	0.250	0.383	
		25.380			2.042			16.370	

平均断面体積計算書

歩行者用

測　　点		距 離 (m)	路床盛土(B≧2.5m)			路体盛土(B≧2.5m)			摘　　要
			断 面 積 (m2)	平均断面積(m2)	体 積 (m3)	断 面 積 (m2)	平均断面積(m2)	体 積 (m3)	
A-A		0.000	0.800			0.000			
B-B	2.75	2.750	2.800	1.800	4.950	1.400	0.700	1.925	
C-C	5.75	3.000	2.800	2.800	8.400	1.400	1.400	4.200	
D-D	20.750	15.000	3.500	3.150	47.250	0.000	0.700	10.500	
E-E	23.85	3.100	3.500	3.500	10.850	0.000	0.000	0.000	
F-F	25.38	1.530	1.000	2.250	3.443	0.000	0.000	0.000	
		25.380			74.893			16.625	

単位数量計算書

落蓋型側溝240A型(布設型)

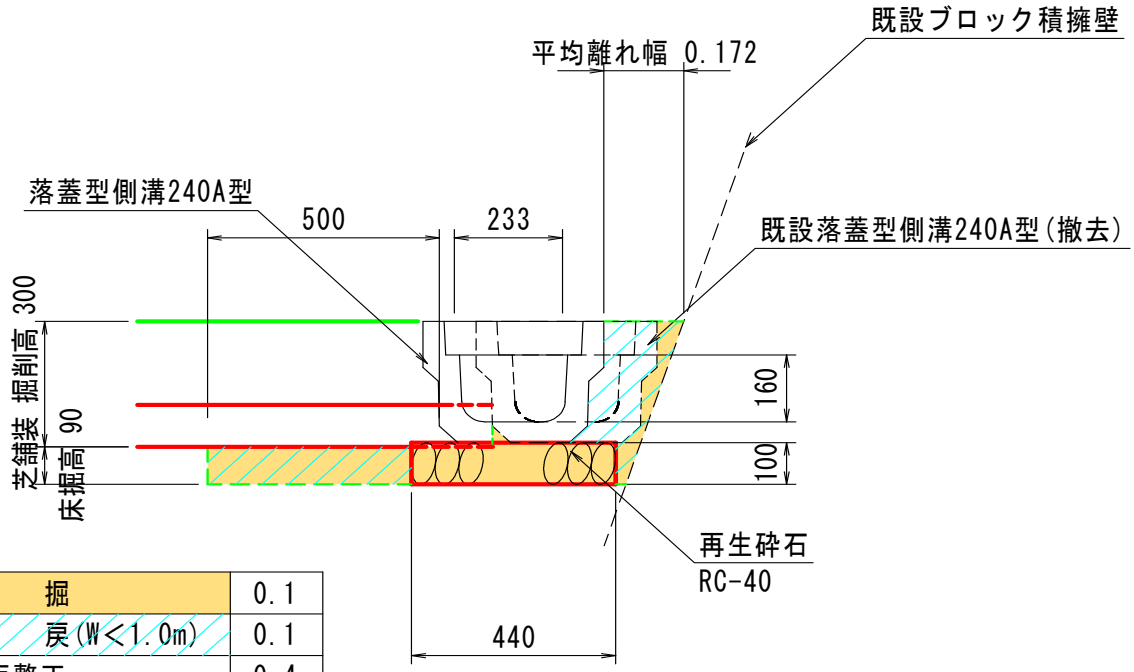

床　　掘	0.1
埋　　戻(W<1.0m)	0.1
基面整正	0.4

10m当り

種別	計算式	数量
再生砕石	A = 0.44 × 10.00 =	4.40 m2
RC-40 t=10cm	V = 4.40 × 0.10 =	0.44 m3
床掘	V = 0.10 × 10.00 =	1.00 m3
埋戻し W<1.0m	V = 0.10 × 10.00 =	1.00 m3
基面整正	A = 0.44 × 10.00 =	4.40 m3

単位数量計算書

自由勾配側溝 B300×H300型

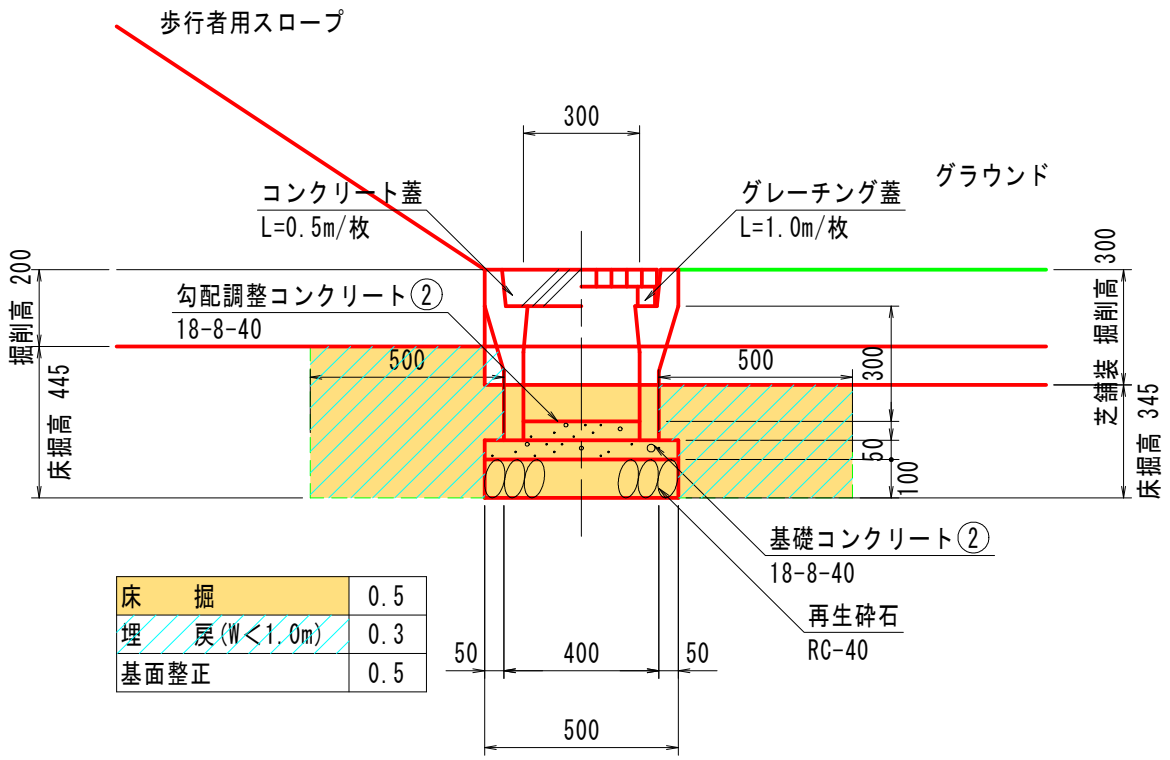

床　　掘	0.5
埋　　戻(W<1.0m)	0.3
基面整正	0.5

10m当り

種別	計算式	数量
自由勾配側溝	土木工事標準設計図集より 参考重量W=326kg/個 N = 5.00 =	5.00 個
再生砕石 RC-40 t=10cm	土木工事標準設計図集より A = 5.00 =	5.00 m2
	V = 0.50 =	0.50 m3
型枠 小型構造物	土木工事標準設計図集より A = 1.00 =	1.00 m2
基礎ｺﾝｸﾘｰﾄ ②18-8-40	土木工事標準設計図集より V = 0.25 =	0.25 m3
勾配調整ｺﾝｸﾘｰﾄ ②18-8-40	別途計上	
床掘り	V = 0.50 × 10.00 =	5.00 m3
埋戻し W<1.0m	V = 0.30 × 10.00 =	3.00 m3
基面整正	A = 0.50 × 10.00 =	5.00 m3

単位数量計算書

自由勾配側溝 B300×H400型

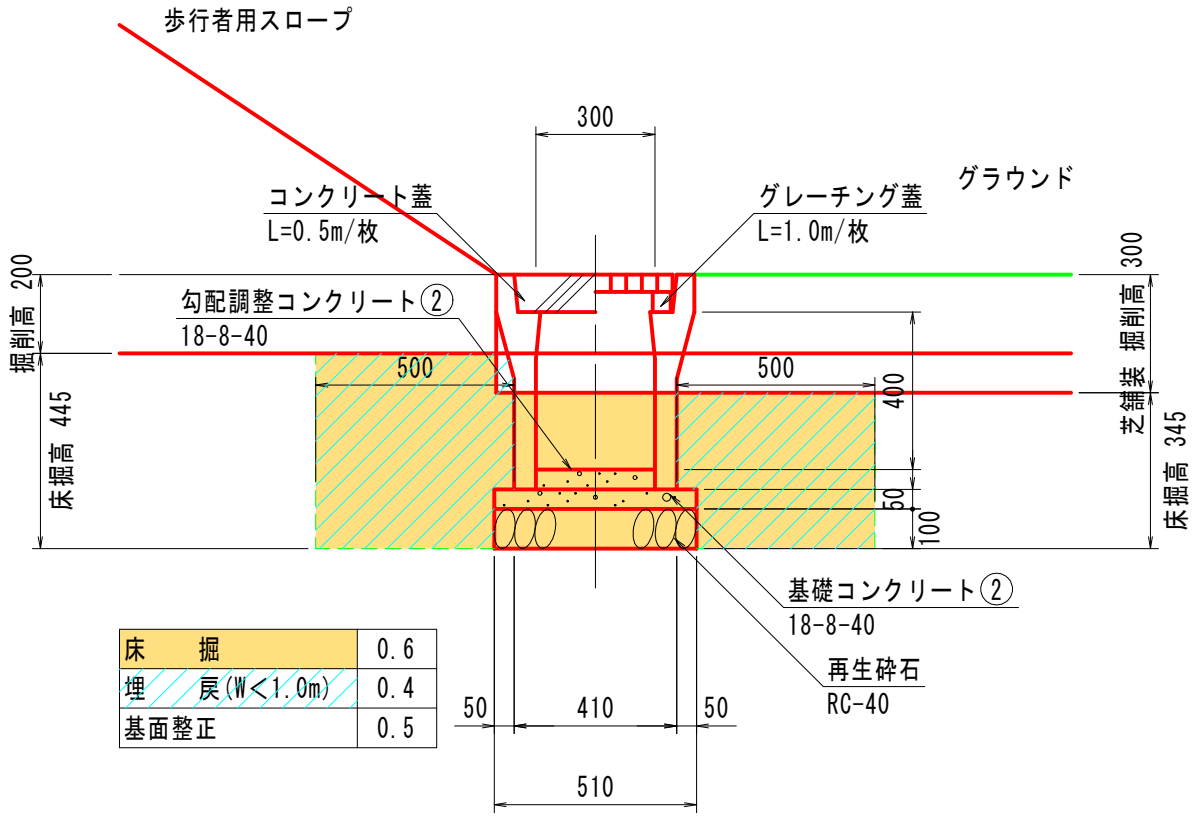

床　　掘	0.6
埋　　戻(W<1.0m)	0.4
基面整正	0.5

10m当り

種別	計算式	数量
自由勾配側溝	土木工事標準設計図集より 参考重量W=403kg/個 N = 5.00 =	5.00 個
再生砕石 RC-40 t=10cm	土木工事標準設計図集より A = 5.00 = V = 0.50 =	5.00 m2 0.50 m3
型枠 小型構造物	土木工事標準設計図集より A = 1.00 =	1.00 m2
基礎ｺﾝｸﾘｰﾄ ②18-8-40	土木工事標準設計図集より V = 0.26 =	0.26 m3
勾配調整ｺﾝｸﾘｰﾄ ②18-8-40	別途計上	
床掘り	V = 0.60 × 10.00 =	6.00 m3
埋戻し W<1.0m	V = 0.40 × 10.00 =	4.00 m3
基面整正	A = 0.50 × 10.00 =	5.00 m3

単位数量計算書

自由勾配側溝 B300用ｺﾝｸﾘｰﾄ蓋

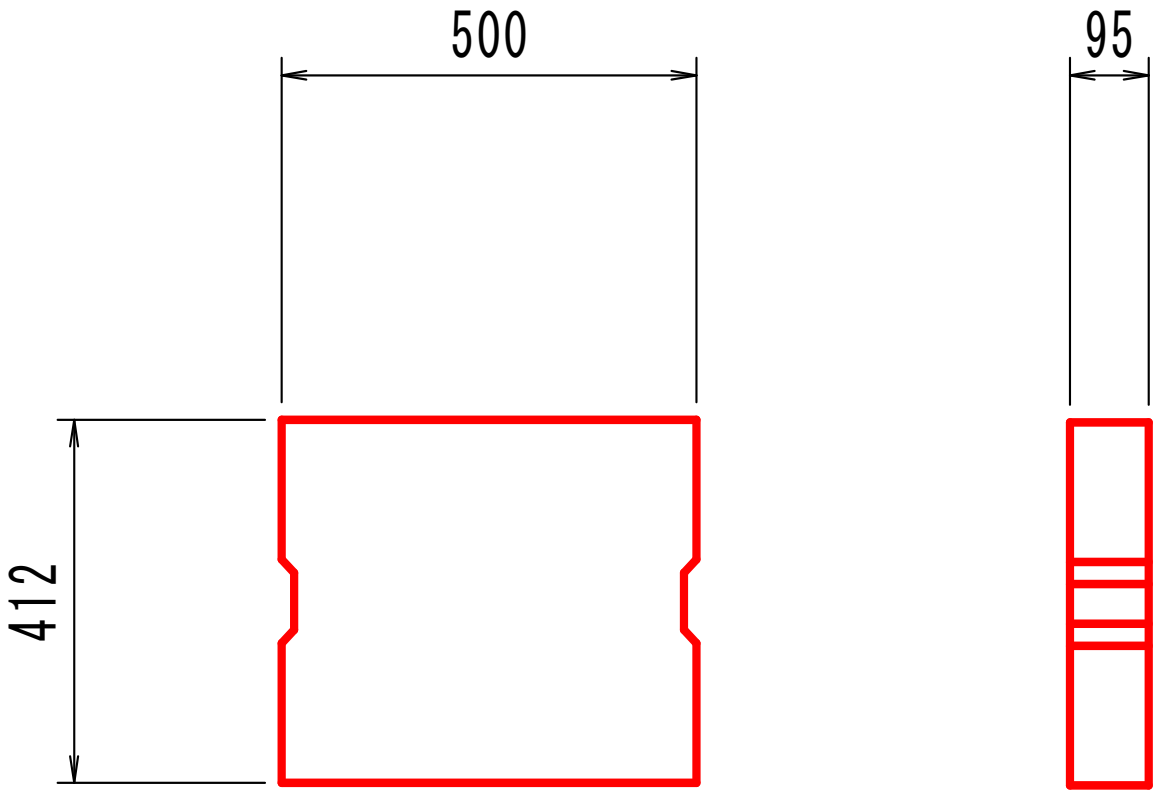

10m当り

種別	計算式	数量
	L=0.5m/枚 参考重量42kg/枚 N = 8.00 =	8.00 枚

単位数量計算書

自由勾配側溝 B300用ｸﾞﾚｰﾁﾝｸﾞ蓋

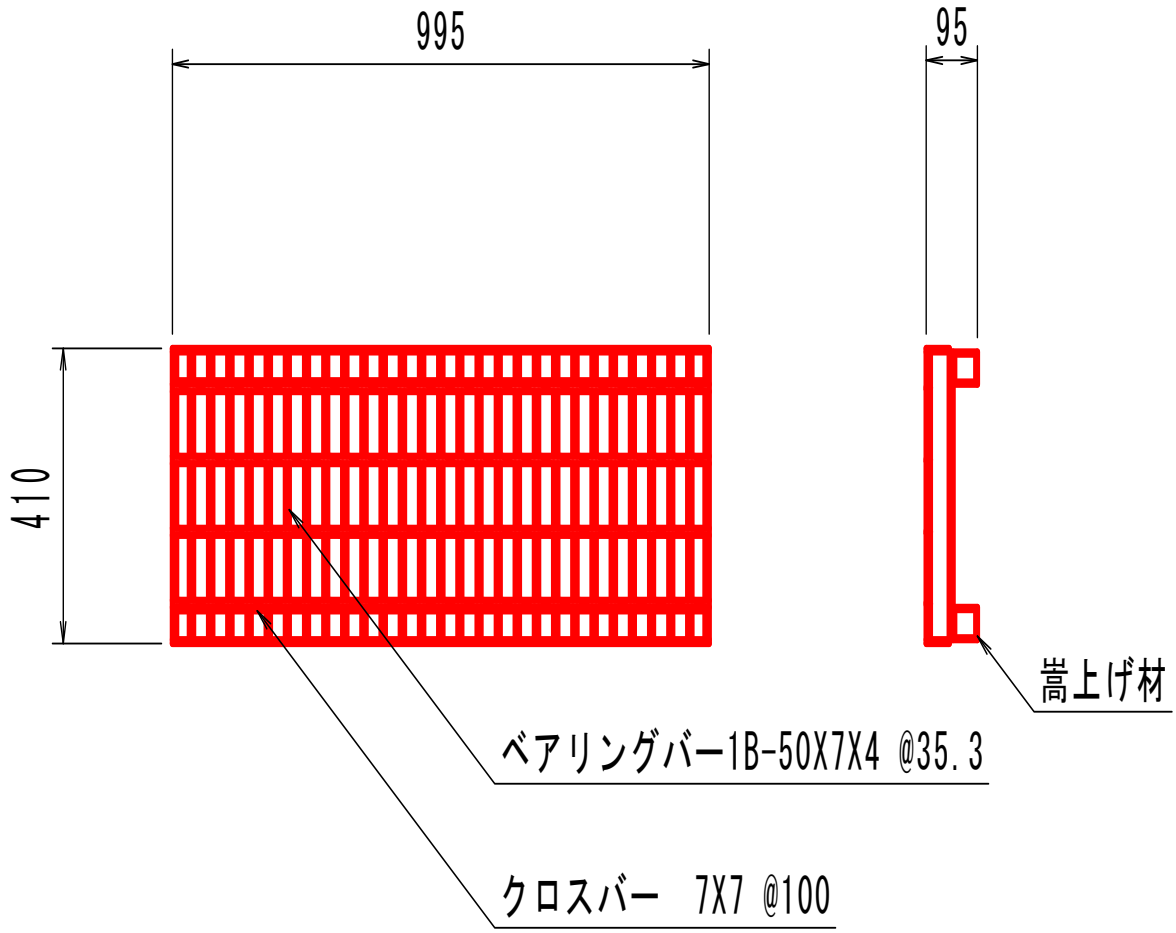

10m当り

種別	計算式	数量
	L=1.0m/枚 参考重量23kg/枚 N = 1.00 =	1.00 枚

単位数量計算書

第1-3号 集水桝工

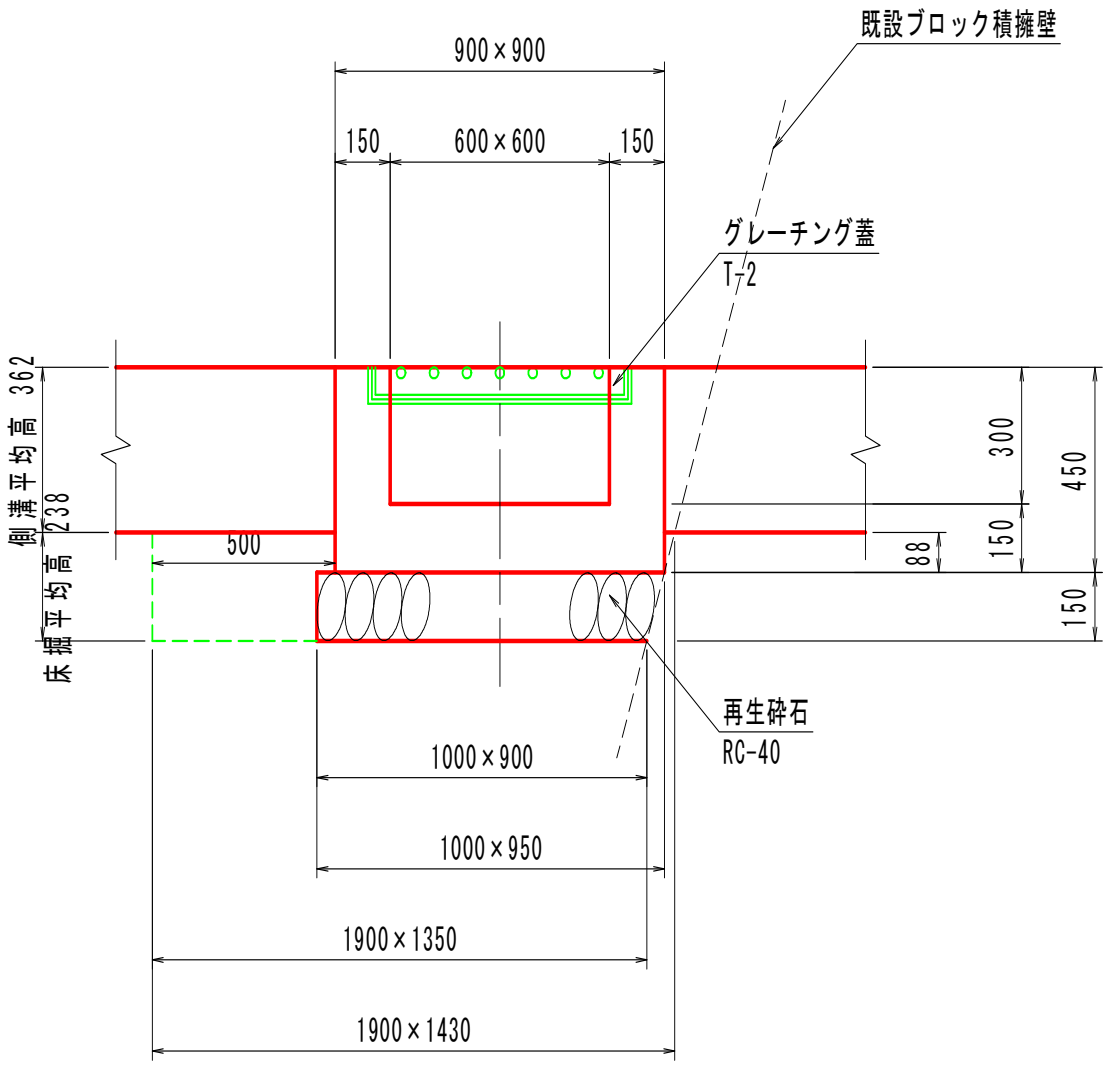

10m当り

種別	計算式	数量
再生砕石	A = (1.00 × 0.90 + 1.00 × 0.95)/ 2.00 =	0.93 m2
RC-40 t=15cm	V = 0.93 × 0.15 =	0.14 m3
型枠	A = (0.900 × 0.450 + 0.600 × 0.300)× 4.000	
	− (0.500 × 0.445 + 0.390 × 0.290)× 2.000 =	1.67 m2
ｺﾝｸﾘｰﾄ	A = 0.900 × 0.900 × 0.450 − 0.600 × 0.600 × 0.300	
②18-8-40	− 0.500 × 0.445 × 0.150 − 0.390 × 0.290 × 0.150 =	0.21 m3
ｸﾞﾚｰﾁﾝｸﾞ蓋	参考重量W=35.1kg/個	
T-2 600×600用	N = 1.00 =	1.00 枚
床掘		
	V = (1.900 × 1.350 + 1.900 × 1.430)/ 2.000 × 0.238 =	0.63 m3
埋戻し		
W<1.0m	V = 0.629 −(0.900 × 0.900 × 0.088 + 0.140 =	0.42 m3
基面整正		
	A = 1.00 × 0.90 =	0.90 m2

単位数量計算書

第1-4号 集水桝工

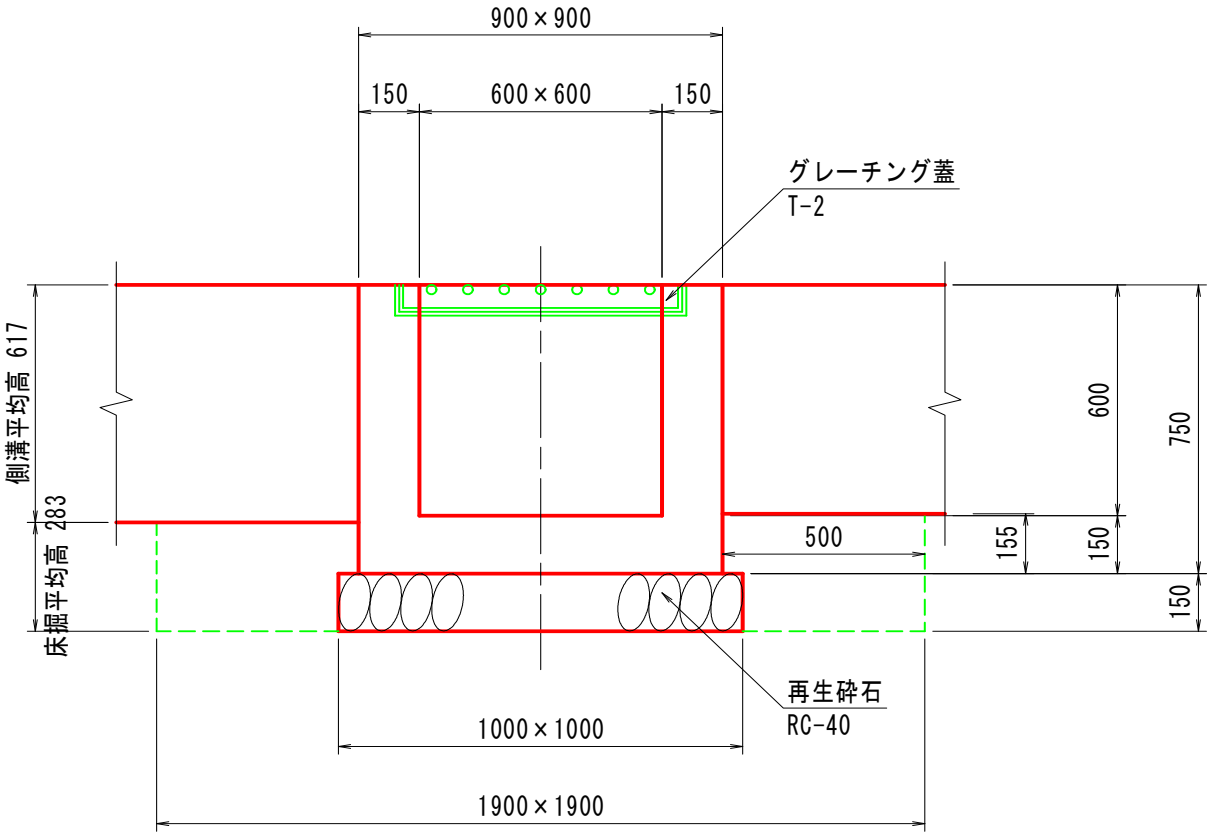

1基当り

種別	計算式	数量
ﾌﾟﾚｷｬｽﾄ集水桝	B600×L600×H600 参考重量W=775kg/基	
	N = 1.00 =	1.00
再生砕石	A = 1.000 × 1.000 =	1.00 m2
RC-40 t=16cm	V = 1.000 × 0.150 =	0.15 m3
ｸﾞﾚｰﾁﾝｸﾞ蓋	参考重量W=35.1kg/個	
T-2 600×600用	N = 1.00 =	1.00 枚
床掘		
	V = 1.900 × 1.900 × 0.283 =	1.02 m3
埋戻し		
W<1.1m	V = 1.022 -(0.900 × 0.900 × 0.155 + 0.150 =	0.75 m3
基面整正		
	A = 1.00 × 1.00 =	1.00 m2

ｽﾛｰﾌﾟ設置工（歩行者用）舗装計画図

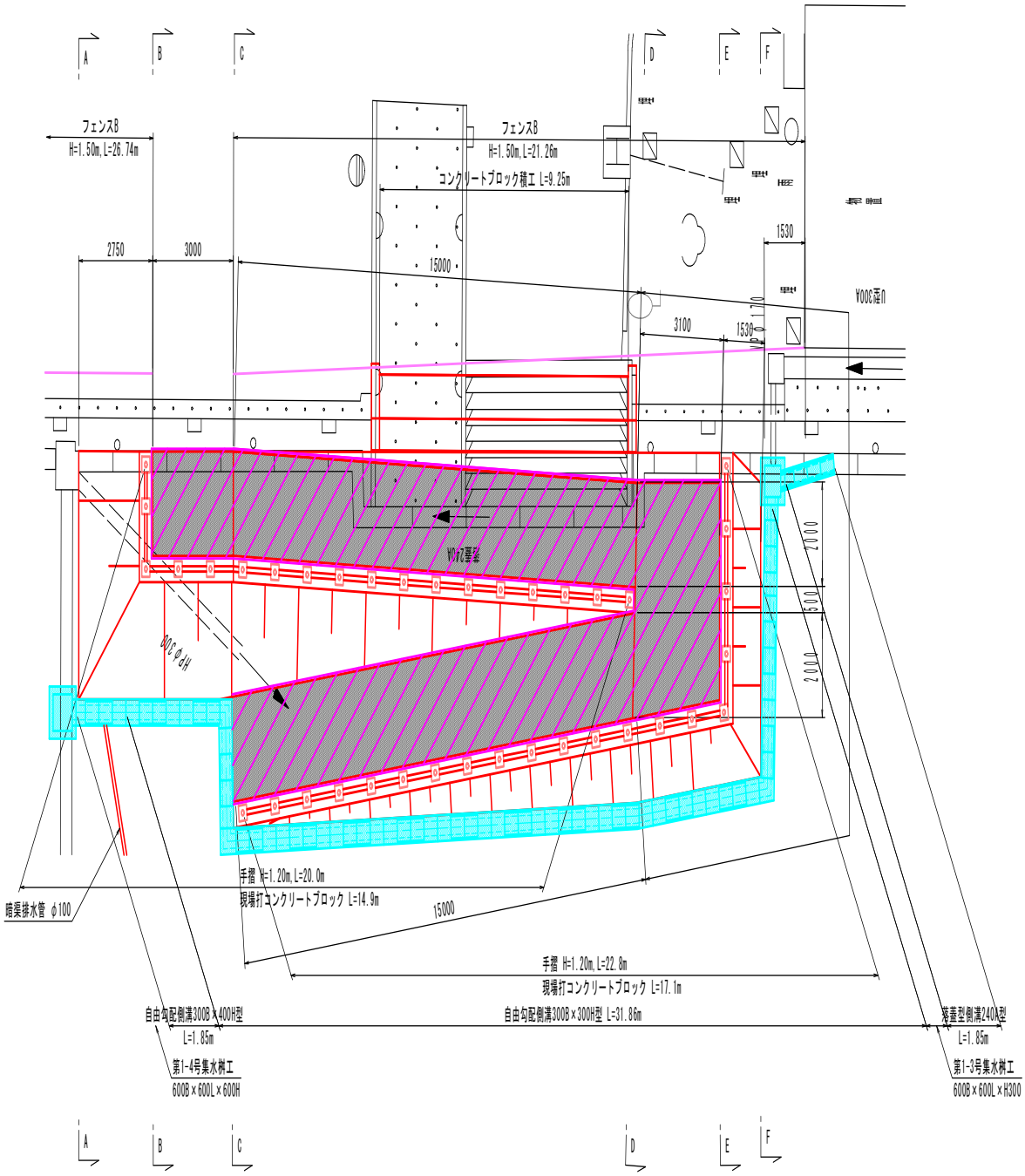

凡 例

	樹脂系すべり止め舗装工 表層工	79.59m2
	上層路盤工 下層路盤工	83.55m2

単位数量計算書

手すり H=1.2m 基礎工

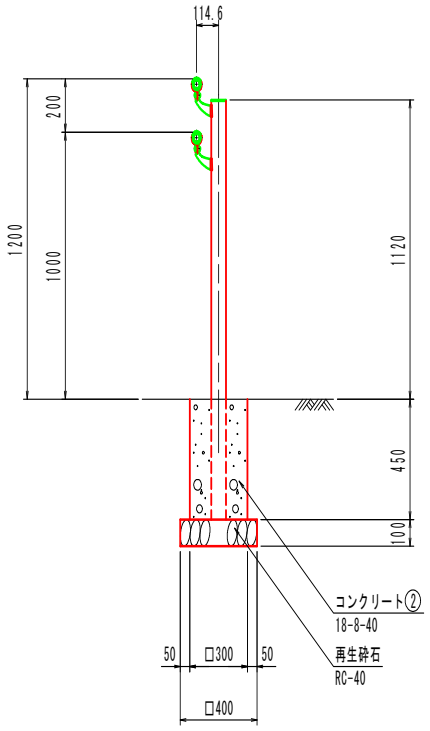

10m当り

種別	計算式	数量
再生砕石	A = 0.40 × 0.40 × (10.00 / 1.20) =	1.33 m2
RC-40 t=10cm	V = 1.33 × 0.10 =	0.13 m3
型枠		
小型構造物	A = 0.30 × 0.45 ×(10.00 / 1.20)× 1.20 × 4.00 =	5.40 m2
ｺﾝｸﾘｰﾄ		
②18-8-40	V = 0.30 × 0.30 × 0.45 ×(10.00 / 1.20) =	0.34 m3

単位数量計算書

現場打ｺﾝｸﾘｰﾄﾌﾞﾛｯｸ

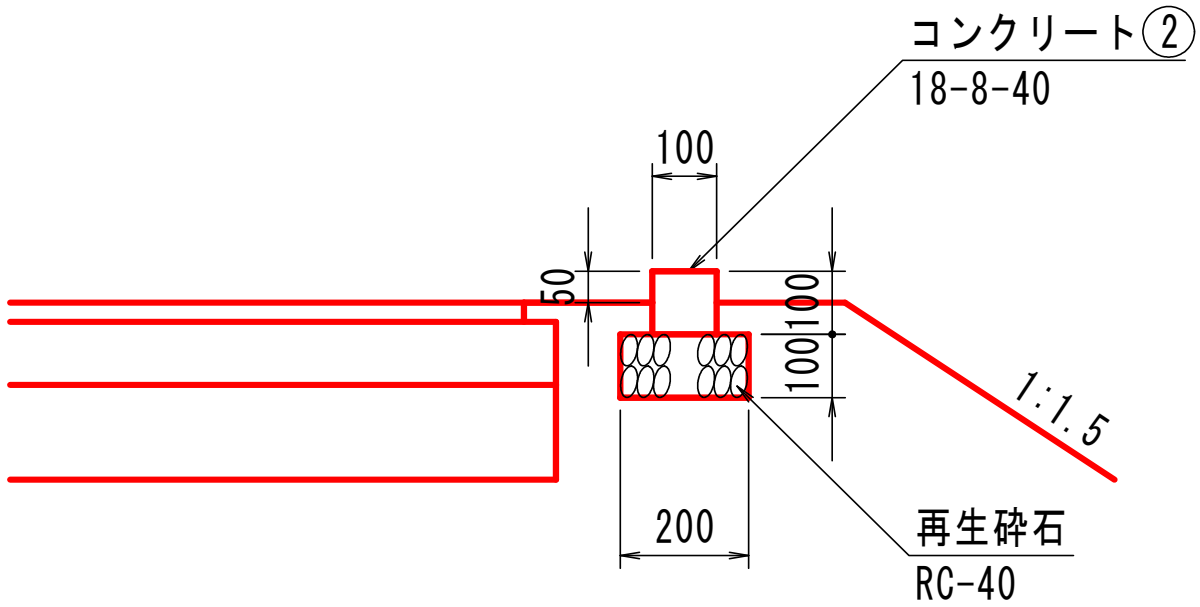

10m当り

種別	計算式	数量
再生砕石	A = 0.20 × 10.00 =	2.00 m2
RC-40 t=10	V = 2.00 × 0.10 =	0.20 m3
型枠		
小型構造物	A = 0.10 × 10.00 × 2.00 =	2.00 m2
基礎ｺﾝｸﾘｰﾄ		
②18-8-40	V = 0.10 × 0.10 × 10.00 =	0.10 m3

築山工　　数量計算書

種別／細別	算式／図	数量
盛土工		
路床盛土	4.0m以上	
	V = (37.00 × 33.00 + 5.50 × 15.00) / 2.00 × 4.50 = 2932.88	2932.9 m3
法面工		
人工張芝	A = (5.50 + 37.00) × √ (9.00 ^{2} + 4.50 ^{2}) / 2.00 × 2.00 − 2.00 × √ (9.00 ^{2} + 4.50 ^{2}) + (15.00 + 33.00) × √ (9.00 ^{2} + 4.50 ^{2}) / 2.00 + (15.00 + 33.00) × √ (22.50 ^{2} + 4.50 ^{2}) / 2.00 = 1199.71	1199.7 m2
階段工		
擬木階段	ﾌﾟﾗ擬木 W=2.0m 築山構造図より	
	N = 30.00 = 30.00	30.0 段
手すり	ｸﾈｯｸｽﾃﾝﾚｽ H=0.80m 築山構造図より	
	L = 10.00 × 2.00 = 20.00	20.0 m
	基礎工	
	L = 10.00 × 2.00 = 20.00	20.0 m
転落防止柵工		
転落防止柵	H=1.1m 築山構造図より	
	L = 23.00 23.00	23.0 m
	基礎工	
	L = 23.00 23.00	23.0 m

単位数量計算書

手すり H=0.75～0.85 基礎工

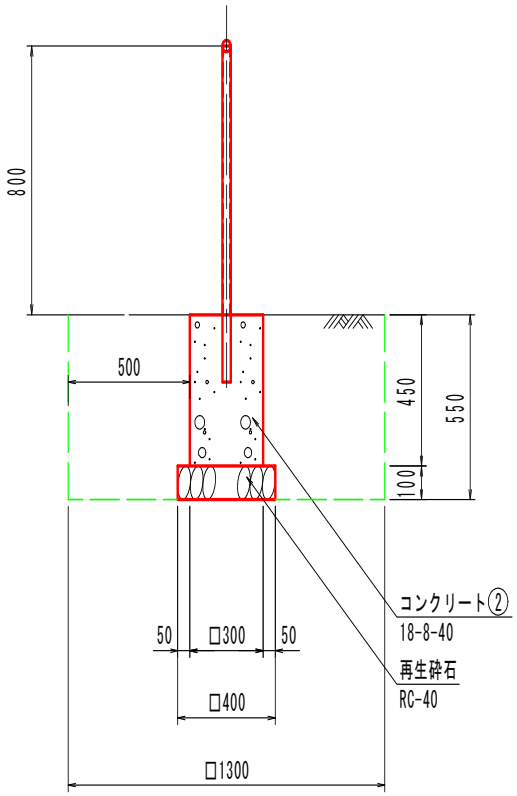

10m当り

種別	計算式	数量
床掘	V = 1.30 × 1.30 × 0.55 × 10.00 =	9.30 m3
埋戻 (最大埋戻幅1m未満)	V = 9.30 − (0.30 × 0.30 × 0.45 + 0.40 × 0.40 × 0.10) × 10.00 =	8.73 m3
基面整正	A = 0.40 × 0.40 × 10.00 =	1.60 m2
再生砕石 (RC-40 t=10cm)	A = 0.40 × 0.40 × 10.00 = V = 1.60 × 0.10 =	1.60 m2 0.16 m3
型枠 (小型構造物)	A = 0.30 × 0.45 × 10.00 × 4.00 =	5.40 m2
ｺﾝｸﾘｰﾄ ②18-8-40	V = 0.30 × 0.30 × 0.45 × 10.00 =	0.41 m3

単位数量計算書

転落防止柵 H=1.1m 基礎工

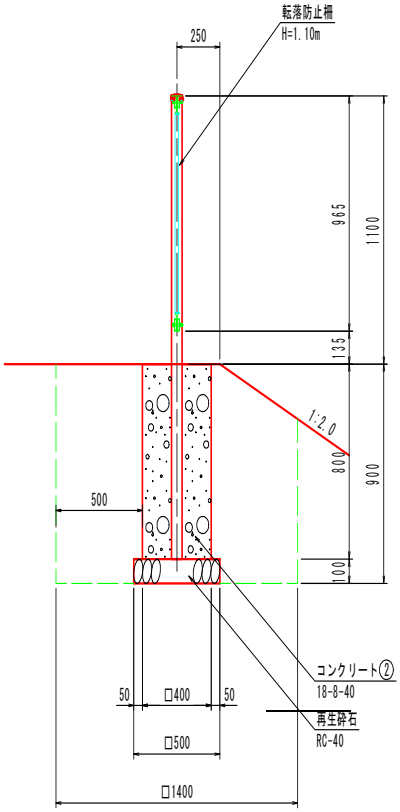

10m当り

種別	計算式	数量
床掘	V = 1.40 × 1.40 × 0.90 × (10.00 / 2.00) =	8.82 m3
埋戻 (最大埋戻幅1m未満)	V = 8.82 − {(0.40 × 0.40 × 0.80 + 0.50 × 0.50 × 0.10) × (10.00 / 2.00)} =	8.06 m3
基面整正	A = 0.50 × 0.50 × (10.00 / 2.00) =	1.25 m2
再生砕石 (RC-40 t=10cm)	A = 0.50 × 0.50 × (10.00 / 2.00) = V = 1.25 × 0.10 =	1.25 m2 0.13 m3
型枠 (小型構造物)	A = 0.40 × 0.80 × (10.00 / 2.00) × 4.00 =	6.40 m2
ｺﾝｸﾘｰﾄ ②18-8-40	V = 0.40 × 0.40 × 0.80 × (10.00 / 2.00) =	0.64 m3

畑整備工　　数量計算書

種別／細別	算式／図	数量
掘削工		
掘削	V = 25.00 × 25.00 × 0.60 = 375.00	**375.0 m3**
黒土	V = (25.00 × 25.00) × 0.70	
	割増	
	× (1.20 / 0.90) = 583.33	**583.3 m3**

堆肥場整備工　　数量計算書

種別／細別	算式／図			数量
掘削工				
掘削	V = 23.70 × 0.75	=	17.78	17.8 m3
作業土工				
埋戻し	V = 10.70 × 0.30 + (1.10 + 8.00)			
	× 0.25 + 1.80 × 2.00 × 0.20	=	6.21	6.2 m3
場所打擁壁工				
基礎材	再生砕石RC-40 t=20cm			
	A = 5.80 × 2.80 − {(2.50 − 0.90			
	− 0.60) × (2.50 − 0.90)} × 2.00	=	13.04	13.0 m2
	再生砕石RC-40 t=15cm			
	A = 2.50 × 2.50 × 2.00	=	12.50	12.5 m2
ｺﾝｸﾘｰﾄ	基礎ｺﾝｸﾘｰﾄ ②18-8-40			
	V1 = [5.80 × 2.80 − {(2.50 − 0.90			
	− 0.60) × (2.50 − 0.90)} × 2.00]			
	× 0.10	=	1.30	
	底版ｺﾝｸﾘｰﾄ ②18-8-40			
	V2 = (2.50 × 2.50 × 2.00) × 0.10	=	1.25	
		ΣV=	2.55	2.6 m3
	ｺﾝｸﾘｰﾄ ⑫-2 24-12-25			
	V1 = 1.45 × 0.20 × (5.60 + 2.50 × 3.00)	=	3.80	
	V2 = { 5.60 × 2.70 − (1.20 × 1.70			
	× 2.00)} × 0.20	=	2.21	
		ΣV=	6.01	6.0 m3
鉄筋	鉄筋加工 SD345 D13 堆肥場配筋図より			
	W = 266.00 / 1000	=	0.27	0.27 t
型枠	基礎ｺﾝ型枠			
	A = { 5.80 + 2.80 × 2.00 + 1.20 × 2.00			
	+ 1.40 + (5.80 − (1.20 × 2.00)			
	− 1.40) + (2.80 − 1.20) × 4.00 }			
	× 0.10	=	2.36	2.4 m3

堆肥場整備工　　数量計算書

種別／細別	算式／図	数量
	型枠	
	A1 = (5.60 + 2.70 × 2.00) × 1.65 = 18.15	
	A2 = 2.50 × 6.00 × 1.45 = 21.75	
	A3 = (1.20 + 1.70 × 2.00) × 0.20 × 2.00 = 1.84	
	A4 = (1.45 × 3.00 + 1.00 × 2.00 + 1.20) × 0.20 = 1.51	
	ΣA= 43.25	**43.3 m3**
目地材	瀝青質目地材 t=10mm	
	A = (2.50 + 2.50 × 2.00) × 0.10 × 2.00 = 1.50	**1.5 m2**
金網	溶接金網 φ6×150×150	
	A = 2.50 × 2.50 × 2.00 = 12.50	**12.5 m2**

ｸﾞﾗｳﾝﾄﾞ･ｺｰﾄ整備　　数量集計表

工種	種別	細別	規格	単位	数量	摘要
ｸﾞﾗｳﾝﾄﾞ･ｺｰﾄ舗装工						
	舗装準備工					
		不陸整正		m2	9662.1	
	ｸﾞﾗｳﾝﾄﾞ･ｺｰﾄ舗装工					
		ｸﾚｰ舗装	下層路盤	m2	1462.4	
			表面処理工	m2	1462.4	
			表層	m2	1462.4	
		芝生舗装	下層路盤	m2	8199.7	
			表層	m2	8199.7	
			張芝	m2	8199.7	
		路床盛土		m3	1037.8	
ｸﾞﾗｳﾝﾄﾞ･ｺｰﾄ施設整備工						
	ｸﾞﾗｳﾝﾄﾞ･ｺｰﾄ柵工					
		ﾌｪﾝｽ	ﾌｪﾝｽ工	m	379.5	
			基礎工	m	379.5	
	地下排水工					
		床掘り		m3	38.0	
		地下排水	暗渠排水管	m3	144.9	
			ﾌｨﾙﾀｰ材	m3	34.6	
			吸出し防止材設置	m2	152.1	
			L字継手 VU100×100	個	4.0	
			T字継手 VU100×100	個	10.0	
			十字継手 VU100×100	個	2.0	
			直継手 VU100×L300	個	1.0	
構造物撤去工						
	防護柵撤去工					
		ﾌｪﾝｽ撤去	ﾌｪﾝｽ撤去	m	89.5	
	構造物取壊し工					
		ｺﾝｸﾘｰﾄ構造物取壊し	無筋構造物	m3	25.2	
			鉄筋構造物	m3	20.0	
	排水構造物撤去工					
		U形側溝撤去	U型側溝150	m	150.2	
			落蓋側溝240A	m	22.1	
		蓋版撤去	U型側溝150縞鋼板蓋	枚	300.0	
			集水桝600×600用縞鋼板蓋	枚	2.0	
	照明設備撤去工					
		投光器撤去		箇所	4.0	

ｸﾞﾗｳﾝﾄﾞ・ｺｰﾄ整備　　数量集計表

工種	種別	細別	規格	単位	数量	摘要
		分電盤撤去		箇所	1.0	
		電線･ｹｰﾌﾞﾙ撤去		m	100.0	
	防球ﾈｯﾄ撤去工					
		防球ﾈｯﾄ撤去	1･3塁側昇降式ﾈｯﾄ･ﾜｲﾔ･ｳｲﾝﾁ等解体	式	1.0	
			ｿﾌﾄﾎﾞｰﾙ場ﾊﾞｯｸﾈｯﾄ解体	式	1.0	
			根巻ｺﾝｸﾘｰﾄ解体　ｺﾝｸﾘｰﾄ柱3～11	箇所	9.0	
			ｺﾝｸﾘｰﾄ柱抜柱 L=14.0m φ328.8	本	11.0	
			ｺﾝｸﾘｰﾄ柱抜柱 L=15.0m φ364.1	本	1.0	
	運搬処理工					
		殻運搬	無筋Co	m3	25.2	
			鉄筋Co	m3	24.2	
		殻処分		t	59.3	
				t	60.4	
		現場発生品運搬	現場発生品及び支給品運搬	t	6.5	4.7 + 1.8
			処分費	t	4.7	廃ﾌﾟﾗｽﾁｯｸ
			処分費	t	1.8	金属くず
公園施設等撤去･移設工						
	樹木伐採･抜根工					
		支障木伐採	幹周20cm未満	本	8.0	
			幹周20cm以上30cm未満	本	2.0	
			幹周30cm以上60cm未満	本	2.0	
		支障木抜根	幹周20cm未満	本	8.0	
			幹周20cm以上30cm未満	本	2.0	
			幹周30cm以上60cm未満	本	2.0	
		支障木処分	現場発生品及び支給品運搬	t	0.7	0.2 + 0.5
			処分費	t	0.2	支障木伐採
			処分費	t	0.5	支障木抜根
仮設工						
	交通管理工					
		交通誘導警備員		人日	210.0	

ｸﾞﾗｳﾝﾄﾞ･ｺｰﾄ用舗装工　　数量計算書

種別／細別	算式／図			数量
舗装準備工				
不陸整正	ｸﾚｰ舗装 計画平面図より			
	A = 1462.40	=	1462.40	
	芝生舗装 計画平面図より			
	A = 8199.70	=	8199.70	
		ΣA=	9662.10	9662.1 m2
ｸﾞﾗｳﾝﾄﾞ･ｺｰﾄ用舗装工				
ｸﾚｰ舗装	下層路盤 再生砕石RC-40 t=10cm 計画平面図より			
	A = 1462.40	=	1462.40	1462.4 m2
	表面処理工 塩化ｶﾙｼｳﾑ1.0kg/m2 化粧砂0.003m3/m2 計画平面図より			
	A = 1462.40	=	1462.40	1462.4 m2
	表層 疎水性土壌改良砂 t=10cm 計画平面図より			
	A = 1462.40	=	1462.40	1462.4 m2
芝生舗装	下層路盤 再生砕石RC-40 t=10cm 計画平面図より			
	A = 8199.70	=	8199.70	8199.7 m2
	表層 床土 t=20cm 計画平面図より			
	A = 8199.70	=	8199.70	8199.7 m2
	張芝 計画平面図より			
	A = 8199.70	=	8199.70	8199.7 m2
路床盛土	山土 t=20cm 計画平面図より			
	A = 5189.00 × 0.20	=	1037.80	1037.8 m2

ｸﾞﾗｳﾝﾄﾞ・ｺｰﾄ施設整備工

種別／細別	算式／図	数量
ｸﾞﾗｳﾝﾄﾞ・ｺｰﾄ柵工		
ﾌｪﾝｽ	H=1.50m 計画平面図より	
	L = 379.50 = 379.50	379.5 m
	基礎工	
	L = 379.50 = 379.50	379.5 m
地下排水工	暗渠排水管延長 ｸﾞﾗｳﾝﾄﾞ暗渠排水計画図より	
	L = 10.00 + 18.00 + 20.00 × 4.00	
	+ 18.00 + 10.00 + 60.00 + 10.00	
	+ 8.00 + 17.00 + 18.00 × 5.00	
	+ 8.00 + 64.40 + 14.00 + 27.20 = 434.60	
床掘り	V = (0.35 × 0.25) × 434.60 = 38.03	38.0 m3
地下排水	暗渠排水管 φ100 L=3.0m/本	
	N = 434.60 / 3.00 = 144.87	144.9 m
	ﾌｨﾙﾀｰ材 単粒度砕石5号	
	V = 38.03 − (0.10^2 × π	
	/ 4.00) × 434.60 = 34.61	34.6 m3
	吸出し防止材設置	
	A = 0.35 × 434.60 = 152.11	152.1 m2
	継手 ｸﾞﾗｳﾝﾄﾞ暗渠排水計画図より	
	L字継手 VU100×100 ①,②	
	N = 4.00 = 4.00	4.0 個
	T字継手 VU100×100 ③,④	
	N = 10.00 = 10.00	10.0 個
	十字継手 VU100×100 ⑤,⑥	
	N = 2.00 = 2.00	2.0 個
	直継手 VU100×L300 ⑦	
	N = 1.00 = 1.00	1.0 個

単位数量計算書

格子ﾌｪﾝｽ H=1.5m 基礎工

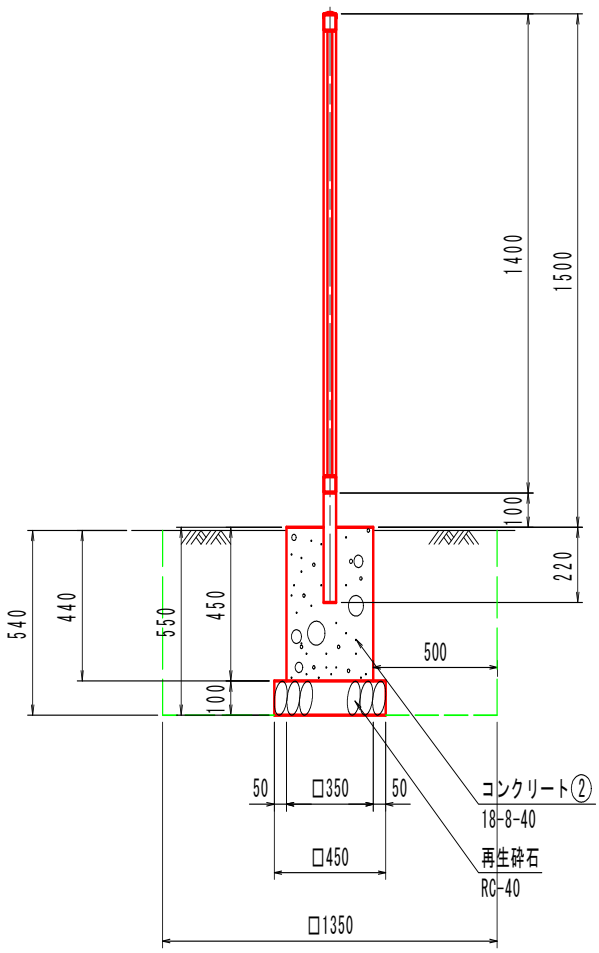

10m当り

種別	計算式	数量
床掘	V = 1.35 × 1.35 × 0.54 × (10.00 / 2.00) =	4.92 m3
埋戻 (最大埋戻幅1m未満)	V = 4.92 − { (0.35 × 0.35 × 0.44 + 0.45 × 0.45 × 0.10) × (10.00 / 2.00) =	4.55 m3
基面整正	A = 0.45 × 0.45 × (10.00 / 2.00) =	1.01 m2
再生砕石 (RC-40 t=10cm)	A = 0.45 × 0.45 × (10.00 / 2.00) = V = 0.45 × 0.45 =	1.01 m2 0.20 m3
型枠 (小型構造物)	A = 0.45 × 0.45 × (10.00 / 2.00) × 4.00	4.05 m2
ｺﾝｸﾘｰﾄ ②18-8-40	V = 0.35 × 0.35 × 0.45 × (10.00 / 2.00) =	0.28 m3

構造物撤去工　数量計算書

種別／細別	算式／図	数量
防護柵撤去工		
ﾌｪﾝｽ撤去	ｻﾞ外周ﾌｪﾝｽ H=0.9m 撤去工平面図(1/2)より	
	L = 89.50 = 89.50	89.5 m
構造物取壊し工		
ｺﾝｸﾘｰﾄ構造物取壊し	ｺﾝｸﾘｰﾄ柱(L=14.0m φ328.8) 鉄筋構造物	
	撤去工平面図(1/2)及び撤去工標準図(1/2)より	
	V1 = (π × 0.33^2) / 4.00 × 14.00 × 11.00 本 = 13.08	
	ｺﾝｸﾘｰﾄ柱(L=15.0m φ364.1) 鉄筋構造物	
	撤去工平面図(1/2)及び撤去工標準図(1/2)より	
	V2 = (π × 0.36^2) / 4.00 × 15.00 = 1.56	
	HP φ200 撤去工平面図(1/2)及び撤去工標準図(1/2)より	
	V5 = 0.019 × 68.900 = 1.31	
	HP φ250 撤去工平面図(1/2)及び撤去工標準図(1/2)より	
	V6 = 0.024 × 40.700 = 0.98	
	集水桝 B600×L600×H800 撤去工平面図(1/2)及び撤去工標準図(1/2)より	
	V7 = (0.900 × 0.900 × 0.950 − 0.600 × 0.600 × 0.800) × 3.000 = 1.44	
	洗場 鉄筋構造物	
	撤去工平面図(1/2)及び撤去工標準図(1/2)より	
	V6 = (1.15 × 0.86 × 0.78 − 0.85 × 0.35 × 0.58 + 1.15 × 0.21 × 0.90) × 2.00 = 1.63	
	ΣV= 20.00	20.0 m3
	内圏縁石 無筋構造物	
	V1 = 0.05 × 0.10 × 150.20 = 0.75	
	外周縁石 無筋構造物	
	V2 = 0.05 × 0.10 × 204.30 = 1.02	
	階段1 無筋構造物 撤去工平面図(1/2)及び撤去工標準図(1/2)より	
	V3 = (0.420 + 0.200) × 0.330 / 2.000 × 9.960 + 0.420 × 2.175 × 0.180 × 2.000 + (0.200 + 0.220) × 0.300 / 2.000 × 9.600 × 7.000 = 5.58	
	階段2 無筋構造物 撤去工平面図(1/2)及び撤去工標準図(1/2)より	
	V4 = (0.400 + 0.250) × 0.300 / 2.000 × 6.200 + 0.400 × 2.540 × 0.200 + (0.400 + 0.250) × 0.300 / 2.000 × 6.000 × 8.000 = 5.49	
	ﾌﾞﾛｯｸ積擁壁 撤去工平面図(1/2)及び撤去工標準図(1/2)より	
	V5 = 0.40 × 1.50 × 11.00 = 6.60	
	円盤投てき場 無筋構造物 撤去工平面図(1/2)及び撤去工標準図(1/2)より	
	V6 = 4.00 × 4.00 × 0.15 = 2.40	

構造物撤去工　数量計算書

種別／細別	算式／図	数量
	ｽﾛｰﾌﾟ 無筋構造物 撤去工平面図(1/2)及び撤去工標準図(1/2)より	
	V7 = 7.87 × 0.10 × 3.20 + 7.87 × 1.08	
	/ 2.00 × 0.10 × 2.00 = 3.37	
	ΣV= 25.21	25.2 m3
排水構造物撤去工		
U型側溝撤去	U型側溝150 L=600 参考重量24kg 撤去工平面図(1/2)及び撤去工標準図(1/2)より	
	L = 150.20 = 150.20	150.2 m
	落蓋側溝240A L=2000mm 参考重量328kg	
	撤去工平面図(1/2)及び撤去工標準図(1/3)より	
	L = 19.30 + 2.80 = 22.10	22.1 m
蓋版撤去	U型側溝150縞鋼板蓋 撤去工平面図(1/2)及び撤去工標準図(1/3)より	
	N = 150.20 / 0.50 = 300.40	300.0 枚
	集水桝600×600用縞鋼板蓋 撤去工平面図(1/2)及び撤去工標準図(1/3)より	
	N = 2.00 = 2.00	2.0 枚
照明設備撤去工		
投光器撤去	電源装置,架台(再利用不可) 撤去工平面図(1/2)内内訳表より	
	N = 4.00 = 4.00	4.0 箇所
分電盤撤去	撤去工平面図(1/2)内内訳表より	
	N = 1.00 = 1.00	1.0 箇所
電線･ｹｰﾌﾞﾙ撤去	(再利用不可)	
	L = 10.00 m × 4.00 箇所 + 60.00 = 100.00	100.0 m
防球ﾈｯﾄ撤去工		
防球ﾈｯﾄ撤去	1･3塁側昇降式ﾈｯﾄ･ﾜｲﾔ･ｳｲﾝﾁ等解体	
	N = 1.00 = 1.00	1.0 式
	ｿﾌﾄﾎﾞｰﾙ場ﾊﾞｯｸﾈｯﾄ解体	
	N = 1.00 = 1.00	1.0 式
	根巻ｺﾝｸﾘｰﾄ解体 ｺﾝｸﾘｰﾄ柱3～11	
	N = 9.00 = 9.00	9.0 箇所
	ｺﾝｸﾘｰﾄ柱抜柱 L=14.0m φ328.8	
	N = 11.00 = 11.00	11.0 本
	ｺﾝｸﾘｰﾄ柱抜柱 L=15.0m φ364.1	
	N = 1.00 = 1.00	1.0 本
運搬処理工		
殻運搬	ｺﾝｸﾘｰﾄ殻(無筋)	
	構造物取壊しより	
	V = 25.21 = 25.21	25.2 m3
	ｺﾝｸﾘｰﾄ殻(鉄筋)	
	構造物取壊し及び排水構造物撤去工より	
	V = 20.001 + (150.200 × 0.018)	
	+ (22.10 × 0.066) = 24.16	24.2 m3

構造物撤去工　数量計算書

種別／細別	算式／図	数量
殻処分	ｺﾝｸﾘｰﾄ殻(無筋)	
	W = 25.21 × 2.35 = 59.25	59.3 t
	ｺﾝｸﾘｰﾄ殻(鉄筋)	
	W = 24.16 × 2.50 = 60.41	60.4 t
現場発生品運搬	廃ﾌﾟﾗｽﾁｯｸ 防球ﾈｯﾄ 参考重量5.0kg/m2	
	ｺﾝｸﾘｰﾄ柱1～3 A1 = 11.90 m × 8.00 m = 95.20 m2	
	ｺﾝｸﾘｰﾄ柱3～12 A2 = 85.10 m × 10.00 m = 851.00 m2	
	W = { (95.20 + 851.00) × 5.00 }	
	/ 1000.00 = 4.73	4.7 t
	金属くず	
	防球ﾈｯﾄﾜｲﾔｰ等 参考重量 0.20 kg/m	
	ｺﾝｸﾘｰﾄ柱1～3 L1 = 11.90 m × 5.0 本 = 59.5	
	ｺﾝｸﾘｰﾄ柱3～12 L1 = 85.10 m × 6.0 本 = 510.6	
	W1 = (570.10 × 0.20) / 1000.00 = 0.11	
	ﾌｪﾝｽ H-0.9m 参考重量 10.90 kg/m	
	W2 = (89.50 × 10.90) / 1000.00 = 0.98	
	U型側溝150縞鋼板蓋 参考重量 2.30 kg/枚	
	W3 = (300.40 × 2.30) / 1000.00 = 0.69	
	集水桝600×600用縞鋼板蓋 参考重量 20.00 kg/枚	
	W4 = (2.00 × 20.00) / 1000.00 = 0.04	
	ΣW= 1.82	1.8 t

公園施設等撤去･移設工　数量計算書

種別／細別	算式／図	数量
樹木伐採･抜根工		
支障木伐採	**幹周20cm未満** 準備工平面図(1/2)より	
	種類　番号　本数	
	雑木　4　1.00 本	
	雑木　5　1.00 本	
	雑木　6　1.00 本	
	雑木　7　1.00 本	
	ｸｻｷﾞ　8　1.00 本	
	ｸｻｷﾞ　9　1.00 本	
	雑木　10　1.00 本	
	ｸｻｷﾞ　11　1.00 本	
	8.00 本　= 8.00	**8.0 本**
	幹周20cm以上30cm未満 準備工平面図(1/2)より	
	種類　番号　本数	
	ｽｷﾞ　2　1.00 本	
	ｸｻｷﾞ　12　1.00 本	
	2.00 本　= 2.00	**2.0 本**
	幹周30cm以上60cm未満 準備工平面図(1/2)より	
	種類　番号　本数	
	ｽｷﾞ　1　1.00 本	
	ｽｷﾞ　3　1.00 本	
	2.00 本　= 2.00	**2.0 本**
支障木抜根	**幹周20cm未満** 準備工平面図(1/2)より	
	種類　番号　本数	
	雑木　4　1.00 本	
	雑木　5　1.00 本	
	雑木　6　1.00 本	
	雑木　7　1.00 本	
	ｸｻｷﾞ　8　1.00 本	
	ｸｻｷﾞ　9　1.00 本	
	雑木　10　1.00 本	
	ｸｻｷﾞ　11　1.00 本	
	8.00 本　= 8.00	**8.0 本**
	幹周20cm以上30cm未満 準備工平面図(1/2)より	
	種類　番号　本数	
	ｽｷﾞ　2　1.00 本	
	ｸｻｷﾞ　12　1.00 本	
	2.00 本　= 2.00	**2.0 本**

公園施設等撤去･移設工　数量計算書

種別／細別	算式／図	数量

幹周30cm以上60cm未満 準備工平面図(1/2)より

種類	番号	本数
ｽｷﾞ	1	1.00 本
ｽｷﾞ	3	1.00 本
		2.00 本

= 2.00　　**2.0 本**

支障木処分

現場発生品及び支給品運搬 支障木伐採

雑木

	幹直径d	平均径d'		D	樹高h	平均高h'
4	0.13	0.11	π	0.04	2.50	1.96
5	0.10				1.80	
6	0.10				1.40	
7	0.10				1.80	
10	0.14				2.30	

W1 = { 0.50 × π × (0.04 / 2.00)^2

× 1.96 × 1300.00 × (1.00 + 0.20) } × 5.00 = 7.91

ｸｻｷﾞ

	幹直径d	平均径d'		D	樹高h	平均高h'
8	0.14	0.14	π	0.04	2.20	2.63
9	0.10				2.80	
11	0.11				2.50	
12	0.21				3.00	

W2 = { 0.50 × π × (0.04 / 2.00)^2

× 2.63 × 1300.00 × (1.00 + 0.20) } × 4.00 = 12.79

ｽｷﾞ

	幹直径d	平均径d'		D	樹高h	平均高h'
1	0.38	0.33	π	0.11	9.50	9.50
2	0.25				8.50	
3	0.37				10.50	

W3 = { 0.50 × π × (0.11 / 2.00)^2

× 9.50 × 1300.00 × (1.00 + 0.20) } × 3.00 = 196.76

ΣW= 217.46

V = 217.46 / 1000.00 = 0.22　　**0.2 m3**

W = 217.46 / 1000.00 = 0.22　　**0.2 t**

公園施設等撤去･移設工　数量計算書

種別／細別	算式／図	数量
	現場発生品及び支給品運搬 支障木抜根	
	雑木 幹直径d = 0.04 m	
	W1 = { 0.15 × π × (4.00 × 0.04 + 0.12)^3 × 1700.00 } × 5.00 = 74.73	
	ｸｻｷﾞ 幹直径d = 0.04 m	
	W1 = { 0.15 × π × (4.00 × 0.04 + 0.12)^3 × 1700.00 } × 4.00 = 85.09	
	ｽｷﾞ 幹直径d = 0.11 m	
	W1 = { 0.15 × π × (4.00 × 0.11 + 0.12)^3 × 1700.00 } × 3.00 = 388.25	
	ΣW= 548.07	
	V = 548.07 / 1700.00 kg/m3 = 0.32	**0.3 m3**
	W = 548.07 / 1000.00 = 0.55	**0.5 t**

仮設工　　数量計算書

種別／細別	算式／図	数量
交通誘導警備員		
交通誘導警備員B	N= 173.00 日 / 1.67 × 2.00 人 = 207.19	210.0 人日